Sportkegeln am Untermain

im Verein der Kegler von Aschaffenburg und Umgebung e. V.

2026/2027
Ausgabe 7

16.11.2026

GUT HOLZ AKTUELL



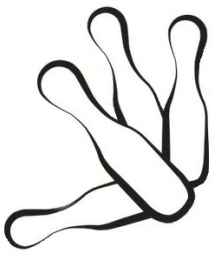



Viktoria Aschaffenburg
SG Elsenfeld/Mönchberg
TV Großwallstadt
Kegelclub Kahl
Einigkeit Mainaschaff
Gut Holz Niedernberg
AN Schweinheim

Bahnfrei Damm
KSC Frammersbach
TV Haibach
SG Kleinostheim/Mainaschaff
Gemütlichkeit Mömlingen
FC Oberafferbach
SG Strietwald

Dreieck Damm
RG Goldbach
Einigkeit Heigenbrücken
Bahnfrei Kleinwallstadt
RG Mosbach
Kegelfreunde Obernburg
Gut Holz Sulzbach

Gut Holz Dorfprozelten
DJK/AN Großostheim
KSG Hösbach
FC Laufach
Einigkeit Nilkheim
KC Gemütlichkeit Schaafheim
DJK Wörth

I M P R E S S U M

Herausgeber	Verein der Kegler von Aschaffenburg und Umgebung e.V. Sitz: Aschaffenburg, Eintragung Amtsgericht Aschaffenburg VR 56 Anschrift 1. Vorsitzender: Gabriel Peter – Flemingstr. 3a – 63768 Hösbach
Redaktion	Hans-Günter Liebler – Starweg 14 – 63768 Hösbach – 06024/3089656 Michelle Knak – Wendelinusplatz 5 – 63785 Obernburg – 0151/10225159 Otmar Kraus – Alexander-Wiegand-Str. 45 A – 63911 Klingenberg – 09372/9474634
Beiträge	Michelle Knak – E-Mail: presse@kvaschaffenburg.de Hans-Günter Liebler – E-Mail: liebler@kvaschaffenburg.de / Fax 06024/3089697
Werbung	Uwe Steigerwald – E-Mail steigerwald@kvaschaffenburg.de
Erscheinen	Geplant ist pro Spieltag eine Ausgabe (18x) Hinzu kommen Sonderausgaben bei besonderen Ereignissen. Diese Zeitschrift wird als Pdf-Datei auf www.kvaschaffenburg.de veröffentlicht.

Die Vorstandschaft des Vereins der Kegler von Aschaffenburg und Umgebung e.V. bedankt sich für die Unterstützung durch die Werbeinserate in der Keglerzeitschrift

GUT HOLZ AKTUELL

bei den nachfolgenden Firmen:

Sparkasse Aschaffenburg Miltenberg

Raiffeisen-Volksbank Aschaffenburg

Stefan Hein
Schreinerei | Spanndecken
Johann-Dahlem-Str. 64 – 63814 Mainaschaff

Bernhard Appelmann
Karosseriebau-Kfz-Technik-Autolackiererei
Bavariastrasse 32 – 63743 Aschaffenburg

RINGSPANN StS GmbH
Hansaring 6 – 63843 Niedernberg

Möbel Kempf
Niedernberger Str. 8, 63741 Aschaffenburg +
Zeller Gewerbezentrum 21, 64732 Bad König-Zell

Energieversorgung Main-Spessart
Boschweg 9 – 63741 Aschaffenburg

Autohaus Brass
Würzburger Str. 1 – 63739 Aschaffenburg
Hanauer Str. 90-92 – 63741 Aschaffenburg

Schrott-Schäfer - Stefan Schäfer KG
Am Floßhafen 69 – 63743 Aschaffenburg

Hier könnte Ihre Werbung stehen

Bitte berücksichtigen Sie diese Firmen bei Einkäufen und sonstigen Abschlüssen.

Termine … Auszug aus den Terminlisten von HKBV und DKBC

21.11.2026		Bezirksmeisterschaft Sprint Frauen und Männer in Breuberg → siehe Starterliste
22.11.2026		Pauly DKBC-Pokal 1. Runde Frauen restliche Spiele u.a. Kfr Obernburg
05.12.2026		HKBV CCP 2. Runde Männer (32 Ms. in 8 Gruppen)
19./20.12.2026		HVMM Sen. 2. Spieltag (SB)
	+	Pauly DKBC-Pokal 3. Runde (32 Ms.)
-------		------- **2027** -------
30./31.01.2027		HKBV CCP 3. Runde Männer (16 Ms. in 4 Gruppen) HKBV CCP 1. Runde Frauen (4 Ms. in 1 Gruppe)
06./07.02.2027		Pauly DKBC-Pokal 4. Runde (16 Ms.)
So. 14.02.2027		Hessenmeisterschaft Tandem in Wiesbaden: Quali ab 9:00 Uhr + Finale ab 15:00 Uhr
20./21.02.2027		HVMM Sen. 3. Spieltag (SA/SB/SiA)
27./28.03.2027		Pauly DKBC-Pokal 5. Runde (8 Ms.)
03./04.04.2027		Hessenmeisterschaft Sprint Männer und Frauen in Obernburg
17./18.04.2027		Letzter Spieltag 2026/2027
24./25.04.2027		Bezirksmeisterschaften Vorlauf
	+	Pauly DKBC-Pokal Final Four
02.05.2027		HVMM Sen. Finale in Kelsterbach
01./02.05.2027		DKBC-Aufstiegsspiele zu den 2. Bundesligen
08./09.05.2027		Bezirksmeisterschaften Endlauf
	+	DKBC Deutsche Meisterschaft Sen. Mannschaft in Lorsch
22./23.05.2027		Hessenmeisterschaften Vorlauf
29./30.05.2027		Hessenmeisterschaften Endlauf
05./06.06.2027		HKBV CCP Halbfinale/Finale Männer und Frauen
12./13.06.2027		DKBC Deutsche Meisterschaften U23/Frauen/Männer in München
19./20.06.2027		DKBC Deutsche Meisterschaften Sprint/Tandem Mixed in Sindelfingen
26./27.06.2027		DKBC Deutsche Meisterschaft Sen. Einzel in Schkopau

Termine … Jugend

06.11.-29.11.2026	HKBV Jugendrunde 3. Spieltag
-------	------- **2027** -------
08.01.-24.01.2027	HKBV Jugendrunde 4. Spieltag
26.02.-14.03.2027	HKBV Jugendrunde 5. Spieltag
19.03.-18.04.2027	HKBV Jugendrunde 6. Spieltag
20./21.02.2027	DKBC Ländervergleich U23 in WT
14.-17.05.2027	DKBC Deutsche Jugendmeisterschaften in München

13.11. HKBV Jugendspieltag

3. Spieltag U14w in Damm

KVA 1			**KV Florstadt**		
Elena Welcher	KC Gem. Schaafheim	481	Mali Bopp		479
Matilda Wiesner	KSC Frammersbach	436	Celina Kaul		466
Talisa Diehl	KC Gem. Schaafheim	351	Isabelle Thiele		472
Joceline Seelmann	KSC Frammersbach	431	Zivile Varkalaite		161
			Emely Schneider		177
		1699			1755

13.11. HKBV Jugendspieltag

3. Spieltag U19m in Damm

KVA 2			**SKV Mörfelden**		
Ludwig Boegel	DJK/AN Großostheim	460	Moritz Bredlow		531
Joseph Shriver	Gem. Mömlingen	528	Leonard Haase		521
Levi Becker	DJK/AN Großostheim	534	Jan Lorenz		482
Bernhard Boegel	DJK/AN Großostheim	489	Kristian Bach		539
Luca Gramatowski	DJK/AN Großostheim		Marius Krüger		
Emilio Kolitsch	KSC Frammersbach				
		2011			2073

14./15.11. Bundesligen

2. Bundesliga Mitte

SKC Nibelungen Lorsch – Bahnfrei Damm 7:1
Im Startpaar gerät Damm mit 84 Kegeln in Rückstand, wobei ein Duell nur knapp verloren gegangen ist. Christoph Zöller (613) hält seine Mannschaft mit dem Punktgewinn im Spiel, kann einen noch höheren Rückstand aber auch nicht verhindern. Bei nun 136 Miesen geht die Schlusspaarung auf die Bahnen, die gegen weiterhin starke Lorscher auch keine Punkte mehr holen können, sodass das Spiel mit 3688:3499 Kegeln verloren geht.

KSC Frammersbach – KK TuS Hirschau 6:2
Gewohnt heimstark startet Frammersbach gegen abstiegsgefährdete Hirschauer mit doppeltem Punktgewinn durch Gabriel Peter (582) und dem tagesbesten Markus Rill (655). Marius Peter (633) legt in der Mittelachse nach und mit 150 Kegeln und 3:1 Mannschaftspunkten ist eine Vorentscheidung getroffen. In der Schlussachse wird auf beiden Seiten gewechselt und Florian Frenzl (556) macht den 6:2 Sieg bei 3555:3412 Holz perfekt.

M.K.

14./15.11. Hessische Ligen Frauen

Hessenliga Frauen

Kfr. Obernburg – KSC Hainstadt 5:3
Die Obernburgerinnen erwischen den besseren Start, denn Michelle Knak (587) und Barbara Daniel (530) können neben ihren Duellsiegen auch noch 66 Kegel Vorsprung herausholen. In der Schlussachse gibt es drei umkämpfte Duelle, wobei die Kombination Elke Matheis/Melissa Knak (522) den entscheidenden dritten Punktgewinn holt. Mit 3265:3206 Kegeln entscheiden die Gesamtholz zugunsten der Kegelfreundinnen.

KSC Frammersbach – SG Haibach/Großostheim 5:3
Die Startpaarungen gehen nach Duellen unentschieden aus, da Julia Hock (612) für Frammersbach und Vanessa Hasenstab (553) für die SG punktet. Die Mittelachse geht mit 119 Kegeln Vorsprung für Frammersbach auf die Bahnen, und erneut punktet Haibach/Großostheim mit Claudia Henn (549) und Frammersbach mit Emilia Werthmann (553). Tina Hartmann (583) und Nina Petermann (587) holen jeweils den dritten Mannschaftspunkt, die Gesamtkegel bleiben beim 3294:3239 Holz auf Seiten der Heimmannschaft.

Regionalliga Frauen

SG Arheilgen – KSG Hösbach-AB 6:2
Die KSG startet mit Ingrid Buchner (528) gut in die Partie und kann früh 26 Kegel Vorsprung aufweisen. Ivonne Imhof (441) kann in der Mittelachse punkten, doch der Vorsprung ist dahin. Mit 2943:2846 Holz geht das Spiel ohne weiteren Duellsieg verloren.

SKG Roßdorf II – SG KMH Untermain 5:3
Die SG startet dank Andrea Schade (494) mit ausgeglichenen Punkten in die Partie. In der Mittelpaarung kann Panja Sauer (540) mit der Mannschaftsbestleistung den zweiten Duellsieg eintüten, doch die Schlussachse muss mit 28 Kegeln Rückstand auf die Bahnen. Sabrina Schwan (516) kann den dritten Mannschaftspunkt holen, doch das Spiel geht mit einem Gesamtergebnis von 3121:3031 Kegeln zugunsten der Roßdorf Reserve aus.

Gruppenliga 1 Frauen

Kfr. Obernburg II – SKC Breuberg-Höchst 4:2
Im Start punktet Helena Wagner (592) mit persönlicher Bestleistung, kann einen Rückstand aber nicht verhindern. In der Schlussachse ergattert Inge Hoferichter mit ihrem Duellsieg einen weiteren Mannschaftspunkt und das Spiel endet mit 2191:2158 Kegeln zugunsten der Obernburgerinnen.

M.K.

14./15.11. Hessische Ligen Männer

Hessenliga Männer

Kfr. Obernburg – TuS Rüsselsheim 4:4
Im Start kommen die Obernburger teils knapp, teils deutlich unter die Räder und müssen 120 Kegel Rückstand hinnehmen. Die Schlussachse beweist Kampfgeist und Georg Zenglein (650) mit persönlicher Bestleistung und der tagesbeste Marco Matheis (684) können mit ihren Duellsiegen den Rückstand noch drehen. Mit 3654:3634 Kegeln steht ein Unentschieden auf der Anzeige.

R 09 Wölfersheim – EK Heigenbrücken 6:2
Der Start verläuft nach Plan für Heigenbrücken, denn Dieter Hasenstab (598) und Sven Zahradnik (594) erwischen ihre Gegner auf dem falschen Fuß und können beide Punkte und 122 Kegel Vorsprung herausspielen. Danach läuft nicht mehr viel zusammen, keine weiteren Duelle können gewonnen werden und mit 3464:3304 Holz geht das Spiel noch verloren.

SG KMH Untermain – Olympia Mörfelden II 4:4
Mark Löffler (584) kann in der Startachse sein Duell gewinnen und das Spiel geht fast ausgeglichen in die Mitttelpaarung. Eric Müller (628) holt den nächsten Mannschaftspunkt und schickt die Schlussachse mit 48 Kegeln Vorsprung auf die Bahnen. Gegen stark aufspielende Mörfelder können zwar keine Punkte gewonnen werden, doch mit 3598:3593 Kegeln halten die Untermainler das Unentschieden.

Regionalliga A Männer

KSC Hainstadt – KSC Frammersbach II 6:2
Erst in der zweiten Achse kann die Zweitliga-Reserve von Frammersbach mit Matthias Gernert (570) punkten, wobei bis dahin bereits ein Rückstand von 126 Kegeln auf der Anzeigetafel steht. Max Väthjunker (590) kann nochmal punkten und einige Kegel herausholen, doch die Gesamtholz bleiben mit 3535:3435 Kegeln bei den Hausherren

DJK/AN Großostheim – Bahnfrei Damm II 0:8
Großostheim findet an diesem Tag nicht in die Spur und zudem bricht ein Spieler nach 43 Wurf ab, sodass die zweite Garnitur von Bahnfrei Damm leichtes Spiel hat. Die Punktesammler auf Seiten der Gäste sind Christian Pfister (620), Leon Pfister (533), Lukas Pfister (520), Thomas Kopp (557), Ralf Liebler (539) und Emmerich Blahut (554).

Dreieck Damm – SKG YU Hanau 78 6:2
Mit Frank Laas (549) und der persönlichen Bestleistung von Nico Laas (631) kommt Dreieck gut in die Partie. Oliver Weis (555) kann den nächsten Duellsieg holen, und Bernd Eichhorn (566) kann das Spiel in der Schlussachse nach Hause bringen. Mit 3374:3349 Kegeln geht das Spiel zugunsten der Heimmannschaft aus.

SG KMH Untermain II – DJK Blau-Weiß Münster 0:8
Die Reserve der Untermainler sieht gegen Münster kein Land und kann bei 5,5 Satzpunkten kein Duell gewinnen. Mit

3242:3565 Holz geht das Spiel punktlos verloren.

Gruppenliga 1 Männer

SKC Breuberg-Höchst II – Gemütlichkeit Mömlingen 6:2
Erst die Schlussachse kann für Mömlingen punkten, als Manuel Leuchtweis (525) und Nico Reitz (521) jeweils ihre Duelle für sich entscheiden. Bei 3186:3057 Kegeln geht das Spiel bei der Zweiten aus Breuberg-Höchst auch in die Gesamtholz verloren.

Kfr. Obernburg II – KSG Hösbach-AB 4:4
Im Start kann Philipp Heeg (576) und Volker Arnold (595) für die KSG, und Steffen Elbert (569) für die Obernburg-Reserve punkten. Mit 40 Kegeln zugunsten der Gäste geht das Schlusstrio auf die Bahnen, wobei Joachim Brückner (591) und Thomas Buchner (579) jeweils für Hösbach punkten. Raphael Spalding (615) kann neben seinem Punktgewinn auch die Gesamtkegel auf Obernburger Seite ziehen und auch die zweite Mannschaft der Kegelfreunde spielt Unentschieden.

R 09 Wölfersheim II – Bfr. Kleinwallstadt 6:2
Gegen die Hessenliga-Reserve kommt Kleinwallstadt mit dem Punktgewinn von Florian Seitz (541) gut ins Spiel. In der Mittelachse kann Marc Heider (528) ebenfalls punkten und die Schlussachse geht mit hauchdünner Führung von drei Kegeln auf die Bahnen. In einem Krimi gehen beide Duelle mit wenigen Kegeln verloren, sodass leider auch die Gesamtholz mit 3212:3206 Kegeln zugunsten der Heimmannschaft die Seite wechseln.

SKG BS-Salmünster II – Einigkeit Nilkheim 3:5
Nilkheim kann erst in der Mittelachse mit Lars Berberich (534) und Wolfgang Zidaric (532) doppelt punkten. Florian Steiniger (614) beweist großen Kampfgeist und die Schlussachse der Einigkeit kann die Partie mit 3287:3309 Holz noch drehen.

Gruppenliga 2 Männer

VWSK Wiesbaden – SG Kleinostheim/Mainaschaff III 8:0
Ohne Punkte muss die dritte der Untermainler die Heimreise aus Wiesbaden antreten. Mit einem Abbruch nach 75 Wurf fällt die Niederlage mit 3175:2828 Kegeln deutlich aus.

M.K.

14./15.11. Bezirk/KVA

Bezirksliga

Die Dritte von Bahnfrei Damm muss die erste Saisonniederlage hinnehmen. Dominic Seitner mit 577 und Walter Schuldes mit 558 sorgten für das knapp bessere Ende für die Strietwälder Hausherren. (4:2 / 2167:2155)

Auch der Tabellenzweite KSC Frammersbach 3 kann auswärts nicht punkten. Tobias Brendel führte mit 596 den FC Oberafferbach zum Heimsieg. (4:2 / 2157:2121)

KC Gem. Schaafheim mit Torben Weinkauf 562 besiegte zu Hause EK Nilkheim 2 und nutzte damit die Gelegenheit, den Abstand zu verkürzen. (5:1 / 2082:1972)

Simon Hock stellte mit 612 einen neuen Bahnrekord auf und hatte damit den größten Anteil am Heimsieg gegen EK Heigenbrücken 2. (6:0 / 2101:1884)

SG Sulzbach/Niedernberg hat in Andreas Schüßler mit 574 den entscheidenden Aktivposten und holt sich die Punkte gegen TV Haibach. (4:2 / 2141:1993)

A-Liga 1

Nachholspiel vom 6. Spieltag am 14.11.2026: SKC Breuberg-Höchst 3 – Dreieck Damm 2 4:2 / 1980:1925

Ein weiterer Sieg für Spitzenreiter FC Laufach 1, diesmal gegen die Zweite aus Münster. (5:1 / 2036:1911)

Vor allem Julian Schuck mit 585 zeichnete verantwortlich für den Erfolg von FC Oberafferbach 2 gegen den Tabellenzweiten KSG Hösbach-AB 2. (5:1 / 2148:2027)

DJK/AN Großostheim 3 holte drei Einzelsiege, doch insgesamt war Gem. Mömlingen 2 um 8 Holz besser und schon hatte man das Unentschieden. (3:3 / 1973:1981)

A-Liga 2

DJK/AN Großostheim 2 bleibt an der Spitze durch den klaren Heimerfolg gegen Gem. Mömlingen 3. (6:0 / 2020:1789)

Verlustpunktfrei folgt FC Laufach 2 – allerdings mit zwei Spielen weniger – nach dem ebenfalls deutlichen Heimsieg gegen SG KMH Untermain 4. (5:1 / 1869:1760)

Den zweiten Saisonerfolg feierte Bahnfrei Kleinwallstadt 2 bei KSC Frammersbach 4. (1:5 / 1815:1970)

B-Liga

Nachholspiel vom 1. Spieltag am 14.11.2026: KSG Hösbach-AB 3 - SG Sulzbach/Niedernberg 2 1:5 / 1796:1853

Mit Robin Schwind 556 verteidigt EK Nilkheim 3 souverän und verlustpunktfrei die Tabellenführung gegen EK Mainaschaff 1. (5:1 / 1978:1924)

KC Gem. Schaafheim 2 holt sich die Punkte gegen DJK BW Münster 3. (4:2 / 1859:1805)

KVA-Liga 1

Im Spitzenspiel der beiden, bis dahin ungeschlagenen, Mannschaften konnte sich Bahnfrei Damm 4 bei EK Nilkheim 4 durchsetzen. Die Highlights setzten Roland Bilz mit 548 sowie Lucas Frey mit 582. (2085:2103)

Auf dem 3. Platz rangiert SG KMH Untermain 5 nach dem Sieg bei KC Gem. Schaafheim 3. (1708:1918)

Steffen Matheis hatte für Kfr Obernburg 3 mit 586 glänzend vorgelegt, doch am Ende triumphierte SG Strietwald 2 knapp. (1874:1891)

Alle Neun Schweinheim 3 behielt ebenfalls am Ende die Oberhand gegen EK Heigenbrücken 3. (1820:1795).

KVA-Liga 2

Mit nur einem Minuspunkt behaftet verteidigte DJK/AN Großostheim 4 die Führung gegen EK Nilkheim 5. (1918:1844)

Gleich 4 Mannschaften folgen mit 6 Pluspunkten, darunter Gem. Mömlingen 4 nach dem Auswärtssieg bei FC Oberafferbach 3. (1665:1796)

SG Elsenfeld/Mönchberg 1 kommt ohne Gegner zu den Punkten. (1782:0)

HGL

14./15.11. Bezirk Einzel

Einzelergebnisse über 520 Frauen:

Jessica Liebich (Bahnfrei Kleinwallstadt) 537, Vanessa Kinzel (FC Oberafferbach) 530, Nicole Lebert (FC Laufach) 521

Einzelergebnisse über 530 Männer:

Simon Hock (Alle Neun Schweinheim) 612, Tobias Brendel (FC Oberafferbach) 596, Steffen Matheis (Kfr Obernburg) 586, Julian Schuck (FC Oberafferbach) 585, Lucas Frey (Bahnfrei Damm) 582, Dominic Seitner (SG Strietwald) 577, Andreas Schüßler (SG Sulzbach/Niedernberg) 574, Daniel Weiß (KSC Frammersbach) 566, Torben Weinkauf (KC Gem. Schaafheim) 562, Walter Schuldes (SG Strietwald) 558, Jonas Brauburger (Bahnfrei Damm) 558, Robin Schwind (EK Nilkheim) 556, Philipp Glanz (TV Haibach) 548, Roland Bilz (EK Nilkheim) 548, Karl-Heinz Weigand (FC Oberafferbach) 547, Janick Eisenhardt (KSC Frammersbach) 546, Niklas Kehrer (Bahnfrei Damm) 542, Ronald Kirsch (KSC Frammersbach) 542, Peter Walther (FC Oberafferbach) 541, Hans-Günter Liebler (Bahnfrei Damm) 539, Sebastian Hesbacher (KC Gem. Schaafheim) 538, Johann Mülek (FC Laufach) 536, Lukas Rothenbüchler (SG KMH Untermain) 535, Christian Schmitz (FC Oberafferbach) 534, Henrik Steigerwald (SG Sulzbach/Niedernberg) 530

HGL

14./15.11. Bezirk Besonderes

Bahnrekord

Simon Hock	Alle Neun Schweinheim	612 (384/228)	in Schweinheim

Persönliche Bestleistungen

Nils Matheis	Kfr Obernburg	KVA	400	313/87
Michael Czisch	FC Oberafferbach	KVA	411	307/104
Siri Kreis	KC Gem. Schaafheim	B-Liga	495	336/159
Gabriele Fuhry	Kfr Obernburg	HL	554	382/172
Helena Wagner	Kfr Obernburg	GL	592	376/216
Nico Laas	Dreieck Damm	RL	631	401/230
Georg Zenglein	Kfr Obernburg	HL	650	393/257

Mannschaftsbestleistung von EK Nilkheim 4 mit 2085

HGL / aus Sportwinner/KVA/SZP

14./15.11. die besten Ergebnisse aus dem Bereich KVA

Frauen:

Julia Hock	KSC Frammersbach	HL	612	393/219	in Frammersbach

Männer:

Markus Rill	KSC Frammersbach	BL	655	400/255	in Frammersbach
Marius Peter	KSC Frammersbach	BL	633	397/236	in Frammersbach
Nico Laas	Dreieck Damm	RL	631	401/230	in Damm

HGL

21.11. Vorschau Bezirksmeisterschaft Sprint

Da sich bei den Frauen nur eine Teilnehmerin gemeldet hat, ist sie automatisch für Hessen qualifiziert.

14 Teilnehmer haben bei den Männern gemeldet. Gespielt wird am Samstag in Breuberg ab 13:00 Uhr → siehe Starterliste

22.11. Vorschau Pauly DKBC-Pokal

Frauen 1. Runde:

Von den insgesamt 26 angesetzten Spielen wurden 22 bereits am 25.10.2026 absolviert, der Rest folgt am 22.11.2026.

Unter anderem trifft dabei Kfr Obernburg auf die Vertretung vom TSV Breitengüßbach, die in der aktuellen Saison in der 2. Bundesliga Mitte der Frauen eingegliedert ist.

Männer 3. Runde:

Olympia Mörfelden spielt bereits am 22.11.2026 bei BSV GW Friedrichshain. Die Mannschaft aus der 2. BL Ost Männer konnte in der zweiten Runde immerhin den SC Regensburg zu Hause besiegen – mit 5:3 / 3520:3519.

➔ Die restlichen Spiele der 3. Runde Männer sowie die Spiele der 2. Runde Frauen sind am 19./20.12.2026 angesetzt.

DKBC



Fünf Sterne für unsere Immobilien-Makler.

Wir bieten Beratung und Service der Spitzenklasse!

Im Auftrag der Zeitschrift Capital wurden in ganz Deutschland die Leistungen von Maklerunternehmen geprüft.
Unsere Immobilienmakler wurden erneut mit der Höchstnote von fünf Sternen ausgezeichnet.

Wir beraten Sie gerne:
ImmobilienCenter Telefon: 06021 397-1397
E-Mail: immo@s-abmil.de

Aktuelle Immobilienangebote finden Sie hier: www.s-abmil.de/immo

Capital
MAKLER-KOMPASS WOHNEN
Top-Makler Aschaffenburg
★★★★★
Höchstnote für
Sparkasse Aschaffenburg Miltenberg
Quelle: IB Institut IM TEST: 4.288 Makler
HEFT 10/25 GÜLTIG BIS: 10/26

Maklertätigkeit erfolgt in Vertretung der Sparkassen-Immobilien-Vermittlungs-GmbH

Sparkasse Aschaffenburg Miltenberg

Deutscher Keglerbund Classic e.V.

Spielleiter: Rammler, Robert; **Tel.:** 081 21 / 825 24; **Mobil:**
E-Mail: spielleiter@dkbc.de; **Fax:**
Stand: 14.11.2026

Saison 2026-27 / Männer / 2. Bundesliga Mitte / 7. Spieltag / Spielplan

Nr	Datum / Zeit			Gastgeber	Gast	Ergebnis
25	Sa	30.01.2027	12:00	1.SKC Monsheim e.V.	SV Wernburg	Verlegt
26	Sa	14.11.2026	12:30	SKC Nibelungen Lorsch	Bahnfrei Damm	7,0 : 1,0
27	Sa	14.11.2026	13:00	SKK Eschlkam	SC Regensburg	0,0 : 8,0
28	Sa	14.11.2026	13:00	KSC Frammersbach	KK TuS Hirschau	6,0 : 2,0

Spielfrei: TSV Breitengüßbach

Saison 2026-27 / Männer / 2. Bundesliga Mitte / 7. Spieltag / Tabelle (Gesamt)

			Gesamt			Heim			Auswärts		
Pl	Mannschaft	Bezirk	Sp	TP	MP	Sp	TP	MP	Sp	TP	MP
1	TSV Breitengüßbach	BY	6	12 - 0	34,0	3	6 - 0	17,0	3	6 - 0	17,0
2	SC Regensburg	BY	6	9 - 3	33,0	3	6 - 0	18,0	3	3 - 3	15,0
3	SKC Nibelungen Lorsch	HE	6	8 - 4	27,0	4	8 - 0	24,0	2	0 - 4	3,0
4	Bahnfrei Damm	HE	6	7 - 5	25,0	3	5 - 1	17,0	3	2 - 4	8,0
5	1.SKC Monsheim e.V.	RP	6	6 - 6	23,0	3	4 - 2	14,0	3	2 - 4	9,0
6	KSC Frammersbach	HE	6	5 - 7	22,0	3	4 - 2	15,0	3	1 - 5	7,0
7	SKK Eschlkam	BY	7	3 - 11	19,0	4	3 - 5	12,0	3	0 - 6	7,0
8	SV Wernburg	TH	5	2 - 8	13,5	2	2 - 2	7,5	3	0 - 6	6,0
9	KK TuS Hirschau	BY	6	2 - 10	19,5	2	2 - 2	9,0	4	0 - 8	10,5
10	TSV Großbardorf	BY	0	0 - 0	0,0	0	0 - 0	0,0	0	0 - 0	0,0

Saison 2026-27 / Männer / 2. Bundesliga Mitte / 7. Spieltag / Spieltagbester (Heim)

Spieler	Mannschaft	Kegel	Abr
Mende, Lukas	SKC Nibelungen Lorsch	657	283
Rill, Markus	KSC Frammersbach	655	255
Fingerle, Timo	SKC Nibelungen Lorsch	639	237
Peter, Marius	KSC Frammersbach	633	236
Straub, Michael	SKC Nibelungen Lorsch	632	224
Pfeffer, Thomas	SKK Eschlkam	626	205
Hahner, Markus	SKK Eschlkam	624	221
Bohrmann, Lars	SKC Nibelungen Lorsch	597	210
Zschuppe, Nico	SKC Nibelungen Lorsch	590	214
Bergbauer, Matthias	SKK Eschlkam	586	184

Saison 2026-27 / Männer / 2. Bundesliga Mitte / 7. Spieltag / Spieltagbester (Ausw)

Spieler	Mannschaft	Kegel	Abr
Weiß, Julian	SC Regensburg	662	240
Elsinger, Taras	SC Regensburg	637	252
Radina, Tim	SC Regensburg	634	240
Oettl, Michael	SC Regensburg	627	237
Zöller, Christoph	Bahnfrei Damm	613	217
Deichner, Nils	SC Regensburg	607	218
Kopp, Felix	Bahnfrei Damm	603	211
Rösch, Daniel	KK TuS Hirschau	593	194
Lebert, Patrick	Bahnfrei Damm	586	223
Baumer, Bastian	KK TuS Hirschau	579	193

Saison 2026-27 / Männer / 2. Bundesliga Mitte / 7. Spieltag / Rekorde

Rekord	Name	Ergebnis	Datum	Spielort
Mannschaft Heim	SKC Nibelungen Lorsch	3742	31.10.2026	Kegelcenter Lorsch
Mannschaft Auswärts	TSV Breitengüßbach	3815	26.09.2026	SpVGG Eschlkam
Spieler Heim	Pfeffer, Thomas	677	26.09.2026	SpVGG Eschlkam
Spieler Auswärts	Ernyesi, Robert	681	26.09.2026	SpVGG Eschlkam

Deutscher Keglerbund Classic e.V.

Spielleiter: Rammler, Robert; **Tel.:** 081 21 / 825 24; **Mobil:**
E-Mail: spielleiter@dkbc.de; **Fax:**
Stand: 14.11.2026

Saison 2026-27 / Männer / 2. Bundesliga Mitte / 7. Spieltag / Ergebnisübersicht

26	SKC Nibelungen Lorsch		**7,0**	**:**		**1,0**		Bahnfrei Damm	
		Kegel	SP	MP	MP	SP	Kegel		
	Mende, Lukas	657	4,0	1,0		0,0	577	Spangenberger, Theo	
	Zschuppe, Nico	590	2,0	1,0		2,0	586	Lebert, Patrick	
	Wernz, Stefan	573	1,5		1,0	2,5	613	Zöller, Christoph	
	Fingerle, Timo	639	4,0	1,0		0,0	547	Tumulka, Franz	
	Straub, Michael	632	3,0	1,0		1,0	603	Kopp, Felix	
	Bohrmann, Lars	597	2,0	1,0		2,0	573	Fischer, Patrick	
		3688	**16,5**	**2,0**	**0,0**	**7,5**	**3499**		
27	SKK Eschlkam		**0,0**	**:**		**8,0**		SC Regensburg	
		Kegel	SP	MP	MP	SP	Kegel		
	Bergbauer, Matthias	586	1,0		1,0	3,0	634	Radina, Tim	
	Utz, Josef	569	2,0		1,0	2,0	607	Deichner, Nils	
	Pfeffer, Florian	555	1,0			1,0	131	Stojanovic, Kristijan	**a**
					1,0	2,0	432	Immer, Thomas	**e**
	Pfeffer, Thomas	626	2,0		1,0	2,0	627	Oettl, Michael	
	Maller, Alexander	584	1,0		1,0	3,0	637	Elsinger, Taras	
	Hahner, Markus	624	1,0		1,0	3,0	662	Weiß, Julian	
		3544	**8,0**	**0,0**	**2,0**	**16,0**	**3730**		

T. Immer für K. Stojanovic nach 35 Wurf

28	KSC Frammersbach		**6,0**	**:**		**2,0**		KK TuS Hirschau	
		Kegel	SP	MP	MP	SP	Kegel		
	Peter, Gabriel	582	3,0	1,0		1,0	563	Paukstadt, Jens	
	Rill, Markus	655	3,0	1,0		1,0	565	Seubert, Horst	
	Imhof, Felix	563	1,0		1,0	3,0	576	Held, Alexander	
	Peter, Marius	633	3,0	1,0		1,0	579	Baumer, Bastian	
a	Appel, René	275	0,0		1,0	3,0	593	Rösch, Daniel	
e	Biermann, Justin	291	1,0						
	Frenzl, Florian	556	2,0	1,0		0,0	239	Rösch, Robert	**a**
						2,0	297	Hiltl, Christopher	**e**
		3555	**13,0**	**2,0**	**0,0**	**11,0**	**3412**		

J. Biermann für R. Appel nach 42 Wurf; C. Hiltl für R. Rösch nach 60 Wurf

Deutscher Keglerbund Classic e.V.

Spielleiter: Rammler, Robert; **Tel.:** 081 21 / 825 24; **Mobil:**
E-Mail: spielleiter@dkbc.de; **Fax:**
Stand: 14.11.2026

Saison 2026-27 / Männer / 2. Bundesliga Mitte / 7. Spieltag / Schnittliste (Auswärts)

Pl	Spieler	Klub	AK	Sp	Ausw-Ø	Sp	Heim-Ø	Sp	Gesamt-Ø	Best	MP
1	Wittke, Christopher	TSV Breitengüßbach	Männer	3	657,67	3	655,67	6	656,67	670	6,0
2	Ernyesi, Robert	TSV Breitengüßbach	Männer	3	649,00	3	584,00	6	616,50	681	4,0
3	Rennert, Christian	TSV Breitengüßbach	Sen A m	3	645,00	3	633,67	6	639,33	670	5,0
4	Weiß, Julian	SC Regensburg	Männer	3	642,67	3	600,33	6	621,50	674	6,0
5	Appel, René	KSC Frammersbach	Männer	3	639,67	2	611,50	5	628,40	656	4,0
6	Michel, Raven	SV Wernburg	Männer	3	638,33	2	659,50	5	646,80	676	4,0
7	Zöller, Christoph	Bahnfrei Damm	Sen A m	2	635,50	3	648,00	5	643,00	670	5,0
8	Zeh, Christian	SV Wernburg	Männer	1	635,00	2	603,00	3	613,67	635	2,0
9	Elsinger, Taras	SC Regensburg	Männer	3	634,00	3	638,00	6	636,00	658	5,0
10	Zschuppe, Nico	SKC Nibelungen Lorsch	Männer	1	627,00	3	591,33	4	600,25	627	2,0
11	Moshacke, Justin	TSV Breitengüßbach	U23 m	3	621,33	3	638,67	6	630,00	661	3,0
12	Peter, Marius	KSC Frammersbach	Männer	2	617,50	2	606,50	4	612,00	670	2,0
13	Lebert, Patrick	Bahnfrei Damm	Männer	2	617,00	3	615,67	5	616,20	648	2,0
14	Radina, Tim	SC Regensburg	U23 m	3	617,00	3	630,00	6	623,50	656	5,0
15	Immer, Thomas	SC Regensburg	Männer	1	616,00	2	592,50	3	600,33	616	2,0
16	Frenzl, Florian	KSC Frammersbach	Männer	2	615,50	3	583,67	5	596,40	627	4,0
17	Mende, Lukas	SKC Nibelungen Lorsch	Männer	2	612,50	4	634,00	6	626,83	657	5,0
18	Krüger, Daniel	1.SKC Monsheim e.V.	Männer	3	610,33	3	615,67	6	613,00	634	6,0
19	Imhof, Felix	KSC Frammersbach	Männer	3	607,33	1	563,00	4	596,25	623	0,0
20	Oettl, Michael	SC Regensburg	Männer	3	607,33	2	572,50	5	593,40	627	1,0
21	Deichner, Nils	SC Regensburg	Männer	1	607,00	2	600,00	3	602,33	610	1,0
22	Held, Alexander	KK TuS Hirschau	Männer	3	606,67	2	617,00	5	610,80	642	4,0
23	Schulz, Pierre	1.SKC Monsheim e.V.	Männer	3	606,00	2	592,50	5	600,60	617	3,0
24	Gesierich, Michael	SC Regensburg	Männer	2	605,50	2	608,50	4	607,00	627	3,0
25	Bergbauer, Matthias	SKK Eschlkam	Männer	3	605,00	4	612,00	7	609,00	645	5,0
26	Rietze, Florian	SV Wernburg	U23 m	1	603,00	0	0,00	1	603,00	603	0,0
27	Sommer, Paul	SV Wernburg	Männer	3	602,33	2	609,00	5	605,00	618	2,0
28	Buch, Fabian	SKC Nibelungen Lorsch	Männer	1	602,00	1	607,00	2	604,50	607	1,0
29	Hahner, Markus	SKK Eschlkam	Männer	3	600,67	4	607,50	7	604,57	632	3,0
30	Baumer, Bastian	KK TuS Hirschau	Männer	3	598,33	1	565,00	4	590,00	619	2,0
31	Klier, Manuel	SKK Eschlkam	Männer	2	598,00	2	638,00	4	618,00	650	3,0
32	Pfeffer, Thomas	SKK Eschlkam	Männer	3	594,67	4	645,00	7	623,43	677	5,0
33	Hock, René	KSC Frammersbach	Männer	1	594,00	1	577,00	2	585,50	594	0,0
34	Franz jun., Jonni	1.SKC Monsheim e.V.	Männer	2	594,00	1	571,00	3	586,33	609	0,0
35	Straub, Michael	SKC Nibelungen Lorsch	Männer	1	593,00	4	632,25	5	624,40	661	4,0
36	Spangenberger, Theo	Bahnfrei Damm	Männer	3	592,67	3	610,67	6	601,67	631	3,0
37	Biermann, Justin	KSC Frammersbach	Männer	2	591,50	0	0,00	2	591,50	603	0,0
38	Seubert, Horst	KK TuS Hirschau	Männer	4	591,50	1	592,00	5	591,60	612	3,0
39	Maller, Alexander	SKK Eschlkam	Männer	1	591,00	2	587,50	3	588,67	591	0,0
40	Rösch, Robert	KK TuS Hirschau	Männer	3	591,00	2	599,00	5	594,20	618	3,5
41	Kräuter, Tobias	1.SKC Monsheim e.V.	Männer	2	591,00	3	592,67	5	592,00	611	2,0
42	Bechmann-Beier, Eric	SV Wernburg	Männer	3	589,67	2	581,50	5	586,40	612	1,5
43	Paukstadt, Jens	KK TuS Hirschau	Sen A m	4	589,50	2	612,00	6	597,00	627	2,0
44	Jelitte, Christian	TSV Breitengüßbach	Männer	3	589,33	3	607,67	6	598,50	628	3,0
45	Fingerle, Timo	SKC Nibelungen Lorsch	Männer	2	589,00	3	621,67	5	608,60	639	2,0
46	Klonner, Sebastian	1.SKC Monsheim e.V.	Männer	3	587,00	2	570,50	5	580,40	621	2,0
47	Fischer, Patrick	Bahnfrei Damm	Männer	3	585,33	3	615,00	6	600,17	633	2,0
48	Dietz, Andreas	SKC Nibelungen Lorsch	Sen A m	1	584,00	2	596,50	3	592,33	602	1,0
49	Peter, Gabriel	KSC Frammersbach	Sen B m	2	583,00	3	586,67	5	585,20	605	3,0
50	Schneider, Pascal	TSV Breitengüßbach	Männer	3	582,33	1	603,00	4	587,50	627	1,0

BERNHARD Appelmann

Autolackiererei • Karosseriebau • KFZ-Reparaturen • Abschleppdienst



Bernhard Appelmann GmbH
Karosseriebau
Bavariastraße 32
63743 Aschaffenburg
Tel: +49 (0) 6021 / 9 11 77
Fax: +49 (0) 6021 / 97 01 26
E-Mail: info@kba-ab.de
www.kba-ab.de

Hessischer Kegler- und Bowling Verband e.V.

Spielleitung: Köhler, Margit (sektionssportwart-classic@hkbv-ev.de); **T** 06152-9878922
Ligaleitung: Köhler, Margit (sektionssportwart-classic@hkbv-ev.de); **T** 06152-9878922
Stand: 15.11.2026

Saison 2026-27 / Frauen / Hessenliga / 7. Spieltag / Spielplan

Nr	Datum / Zeit			Gastgeber	Gast	Ergebnis
31	So	15.11.2026	12:00	Kfr. Obernburg 1	KSC Hainstadt 1	5,0 : 3,0
32	So	15.11.2026	12:30	KSC 73 Mörfelden 1	SG Florstadt/Friedberg 1	6,5 : 1,5
33	So	15.11.2026	14:45	SKV Kriemhild Lorsch 2	SVS Griesheim 1	2,0 : 6,0
34	So	15.11.2026	13:00	R 09 Wölfersheim 1	Rot-Weiss Walldorf 1	8,0 : 0,0
35	So	15.11.2026	12:30	KSC Frammersbach 1	SG Haibach/Großostheim 1	5,0 : 3,0

Saison 2026-27 / Frauen / Hessenliga / 7. Spieltag / Tabelle (Gesamt)

			Gesamt			Heim			Auswärts		
Pl	Mannschaft	Bezirk	Sp	TP	MP	Sp	TP	MP	Sp	TP	MP
1	KSC 73 Mörfelden 1	BZ3	7	13 - 1	39,5	4	8 - 0	24,5	3	5 - 1	15,0
2	KSC Frammersbach 1	BZ1	7	13 - 1	38,0	3	5 - 1	15,0	4	8 - 0	23,0
3	SG Florstadt/Friedberg 1	BZ2	7	12 - 2	36,5	3	6 - 0	17,0	4	6 - 2	19,5
4	KSC Hainstadt 1	BZ2	7	6 - 8	31,0	4	6 - 2	23,0	3	0 - 6	8,0
5	R 09 Wölfersheim 1	BZ2	7	6 - 8	29,0	4	4 - 4	20,0	3	2 - 4	9,0
6	SG Haibach/Großostheim 1	BZ1	7	6 - 8	28,0	3	4 - 2	15,0	4	2 - 6	13,0
7	Kfr. Obernburg 1	BZ1	7	6 - 8	27,0	4	4 - 4	18,0	3	2 - 4	9,0
8	Rot-Weiss Walldorf 1	BZ3	7	3 - 11	17,0	3	2 - 4	10,0	4	1 - 7	7,0
9	SVS Griesheim 1	BZ3	7	3 - 11	16,0	3	1 - 5	7,0	4	2 - 6	9,0
10	SKV Kriemhild Lorsch 2	BZ3	7	2 - 12	18,0	4	2 - 6	13,0	3	0 - 6	5,0

Saison 2026-27 / Frauen / Hessenliga / 7. Spieltag / Spieltagbester (Heim)

Spieler	Mannschaft	Kegel	Abr
Birkofer, Lea	KSC 73 Mörfelden 1	627	224
Wenzel, Laura	KSC 73 Mörfelden 1	615	218
Hock, Julia	KSC Frammersbach 1	612	219
Westenburger, Jutta	R 09 Wölfersheim 1	587	196
Knak, Michelle	Kfr. Obernburg 1	587	195
Hartmann, Tina	KSC Frammersbach 1	583	201
Enders, Christel	SKV Kriemhild Lorsch 2	582	193
Geiß, Michelle	KSC 73 Mörfelden 1	565	190
Lüftner, Katja	R 09 Wölfersheim 1	563	183
Bockard, Verena	SKV Kriemhild Lorsch 2	563	174

Saison 2026-27 / Frauen / Hessenliga / 7. Spieltag / Spieltagbester (Ausw)

Spieler	Mannschaft	Kegel	Abr
Ripper, Raffaella	SVS Griesheim 1	636	246
Fraas, Nina	SVS Griesheim 1	613	224
Bürger-Doffin, Jennifer	KSC Hainstadt 1	591	195
Rosenau, Inka	SG Florstadt/Friedberg 1	589	202
Petermann, Nina	SG Haibach/Großostheim 1	587	202
Kappes, Daniela	SG Florstadt/Friedberg 1	579	203
Nagel, Nadine	SG Florstadt/Friedberg 1	565	182
Gröper, Nadine	KSC Hainstadt 1	559	175
Lehr, Sonja	KSC Hainstadt 1	558	177
Rosenau, Nicole	SG Florstadt/Friedberg 1	557	181

Saison 2026-27 / Frauen / Hessenliga / 7. Spieltag / Rekorde

Rekord	Name	Ergebnis	Datum	Spielort
Mannschaft Heim	KSC 73 Mörfelden 1	3556	27.09.2026	Keglerklause
Mannschaft Auswärts	KSC Frammersbach 1	3494	04.10.2026	Salztrögstuben
Spieler Heim	Lehr, Sonja	655	08.11.2026	Großsporthalle
Spieler Auswärts	Wenzel, Laura	637	08.11.2026	Clubhaus Rot Weiß

Hessischer Kegler- und Bowling Verband e.V.

Spielleitung: Köhler, Margit (sektionssportwart-classic@hkbv-ev.de); **T** 06152-9878922
Ligaleitung: Köhler, Margit (sektionssportwart-classic@hkbv-ev.de); **T** 06152-9878922
Stand: 15.11.2026

Saison 2026-27 / Frauen / Hessenliga / 7. Spieltag / Ergebnisübersicht

31	Kfr. Obernburg 1		**5,0**	**:**		**3,0**		KSC Hainstadt 1
		Kegel	SP	MP	MP	SP	Kegel	
	Knak, Michelle	587	4,0	1,0		0,0	484	Winter, Eva-Karin
	Daniel, Barbara	530	3,5	1,0		0,5	511	Krammig, Eva-Maria
	Hanke, Anja	535	1,0		1,0	3,0	591	Bürger-Doffin, Jennifer
	Fuhry, Gabriele	554	2,0		1,0	2,0	558	Lehr, Sonja
a	Matheis, Elke	0	0,0			2,0	503	Schierz, Annett
	Knak, Melissa	522	2,0	1,0				
	Zöller, Alexandra	537	1,0		1,0	3,0	559	Gröper, Nadine
		3265	**13,5**	**2,0**	**0,0**	**10,5**	**3206**	

M. Knak für E. Matheis nach 12 Wurf, Persönliche Bestleistung Gabriele Fuhry 554 Kegel

32	KSC 73 Mörfelden 1		**6,5**	**:**		**1,5**		SG Florstadt/Friedberg 1
		Kegel	SP	MP	MP	SP	Kegel	
a	Knebel, Layla	115	0,0			1,5	523	Günther, Daniela
e	Adams, Ekaterini	429	2,5	1,0				
	Geiß, Michelle	565	2,0	0,5	0,5	2,0	565	Nagel, Nadine
	Freit, Ann-Katrin	557	2,0		1,0	2,0	589	Rosenau, Inka
	Friedrich, Lisa-Marie	560	2,0	1,0		2,0	557	Rosenau, Nicole
	Wenzel, Laura	615	4,0	1,0		0,0	579	Kappes, Daniela
	Birkofer, Lea	627	4,0	1,0		0,0	551	Nelson, Alice
		3468	**16,5**	**2,0**	**0,0**	**7,5**	**3364**	

E. Adams für L. Knebel nach 24 Wurf, Gelbe Karten wegen Übertritt 53. Wurf E. Adams

33	SKV Kriemhild Lorsch 2		**2,0**	**:**		**6,0**		SVS Griesheim 1
		Kegel	SP	MP	MP	SP	Kegel	
	Nufer, Lea	553	0,0		1,0	4,0	613	Fraas, Nina
	Czajkowski, Petra	506	1,0		1,0	3,0	516	Cezanne, Cornelia
	Bockard, Verena	563	2,5	1,0		1,5	543	Montino, Andrea
	Enders, Christel	582	4,0	1,0		0,0	494	Göbel, Stephanie
a	Walter, Silke	371	1,0		1,0	2,0	551	Obermüller, Jutta
e	Ebert, Monika	149	1,0					
	Buch, Lea	544	0,0		1,0	4,0	636	Ripper, Raffaella
		3268	**9,5**	**0,0**	**2,0**	**14,5**	**3353**	

M. Ebert für S. Walter nach 62 Wurf

34	R 09 Wölfersheim 1		**8,0**	**:**		**0,0**		Rot-Weiss Walldorf 1
		Kegel	SP	MP	MP	SP	Kegel	
	Westenburger, Jutta	587	3,0	1,0		1,0	516	Vollgraf, Silke
	Best, Jennifer	536	3,0	1,0		1,0	503	Biron, Yvonne
	Best, Sylvia	485	4,0	1,0		0,0	462	Leddin, Martina
a	Lüftner, Lisa	412	3,0			0,0	514	Spahn, Louisa
e	Westenburger, Bianca	146	1,0	1,0				
	Lüftner, Katja	563	4,0	1,0		0,0	493	Tron, Melanie
	Bonarius, Sandra	540	4,0	1,0		0,0	461	Schäfer-Alvarado, Sandra
		3269	**22,0**	**2,0**	**0,0**	**2,0**	**2949**	

B. Westenburger für L. Lüftner nach 88 Wurf

35	KSC Frammersbach 1		**5,0**	**:**		**3,0**		SG Haibach/Großostheim 1
		Kegel	SP	MP	MP	SP	Kegel	
	Hock, Julia	612	3,0	1,0		1,0	484	Reis, Elisabeth
	Franz, Lara	544	2,0		1,0	2,0	553	Hasenstab, Vanessa
	Köhler, Yvonne	540	2,0		1,0	2,0	549	Henn, Claudia
	Werthmann, Emilia	553	2,0	1,0		2,0	514	König, Franziska
	Hartmann, Tina	583	3,0	1,0		1,0	552	Einhäuser, Caroline
a	Heeg, Mareike	244	0,0		1,0	4,0	587	Petermann, Nina
a	Wiesner, Mia	102	0,0					
e	Kopp, Sophia	116	0,0					

		3294	**12,0**	**2,0**	**0,0**	**12,0**	**3239**	

M. Wiesner für M. Heeg nach 50 Wurf; S. Kopp für M. Wiesner nach 90 Wurf

Hessischer Kegler- und Bowling Verband e.V.

Spielleitung: Köhler, Margit (sektionssportwart-classic@hkbv-ev.de); **T** 06152-9878922
Ligaleitung: Köhler, Margit (sektionssportwart-classic@hkbv-ev.de); **T** 06152-9878922
Stand: 15.11.2026

Saison 2026-27 / Frauen / Hessenliga / 7. Spieltag / Schnittliste (Auswärts)

Pl	Spieler	Klub	AK	Sp	Ausw-Ø	Sp	Heim-Ø	Sp	Gesamt-Ø	Best	MP
1	Hock, Julia	KSC Frammersbach	Frauen	4	602,75	2	615,50	6	607,00	635	6,0
2	Ripper, Raffaella	SVS Griesheim	Frauen	2	594,00	0	0,00	2	594,00	636	1,0
3	Bürger-Doffin, Jennifer	KSC Hainstadt	Frauen	2	590,50	4	557,75	6	568,67	591	6,0
4	Petermann, Nina	SG Haibach/Großostheim	Frauen	4	586,50	1	540,00	5	577,20	614	5,0
5	Heckmann, Leonie	SKV Kriemhild Lorsch	Frauen	1	586,00	1	551,00	2	568,50	586	1,0
6	Hasenstab, Vanessa	SG Haibach/Großostheim	U23 w	3	581,67	2	535,50	5	563,20	605	5,0
7	Franz, Lara	KSC Frammersbach	U19 w	1	581,00	1	544,00	2	562,50	581	1,0
8	Birkofer, Lea	KSC 73 Mörfelden	Frauen	3	580,00	4	585,75	7	583,29	627	6,0
9	Hassenzahl, Lea	SKV Kriemhild Lorsch	Frauen	1	580,00	0	0,00	1	580,00	580	1,0
10	Friedrich, Lisa-Marie	KSC 73 Mörfelden	Frauen	3	578,00	4	581,25	7	579,86	615	6,0
11	Geiß, Michelle	KSC 73 Mörfelden	U23 w	3	575,33	4	554,25	7	563,29	587	3,5
12	Wenzel, Laura	KSC 73 Mörfelden	Frauen	3	575,00	4	601,00	7	589,86	640	4,0
13	Bauer, Cecille	KSC Frammersbach	Frauen	4	575,00	1	552,00	5	570,40	604	3,0
14	Hartmann, Tina	KSC Frammersbach	Frauen	2	574,50	3	563,33	5	567,80	583	5,0
15	Lehr, Emilia	SG Florstadt/Friedberg	U19 w	2	571,00	1	467,00	3	536,33	576	2,0
16	Rosenau, Inka	SG Florstadt/Friedberg	U19 w	4	565,50	3	536,33	7	553,00	590	5,0
17	Fraas, Nina	SVS Griesheim	Frauen	4	565,00	3	531,00	7	550,43	613	2,0
18	Lüftner, Katja	R 09 Wölfersheim	Sen A w	3	564,67	4	557,00	7	560,29	593	3,0
19	Adams, Ekaterini	KSC 73 Mörfelden	Sen A w	2	564,50	2	570,00	4	567,25	600	2,0
20	Obermüller, Jutta	SVS Griesheim	Sen B w	4	563,75	3	531,67	7	550,00	587	5,0
21	Werthmann, Emilia	KSC Frammersbach	U23 w	4	561,25	3	560,33	7	560,86	588	5,0
22	Köhler, Yvonne	KSC Frammersbach	Sen A w	3	560,33	3	548,33	6	554,33	586	5,0
23	Buch, Lea	SKV Kriemhild Lorsch	Frauen	2	558,50	3	542,00	5	548,60	559	1,0
24	Freitag, Melanie	KSC Frammersbach	Frauen	1	557,00	0	0,00	1	557,00	557	0,0
25	Heeg, Mareike	KSC Frammersbach	Frauen	3	556,67	2	511,00	5	538,40	573	0,0
26	Freit, Ann-Katrin	KSC 73 Mörfelden	Frauen	3	556,00	4	553,75	7	554,71	604	2,0
27	Best, Jennifer	R 09 Wölfersheim	Frauen	3	555,67	4	555,50	7	555,57	579	7,0
28	Gröper, Nadine	KSC Hainstadt	Frauen	2	555,00	4	565,25	6	561,83	627	5,0
29	Hock, Jessica	SG Haibach/Großostheim	Frauen	3	553,33	3	548,00	6	550,67	581	3,0
30	Nagel, Nadine	SG Florstadt/Friedberg	Frauen	3	552,00	2	529,00	5	542,80	572	2,5
31	Enders, Christel	SKV Kriemhild Lorsch	Sen C w	2	551,50	4	570,25	6	564,00	603	5,0
32	Kappes, Daniela	SG Florstadt/Friedberg	Frauen	2	551,50	1	543,00	3	548,67	579	0,0
33	Nelson, Alice	SG Florstadt/Friedberg	Frauen	3	551,33	2	542,00	5	547,60	552	4,0
34	Henn, Claudia	SG Haibach/Großostheim	Sen B w	3	551,33	2	537,00	5	545,60	556	5,0
35	Lüftner, Lisa	R 09 Wölfersheim	Frauen	3	548,00	3	533,33	6	540,67	565	4,0
36	Lehr, Sonja	KSC Hainstadt	Sen A w	3	547,33	4	617,00	7	587,14	655	6,0
37	Bockard, Verena	SKV Kriemhild Lorsch	Frauen	2	546,00	3	559,33	5	554,00	569	4,0
38	Einhäuser, Caroline	SG Haibach/Großostheim	Frauen	4	544,75	2	539,50	6	543,00	556	1,0
39	Spahn, Louisa	Rot-Weiss Walldorf	Frauen	4	543,25	2	580,50	6	555,67	602	3,0
40	Rosenau, Nicole	SG Florstadt/Friedberg	Frauen	4	540,75	3	527,00	7	534,86	559	3,0
41	Knebel, Layla	KSC 73 Mörfelden	U23 w	1	540,00	1	570,00	2	555,00	570	1,0
42	Westenburger, Jutta	R 09 Wölfersheim	Sen A w	2	537,50	3	570,00	5	557,00	587	3,0
43	Fuhry, Gabriele	Kfr. Obernburg	Frauen	1	536,00	1	554,00	2	545,00	554	1,0
44	Günther, Daniela	SG Florstadt/Friedberg	Frauen	3	535,67	2	508,50	5	524,80	545	3,0
45	Nufer, Lea	SKV Kriemhild Lorsch	U19 w	2	532,00	3	548,67	5	542,00	562	1,0
46	Vollgraf, Silke	Rot-Weiss Walldorf	Frauen	4	531,75	3	532,00	7	531,86	571	2,0
47	Szengel, Verena	Kfr. Obernburg	Frauen	1	531,00	2	582,50	3	565,33	601	2,0
48	Lehr, Sandra	SG Florstadt/Friedberg	Frauen	2	529,50	1	530,00	3	529,67	552	3,0
49	Walter, Silke	SKV Kriemhild Lorsch	Sen A w	3	527,33	1	554,00	4	534,00	554	0,0
50	Zöller, Alexandra	Kfr. Obernburg	Sen A w	3	524,67	4	550,00	7	539,14	580	2,0

Wir suchen dich!

Jetzt bewerben

Zerspanungsmechaniker / CNC-Fräser / CNC-Dreher (m/w/d)

Ab sofort
Unbefristet
Standort: Niedernberg

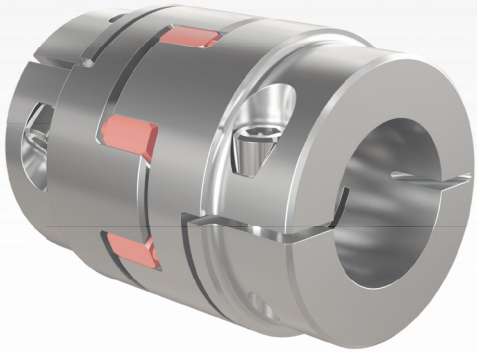

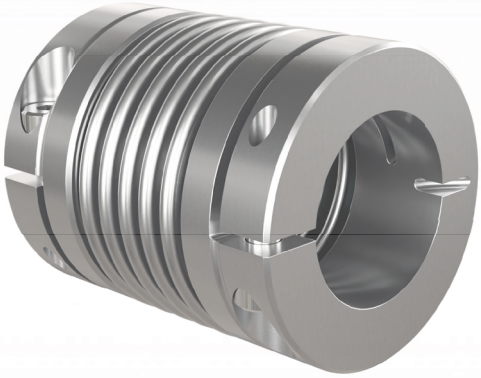

Was dich bei uns erwartet

- Programmieren, Rüsten und Bedienen von CNC-gesteuerten Bearbeitungsmaschinen
- Nutzung vorhandener CNC-Programme und Korrektur der Programme im Bedarfsfall
- Erstellen von CNC-Programmen
- Erkennen auftretender Störfaktoren und Unterstützung bei deren Behebung
- Wirtschaftlicher Einsatz von Ressourcen, insbesondere der Werkzeuge
- Kontrolle der Maßgenauigkeit und Beschaffenheit der von Ihnen hergestellten Werkstücke

RINGSPANN®

www.ringspann-sts.de

Hessischer Kegler- und Bowling Verband e.V.

Spielleitung: Köhler, Margit (sektionssportwart-classic@hkbv-ev.de); **T** 06152-9878922
Ligaleitung: Köhler, Alexander (sektionssportwart-classic@hkbv-ev.de); **T** 06152 9878922
Stand: 15.11.2026

Saison 2026-27 / Frauen / Regionalliga / 7. Spieltag / Spielplan

Nr	Datum / Zeit			Gastgeber	Gast	Ergebnis
25	So	15.11.2026	12:00	SG Arheilgen 1	KSG Hösbach-AB 1	6,0 : 2,0
26	So	15.11.2026	15:30	SKG Roßdorf 2	SG KMH Untermain 1	5,0 : 3,0
27	So	15.11.2026	15:30	KSC 73 Mörfelden 2	SKG Gräfenhausen 1	5,0 : 3,0
28	So	15.11.2026	11:00	SG Neuenh./Freiger. 1	KSV Bischofsheim 1	7,0 : 1,0

Spielfrei: Grün-Weiss Offenbach 1

Saison 2026-27 / Frauen / Regionalliga / 7. Spieltag / Tabelle (Gesamt)

			Gesamt			Heim			Auswärts		
Pl	Mannschaft	Bezirk	Sp	TP	MP	Sp	TP	MP	Sp	TP	MP
1	SG Arheilgen 1	BZ3	7	10 - 4	36,0	4	6 - 2	23,0	3	4 - 2	13,0
2	KSG Hösbach-AB 1	BZ1	6	8 - 4	32,0	3	4 - 2	16,0	3	4 - 2	16,0
3	Grün-Weiss Offenbach 1	BZ3	6	8 - 4	30,0	3	6 - 0	19,0	3	2 - 4	11,0
4	SG Neuenh./Freiger. 1	BZ2	6	8 - 4	29,0	3	4 - 2	15,0	3	4 - 2	14,0
5	KSV Bischofsheim 1	BZ2	7	7 - 7	26,0	3	4 - 2	13,0	4	3 - 5	13,0
6	KSC 73 Mörfelden 2	BZ3	6	6 - 6	20,0	3	4 - 2	13,0	3	2 - 4	7,0
7	SKG Gräfenhausen 1	BZ3	6	6 - 6	19,0	3	6 - 0	16,0	3	0 - 6	3,0
8	SKG Roßdorf 2	BZ3	6	3 - 9	19,0	3	3 - 3	12,0	3	0 - 6	7,0
9	SG KMH Untermain 1	BZ3	6	0 - 12	13,0	3	0 - 6	7,0	3	0 - 6	6,0

Saison 2026-27 / Frauen / Regionalliga / 7. Spieltag / Spieltagbester (Heim)

Spieler	Mannschaft	Kegel	Abr
Sill, Annika	SG Neuenh./Freiger. 1	592	215
Piper, Marie-Isabel	SG Neuenh./Freiger. 1	574	180
Urban, Vivian	KSC 73 Mörfelden 2	554	163
Groß, Annika	KSC 73 Mörfelden 2	553	192
Wagner, Theresa	SG Neuenh./Freiger. 1	547	175
Fleischhauer, Bianca	SKG Roßdorf 2	542	185
Gaab, Vivien	SKG Roßdorf 2	538	170
Gaab, Simone	SKG Roßdorf 2	536	182
Wilker, Julia	SG Neuenh./Freiger. 1	525	190
Berg, Alexandra	KSC 73 Mörfelden 2	525	165

Saison 2026-27 / Frauen / Regionalliga / 7. Spieltag / Spieltagbester (Ausw)

Spieler	Mannschaft	Kegel	Abr
Wirges, Rosel	SKG Gräfenhausen 1	555	186
Sauer, Panja	SG KMH Untermain 1	540	156
Kolessin, Jasmine	KSV Bischofsheim 1	533	189
Buchner, Ingrid	KSG Hösbach-AB 1	528	169
Weber, Silvia	SG KMH Untermain 1	518	150
Schwan, Sabrina	SG KMH Untermain 1	516	188
Berger, Marisca	KSG Hösbach-AB 1	505	178
Neumann, Gerdi	SKG Gräfenhausen 1	504	137
Faß, Jennifer	SG KMH Untermain 1	501	145
Knell, Karin	SKG Gräfenhausen 1	499	161

Saison 2026-27 / Frauen / Regionalliga / 7. Spieltag / Rekorde

Rekord	Name	Ergebnis	Datum	Spielort
Mannschaft Heim	Grün-Weiss Offenbach 1	3281	01.11.2026	Kultur u. Sportzentrum (Martinsee)
Mannschaft Auswärts	SKG Roßdorf 2	3202	08.11.2026	SKG Vereinsheim
Spieler Heim	Steiger, Petra	615	08.11.2026	SKG Vereinsheim
Spieler Auswärts	Kolessin, Jasmine	581	19.09.2026	SV Vorwärts

Hessischer Kegler- und Bowling Verband e.V.

Spielleitung: Köhler, Margit (sektionssportwart-classic@hkbv-ev.de); **T** 06152-9878922
Ligaleitung: Köhler, Alexander (sektionssportwart-classic@hkbv-ev.de); **T** 06152 9878922
Stand: 15.11.2026

Saison 2026-27 / Frauen / Regionalliga / 7. Spieltag / Ergebnisübersicht

25	SG Arheilgen 1		**6,0**		**:**	**2,0**		KSG Hösbach-AB 1	
		Kegel	SP	MP	MP	SP	Kegel		
	Knebel, Fiona	485	1,0		1,0	3,0	528	Buchner, Ingrid	
	Heyd, Antonia	484	2,0	1,0		0,0	219	Staab, Silvia	**a**
						2,0	248	Stadelmann, Sabrina	**e**
	Stein, Monika	512	4,0	1,0		0,0	441	Wedlich, Corinna	
	Schwarz, Sabine	439	2,0		1,0	2,0	441	Imhof, Ivonne	
	Thiede, Stephanie	516	4,0	1,0		0,0	464	Fritsch, Sandra	
	Mees, Martina	507	2,0	1,0		2,0	505	Berger, Marisca	
		2943	**15,0**	**2,0**	**0,0**	**9,0**	**2846**		

S. Stadelmann für S. Staab nach 60 Wurf, S.Stadelmann Gelb wegen Übertritt 118.Wurf

26	SKG Roßdorf 2		**5,0**		**:**	**3,0**		SG KMH Untermain 1	
		Kegel	SP	MP	MP	SP	Kegel		
	Adam, Karin	488	1,0		1,0	3,0	494	Schade, Andrea	
	Fleischhauer, Bianca	542	2,0	1,0		2,0	518	Weber, Silvia	
	Gaab, Vivien	538	4,0	1,0		0,0	501	Faß, Jennifer	
	Klotz, Christina	513	1,0		1,0	3,0	540	Sauer, Panja	
	Gaab, Simone	536	4,0	1,0		0,0	462	Rachor, Claudia	
	Vogel, Elisabeth	504	2,0		1,0	2,0	516	Schwan, Sabrina	
		3121	**14,0**	**2,0**	**0,0**	**10,0**	**3031**		

27	KSC 73 Mörfelden 2		**5,0**		**:**	**3,0**		SKG Gräfenhausen 1	
		Kegel	SP	MP	MP	SP	Kegel		
	Moser, Sandra	452	1,0		1,0	3,0	504	Neumann, Gerdi	
	Buck, Lesley-Elise	495	2,0		1,0	2,0	499	Knell, Karin	
	Urban, Vivian	554	3,0	1,0		1,0	476	Wilfert, Margot	
	Groß, Annika	553	2,0		1,0	2,0	555	Wirges, Rosel	
	Berg, Alexandra	525	4,0	1,0		0,0	484	Müller, Rosemarie	
	Macha, Jennifer	511	2,5	1,0		1,5	497	Steiger, Petra	
		3090	**14,5**	**2,0**	**0,0**	**9,5**	**3015**		

28	SG Neuenh./Freiger. 1		**7,0**		**:**	**1,0**		KSV Bischofsheim 1	
		Kegel	SP	MP	MP	SP	Kegel		
	Piper, Marie-Isabel	574	4,0	1,0		0,0	486	Krebs, Barbara	
	Sill, Annika	592	4,0	1,0		0,0	461	Bender, Helma	
	Wagner, Theresa	547	4,0	1,0		0,0	458	Scheuermann, Marion	
	Rödiger, Katja	516	4,0	1,0		0,0	459	Keiderling, Petra	
	Wöltje, Ines	516	4,0	1,0		0,0	498	Scherer, Melanie	
	Wilker, Julia	525	1,0		1,0	3,0	533	Kolessin, Jasmine	
		3270	**21,0**	**2,0**	**0,0**	**3,0**	**2895**		

Hessischer Kegler- und Bowling Verband e.V.

Spielleitung: Köhler, Margit (sektionssportwart-classic@hkbv-ev.de); **T** 06152-9878922
Ligaleitung: Köhler, Alexander (sektionssportwart-classic@hkbv-ev.de); **T** 06152 9878922
Stand: 15.11.2026

Saison 2026-27 / Frauen / Regionalliga / 7. Spieltag / Schnittliste (Auswärts)

Pl	Spieler	Klub	AK	Sp	Ausw-Ø	Sp	Heim-Ø	Sp	Gesamt-Ø	Best	MP
1	Adam, Susanne	SKG Roßdorf	Sen A w	1	556,00	0	0,00	1	556,00	556	0,0
2	Kolessin, Jasmine	KSV Bischofsheim	Frauen	4	545,00	3	524,33	7	536,14	581	5,0
3	Sauer, Panja	SG KMH Untermain	Sen A w	3	538,33	3	533,33	6	535,83	551	4,0
4	Groß, Annika	KSC 73 Mörfelden	U19 w	2	537,50	2	566,50	4	552,00	580	2,0
5	Sill, Annika	SG Neuenh./Freiger.	Frauen	2	537,00	2	574,50	4	555,75	592	3,0
6	Knebel, Layla	KSC 73 Mörfelden	U23 w	1	536,00	0	0,00	1	536,00	536	1,0
7	Groh, Ulrike	SG KMH Untermain	Sen B w	2	536,00	3	534,67	5	535,20	546	4,0
8	Reinecke, Michaela	Grün-Weiss Offenbach	Frauen	3	535,67	0	0,00	3	535,67	555	2,0
9	Staab, Silvia	KSG Hösbach-AB	Sen B w	2	531,50	3	509,00	5	518,00	541	4,0
10	Stein, Monika	SG Arheilgen	Sen A w	3	530,67	4	493,50	7	509,43	550	4,0
11	Thiede, Stephanie	SG Arheilgen	Frauen	3	530,33	4	503,75	7	515,14	559	7,0
12	Buchner, Ingrid	KSG Hösbach-AB	Sen B w	1	528,00	1	457,00	2	492,50	528	1,0
13	Piper, Marie-Isabel	SG Neuenh./Freiger.	Frauen	3	527,00	3	534,33	6	530,67	574	5,0
14	Berger, Marisca	KSG Hösbach-AB	Frauen	3	525,00	3	511,33	6	518,17	543	4,0
15	Haack, Petra	KSV Bischofsheim	Sen C w	2	524,00	3	487,00	5	501,80	538	4,0
16	Herdt, Nadine	Grün-Weiss Offenbach	Frauen	3	523,33	3	543,67	6	533,50	559	4,0
17	Demski, Sylvia	SKG Roßdorf	Frauen	1	522,00	0	0,00	1	522,00	522	1,0
18	Wagner, Theresa	SG Neuenh./Freiger.	Frauen	1	522,00	3	515,33	4	517,00	547	1,0
19	Weber, Silvia	SG KMH Untermain	Sen B w	2	519,50	1	572,00	3	537,00	572	1,0
20	Stadelmann, Sabrina	KSG Hösbach-AB	Frauen	2	519,00	1	491,00	3	509,67	530	2,0
21	Heyd, Antonia	SG Arheilgen	U23 w	3	518,33	3	464,00	6	491,17	551	4,0
22	Schwan, Sabrina	SG KMH Untermain	Frauen	3	518,00	2	471,50	5	499,40	551	1,0
23	Berg, Alexandra	KSC 73 Mörfelden	Sen A w	2	516,50	3	531,00	5	525,20	542	2,0
24	Vogel, Elisabeth	SKG Roßdorf	Frauen	3	514,33	3	514,00	6	514,17	533	3,0
25	Lohse, Doris	Grün-Weiss Offenbach	Sen B w	3	513,33	3	581,67	6	547,50	604	5,0
26	Planas Ramon, Kornelia	Grün-Weiss Offenbach	Sen B w	2	513,00	3	515,67	5	514,60	519	4,0
27	Mees, Martina	SG Arheilgen	Sen A w	2	511,00	4	503,00	6	505,67	522	5,0
28	Knebel, Fiona	SG Arheilgen	Sen A w	2	509,00	4	462,25	6	477,83	539	4,0
29	Scherer, Melanie	KSV Bischofsheim	Sen C w	3	508,00	3	498,67	6	503,33	530	1,0
30	Schade, Andrea	SG KMH Untermain	Sen B w	3	506,67	3	505,00	6	505,83	545	2,0
31	Fritsch, Sandra	KSG Hösbach-AB	Frauen	3	506,00	3	492,67	6	499,33	556	4,0
32	Schmidt, Petra	SG Neuenh./Freiger.	Sen A w	1	505,00	0	0,00	1	505,00	505	1,0
33	Keiderling, Petra	KSV Bischofsheim	Sen B w	4	504,25	3	503,33	7	503,86	565	4,0
34	Schwarz, Sabine	SG Arheilgen	Sen B w	1	503,00	3	457,00	4	468,50	503	2,0
35	Regenfuß, Kerstin	Grün-Weiss Offenbach	Frauen	1	503,00	2	508,00	3	506,33	509	1,0
36	Wirges, Rosel	SKG Gräfenhausen	Sen C w	3	502,67	3	555,33	6	529,00	567	4,0
37	Frank, Annemarie	Grün-Weiss Offenbach	Sen A w	3	501,67	3	525,33	6	513,50	530	4,0
38	Faß, Jennifer	SG KMH Untermain	Frauen	1	501,00	1	478,00	2	489,50	501	0,0
39	Imhof, Ivonne	KSG Hösbach-AB	Frauen	3	500,33	3	532,67	6	516,50	542	5,0
40	Meyer, Ines	SG KMH Untermain	Sen B w	1	500,00	1	484,00	2	492,00	500	0,0
41	Knell, Karin	SKG Gräfenhausen	Sen B w	1	499,00	1	490,00	2	494,50	499	1,0
42	Faßbender, Nicole	SG KMH Untermain	Frauen	2	499,00	3	525,33	5	514,80	533	1,0
43	Krebs, Barbara	KSV Bischofsheim	Sen C w	2	494,50	1	497,00	3	495,33	503	1,0
44	Gaab, Vivien	SKG Roßdorf	U19 w	3	494,00	3	508,00	6	501,00	538	4,0
45	Gaab, Simone	SKG Roßdorf	Frauen	3	492,00	3	509,67	6	500,83	536	2,0
46	Scheuermann, Marion	KSV Bischofsheim	Sen B w	3	489,33	1	518,00	4	496,50	518	2,0
47	Bender, Helma	KSV Bischofsheim	Sen C w	4	488,75	2	496,00	6	491,17	509	2,0
48	Wöltje, Ines	SG Neuenh./Freiger.	Frauen	3	487,67	3	493,67	6	490,67	524	4,0
49	Urban, Vivian	KSC 73 Mörfelden	Frauen	3	487,33	1	554,00	4	504,00	554	1,0
50	Böhm, Carmen	KSG Hösbach-AB	Frauen	1	487,00	0	0,00	1	487,00	487	0,0



brass

SKODA

Autohaus Brass Vertriebs GmbH & Co. KG · 63739 Aschaffenburg

www.brass-gruppe.de

Hessischer Kegler- und Bowling Verband e.V.

Spielleitung: Köhler, Margit (sektionssportwart-classic@hkbv-ev.de); **T** 06152-9878922
Ligaleitung: Kretzschmar, Nicole (stellv.bezirkssportwart.bez2-classic@hkbv-ev.de); **T** 06101-5051995; **M** 0177-7872119
Stand: 15.11.2026

Saison 2026-27 / Frauen / Gruppenliga 1 / 7. Spieltag / Spielplan

Nr	Datum / Zeit			Gastgeber	Gast	Ergebnis
14	So	15.11.2026	15:00	Kfr. Obernburg 2	SKC Breuberg-Höchst 1	4,0 : 2,0
15	So	15.11.2026	13:00	SKG BS-Salmünster 1	KSC F-Bockenheim 1	4,0 : 2,0
Spielfrei: Dreieck Damm 1, SG Neuenh./Freiger. 2						

Saison 2026-27 / Frauen / Gruppenliga 1 / 7. Spieltag / Tabelle (Gesamt)

			Gesamt			Heim			Auswärts		
Pl	Mannschaft	Bezirk	Sp	TP	MP	Sp	TP	MP	Sp	TP	MP
1	SKG BS-Salmünster 1	BZ2	4	8 - 0	20,0	2	4 - 0	10,0	2	4 - 0	10,0
2	Dreieck Damm 1	BZ1	5	8 - 2	20,0	3	6 - 0	15,0	2	2 - 2	5,0
3	KSC F-Bockenheim 1	BZ2	5	4 - 6	16,0	2	4 - 0	11,0	3	0 - 6	5,0
4	SKC Breuberg-Höchst 1	BZ1	5	4 - 6	14,0	3	2 - 4	6,0	2	2 - 2	8,0
5	Kfr. Obernburg 2	BZ1	5	4 - 6	12,0	3	4 - 2	10,0	2	0 - 4	2,0
6	SG Neuenh./Freiger. 2	BZ2	4	0 - 8	2,0	1	0 - 2	0,0	3	0 - 6	2,0

Saison 2026-27 / Frauen / Gruppenliga 1 / 7. Spieltag / Spieltagbester (Heim)

Spieler	Mannschaft	Kegel	Abr
Wagner, Helena	Kfr. Obernburg 2	592	216
Schwan, Anja	SKG BS-Salmünster 1	563	174
Hoferichter, Inge	Kfr. Obernburg 2	561	181
Schneider, Martina	Kfr. Obernburg 2	534	154
Frech, Nadine	SKG BS-Salmünster 1	526	176
Sinsel, Tanja	SKG BS-Salmünster 1	520	149
Sittinger, Anne	Kfr. Obernburg 2	504	133
Betz, Brigitte	SKG BS-Salmünster 1	487	122
Fries, Malea	SKC Breuberg-Höchst 1	0	0
Petersen, Ines	SKC Breuberg-Höchst 1	0	0

Saison 2026-27 / Frauen / Gruppenliga 1 / 7. Spieltag / Spieltagbester (Ausw)

Spieler	Mannschaft	Kegel	Abr
Fries, Malea	SKC Breuberg-Höchst 1	586	202
Petersen, Ines	SKC Breuberg-Höchst 1	536	199
Barth, Antje	KSC F-Bockenheim 1	528	157
Gofran, Petra	KSC F-Bockenheim 1	526	154
Drechsel, Sabine	SKC Breuberg-Höchst 1	523	171
Kabel, Jutta	SKC Breuberg-Höchst 1	513	148
Haak, Jutta	KSC F-Bockenheim 1	511	169
Sokolowski, Monika	KSC F-Bockenheim 1	511	165
Wagner, Helena	Kfr. Obernburg 2	0	0
Hoferichter, Inge	Kfr. Obernburg 2	0	0

Saison 2026-27 / Frauen / Gruppenliga 1 / 7. Spieltag / Rekorde

Rekord	Name	Ergebnis	Datum	Spielort
Mannschaft Heim	SKG BS-Salmünster 1	2211	04.10.2026	Huttengrundhalle
Mannschaft Auswärts	SKG BS-Salmünster 1	2197	20.09.2026	Salztrögstuben
Spieler Heim	Wagner, Helena	592	15.11.2026	Salztrögstuben
Spieler Auswärts	Frech, Nadine	597	20.09.2026	Salztrögstuben

Hessischer Kegler- und Bowling Verband e.V.

Spielleitung: Köhler, Margit (sektionssportwart-classic@hkbv-ev.de); **T** 06152-9878922
Ligaleitung: Kretzschmar, Nicole (stellv.bezirkssportwart.bez2-classic@hkbv-ev.de); **T** 06101-5051995; **M** 0177-7872119
Stand: 15.11.2026

Saison 2026-27 / Frauen / Gruppenliga 1 / 7. Spieltag / Ergebnisübersicht

14	Kfr. Obernburg 2		**4,0**		**:**	**2,0**		SKC Breuberg-Höchst 1	
		Kegel	SP	MP	MP	SP	Kegel		
	Wagner, Helena	592	4,0	1,0		0,0	536	Petersen, Ines	
	Sittinger, Anne	504	0,0		1,0	4,0	586	Fries, Malea	
	Schneider, Martina	534	1,0		1,0	3,0	513	Kabel, Jutta	
	Hoferichter, Inge	561	2,0	1,0		2,0	523	Drechsel, Sabine	
		2191	**7,0**	**2,0**	**0,0**	**9,0**	**2158**		

Persönliche Bestleistungen Helena Wagner, Malea Fries

15	SKG BS-Salmünster 1		**4,0**		**:**	**2,0**		KSC F-Bockenheim 1	
		Kegel	SP	MP	MP	SP	Kegel		
	Betz, Brigitte	487	1,0		1,0	3,0	526	Gofran, Petra	
	Schwan, Anja	563	4,0	1,0		0,0	511	Sokolowski, Monika	
	Sinsel, Tanja	520	2,0	1,0		2,0	511	Haak, Jutta	
	Frech, Nadine	526	2,0		1,0	2,0	528	Barth, Antje	
		2096	**9,0**	**2,0**	**0,0**	**7,0**	**2076**		

Hessischer Kegler- und Bowling Verband e.V.

Spielleitung: Köhler, Margit (sektionssportwart-classic@hkbv-ev.de); **T** 06152-9878922
Ligaleitung: Kretzschmar, Nicole (stellv.bezirkssportwart.bez2-classic@hkbv-ev.de); **T** 06101-5051995; **M** 0177-7872119
Stand: 15.11.2026

Saison 2026-27 / Frauen / Gruppenliga 1 / 7. Spieltag / Schnittliste (Auswärts)

Pl	Spieler	Klub	AK	Sp	Ausw-Ø	Sp	Heim-Ø	Sp	Gesamt-Ø	Best	MP
1	Frech, Nadine	SKG BS-Salmünster	Sen A w	2	575,00	2	535,00	4	555,00	597	3,0
2	Schwan, Anja	SKG BS-Salmünster	Sen A w	1	570,00	2	566,00	3	567,33	570	3,0
3	Bachmann, Anja	Dreieck Damm	Sen B w	2	540,50	3	578,33	5	563,20	587	4,0
4	Petersen, Ines	SKC Breuberg-Höchst	Frauen	1	536,00	1	521,00	2	528,50	536	0,0
5	Fries, Malea	SKC Breuberg-Höchst	U19 w	2	532,00	2	493,50	4	512,75	586	2,0
6	Wagner, Helena	Kfr. Obernburg	Sen A w	1	530,00	1	592,00	2	561,00	592	1,0
7	Sinsel, Tanja	SKG BS-Salmünster	Sen A w	2	528,50	2	539,00	4	533,75	558	4,0
8	Brems, Melanie	Dreieck Damm	Frauen	1	523,00	0	0,00	1	523,00	523	1,0
9	Haak, Jutta	KSC F-Bockenheim	Sen B w	3	520,67	2	507,50	5	515,40	545	3,0
10	Breithut, Tina	SKG BS-Salmünster	Frauen	1	520,00	0	0,00	1	520,00	520	1,0
11	Gofran, Petra	KSC F-Bockenheim	Sen B w	3	517,33	2	509,00	5	514,00	528	4,0
12	Kabel, Jutta	SKC Breuberg-Höchst	Sen B w	2	513,50	3	524,33	5	520,00	536	3,0
13	Eichhorn, Svenja	Dreieck Damm	Frauen	1	513,00	2	556,00	3	541,67	563	2,0
14	Leuthäußer, Martina	SKC Breuberg-Höchst	Sen B w	1	511,00	3	508,33	4	509,00	523	3,0
15	Bachmann, Sina	Dreieck Damm	Frauen	2	510,00	3	521,00	5	516,60	533	3,0
16	Knak, Melissa	Kfr. Obernburg	Frauen	1	503,00	1	505,00	2	504,00	505	0,0
17	Barth, Antje	KSC F-Bockenheim	Frauen	3	501,67	2	510,00	5	505,00	532	4,0
18	Sokolowski, Monika	KSC F-Bockenheim	Sen B w	2	490,00	1	461,00	3	480,33	511	0,0
19	Schneider, Martina	Kfr. Obernburg	Sen B w	2	486,50	3	518,33	5	505,60	534	2,0
20	Drechsel, Sabine	SKC Breuberg-Höchst	Sen B w	2	481,00	2	476,50	4	478,75	523	2,0
21	Söller, Monika	Kfr. Obernburg	Sen B w	1	480,00	0	0,00	1	480,00	480	1,0
22	Peter, Petra	SG Neuenh./Freiger.	Sen B w	2	477,00	1	498,00	3	484,00	498	0,0
23	Eser, Rosmarie	Dreieck Damm	Sen C w	2	475,00	3	488,67	5	483,20	523	2,0
24	Weigand, Anita	SG Neuenh./Freiger.	Sen B w	2	474,50	1	446,00	3	465,00	490	1,0
25	Hoferichter, Inge	Kfr. Obernburg	Sen B w	2	471,50	3	529,33	5	506,20	561	2,0
26	Pfeffer, Stella	SG Neuenh./Freiger.	Frauen	1	470,00	0	0,00	1	470,00	470	0,0
27	Hahn, Rebekka	SG Neuenh./Freiger.	Frauen	2	464,50	1	424,00	3	451,00	471	0,0
28	Schön, Carmen	SG Neuenh./Freiger.	Sen B w	3	449,00	1	422,00	4	442,25	478	1,0
29	Wrase, Silke	SKG BS-Salmünster	Sen A w	1	447,00	0	0,00	1	447,00	447	0,0
30	Sittinger, Anne	Kfr. Obernburg	Sen B w	1	442,00	3	479,33	4	470,00	508	1,0
31	Malin, Sabrina	SG Neuenh./Freiger.	Frauen	1	439,00	0	0,00	1	439,00	439	0,0
32	Betz, Brigitte	SKG BS-Salmünster	Sen B w	0	0,00	2	513,50	2	513,50	540	1,0
33	Fuhry, Gabriele	Kfr. Obernburg	Frauen	0	0,00	1	505,00	1	505,00	505	1,0
34	Lautenschläger, Henny	SKC Breuberg-Höchst	Sen C w	0	0,00	1	449,00	1	449,00	449	0,0
35	Steinbach, Silvia	Dreieck Damm	Sen B w	0	0,00	1	380,00	1	380,00	380	0,0


SCHROTT-SCHÄFER
- seit 1919 -
Ankauf von Schrott und Metallen
Mo - Fr: 7:45 - 16:30 Uhr
info@schrottschaefer.de
06021 / 22309
www.schrottschaefer.de
Stefan Schäfer KG, Am Floßhafen 69, 63743 Aschaffenburg

Hessischer Kegler- und Bowling Verband e.V.

Spielleitung: Köhler, Margit (sektionssportwart-classic@hkbv-ev.de); **T** 06152-9878922
Ligaleitung: Köhler, Margit (sektionssportwart-classic@hkbv-ev.de); **T** 06152-9878922
Stand: 14.11.2026

Saison 2026-27 / Männer / Hessenliga / 7. Spieltag / Spielplan

Nr	Datum / Zeit			Gastgeber	Gast	Ergebnis
31	Sa	14.11.2026	12:00	Kfr. Obernburg 1	TuS Rüsselsheim 1	4,0 : 4,0
32	Sa	14.11.2026	12:30	SG KMH Untermain 1	Olympia Mörfelden 2	4,0 : 4,0
33	Sa	14.11.2026	16:30	SKC Nibelungen Lorsch 2	1. KC Rothenbergen 1	6,0 : 2,0
34	Sa	14.11.2026	12:00	SKG BS-Salmünster 1	SG Stockstadt/Biebesheim 1	6,0 : 2,0
35	Sa	14.11.2026	12:00	R 09 Wölfersheim 1	EK Heigenbrücken 1	6,0 : 2,0

Saison 2026-27 / Männer / Hessenliga / 7. Spieltag / Tabelle (Gesamt)

			Gesamt			Heim			Auswärts		
Pl	Mannschaft	Bezirk	Sp	TP	MP	Sp	TP	MP	Sp	TP	MP
1	SKC Nibelungen Lorsch 2	BZ3	7	12 - 2	39,0	4	8 - 0	25,0	3	4 - 2	14,0
2	Kfr. Obernburg 1	BZ1	7	11 - 3	40,5	4	7 - 1	26,0	3	4 - 2	14,5
3	Olympia Mörfelden 2	BZ3	7	10 - 4	36,0	3	6 - 0	20,0	4	4 - 4	16,0
4	SG KMH Untermain 1	BZ3	7	9 - 5	29,0	4	5 - 3	15,0	3	4 - 2	14,0
5	R 09 Wölfersheim 1	BZ2	7	8 - 6	29,0	3	4 - 2	13,0	4	4 - 4	16,0
6	SKG BS-Salmünster 1	BZ2	7	6 - 8	27,5	4	6 - 2	20,5	3	0 - 6	7,0
7	TuS Rüsselsheim 1	BZ3	7	6 - 8	26,0	4	4 - 4	16,0	3	2 - 4	10,0
8	EK Heigenbrücken 1	BZ1	7	3 - 11	17,0	3	3 - 3	10,0	4	0 - 8	7,0
9	SG Stockstadt/Biebesheim 1	BZ3	7	3 - 11	16,0	3	1 - 5	7,0	4	2 - 6	9,0
10	1. KC Rothenbergen 1	BZ2	7	2 - 12	20,0	3	0 - 6	7,0	4	2 - 6	13,0

Saison 2026-27 / Männer / Hessenliga / 7. Spieltag / Spieltagbester (Heim)

Spieler	Mannschaft	Kegel	Abr
Matheis, Marco	Kfr. Obernburg 1	684	258
Zenglein, Georg	Kfr. Obernburg 1	650	257
Lüftner, Patrick	R 09 Wölfersheim 1	647	249
Müller, Eric	SG KMH Untermain 1	628	238
Osinski, Jurek	SKC Nibelungen Lorsch 2	620	221
Schweitzer, Lars	R 09 Wölfersheim 1	618	231
Kämmer, Jan	SG KMH Untermain 1	618	218
Klüber, Thomas	SKG BS-Salmünster 1	614	244
Groh, Manuel	SG KMH Untermain 1	606	224
Schneider, Marcel	SKC Nibelungen Lorsch 2	604	199

Saison 2026-27 / Männer / Hessenliga / 7. Spieltag / Spieltagbester (Ausw)

Spieler	Mannschaft	Kegel	Abr
Weyrich, Patrick	TuS Rüsselsheim 1	645	247
Axthelm, Simon	Olympia Mörfelden 2	645	246
Schneider, Danny	SG Stockstadt/Biebesheim 1	621	232
Weyrich, Fabian	TuS Rüsselsheim 1	619	222
Wetzel, Sascha	Olympia Mörfelden 2	617	213
Vujakovic, Stevan	1. KC Rothenbergen 1	605	203
Vonhof, Daniel	Olympia Mörfelden 2	604	194
Göbel, Helmut	SG Stockstadt/Biebesheim 1	603	215
Beck, Stefan	TuS Rüsselsheim 1	601	202
Weyrich, Steffen	TuS Rüsselsheim 1	599	209

Saison 2026-27 / Männer / Hessenliga / 7. Spieltag / Rekorde

Rekord	Name	Ergebnis	Datum	Spielort
Mannschaft Heim	Kfr. Obernburg 1	3713	31.10.2026	Salztrögstuben
Mannschaft Auswärts	TuS Rüsselsheim 1	3634	14.11.2026	Salztrögstuben
Spieler Heim	Matheis, Marco	701	31.10.2026	Salztrögstuben
Spieler Auswärts	Matheis, Marco	658	26.09.2026	Huttengrundhalle

Hessischer Kegler- und Bowling Verband e.V.

Spielleitung: Köhler, Margit (sektionssportwart-classic@hkbv-ev.de); **T** 06152-9878922
Ligaleitung: Köhler, Margit (sektionssportwart-classic@hkbv-ev.de); **T** 06152-9878922
Stand: 14.11.2026

Saison 2026-27 / Männer / Hessenliga / 7. Spieltag / Ergebnisübersicht

31	Kfr. Obernburg 1		**4,0**	**:**		**4,0**		TuS Rüsselsheim 1	
		Kegel	SP	MP	MP	SP	Kegel		
	Klein, Jannik	562	0,0		1,0	4,0	645	Weyrich, Patrick	
	Matheis, Steffen	601	2,0		1,0	2,0	619	Weyrich, Fabian	
	Haas, Thomas	582	2,0		1,0	2,0	601	Beck, Stefan	
	Hock, Ralf	575	2,0		1,0	2,0	591	Schöpe, Alexander	
	Zenglein, Georg	650	3,0	1,0		1,0	599	Weyrich, Steffen	
	Matheis, Marco	684	4,0	1,0		0,0	579	Weyrich, Marek	
		3654	**13,0**	**2,0**	**0,0**	**11,0**	**3634**		

Gelbe Karte Jannik Klein Wurf 117 emotionaler Ausbruch, Georg Zenglein Wurf 10 Übertritt; Persönliche Bestleistung Georg Zenglein 650 Kegel

32	SG KMH Untermain 1		**4,0**	**:**		**4,0**		Olympia Mörfelden 2	
		Kegel	SP	MP	MP	SP	Kegel		
	Löffler, Mark	584	2,5	1,0		1,5	571	Seitz, Florian	
	Götz, Lars Daniel	574	2,0		1,0	2,0	591	Vonhof, Christian	
	Müller, Eric	628	3,0	1,0		1,0	565	Conrady, Mario	
	Groh, Manuel	606	2,0		1,0	2,0	617	Wetzel, Sascha	
	Kämmer, Jan	618	1,0		1,0	3,0	645	Axthelm, Simon	
	Schulz, Marcel	588	1,0		1,0	3,0	604	Vonhof, Daniel	
		3598	**11,5**	**2,0**	**0,0**	**12,5**	**3593**		

33	SKC Nibelungen Lorsch 2		**6,0**	**:**		**2,0**		1. KC Rothenbergen 1	
		Kegel	SP	MP	MP	SP	Kegel		
	Menke, Dominik	601	3,0	1,0		1,0	561	Lauersdorf, Mike	
	Mahler, Mario	586	1,0		1,0	3,0	605	Vujakovic, Stevan	
	Osinski, Jurek	620	2,0	1,0		2,0	585	Betz, Thomas	
	Dietz, Andreas	540	1,0		1,0	3,0	590	Schumann, Alexander	
	Schmitt, Michael	560	2,0	1,0		0,0	240	Schulz, Florian	**a**
						2,0	296	Protzmann, Kevin	**e**
	Schneider, Marcel	604	2,0	1,0		2,0	588	Kunkel, Christian	
		3511	**11,0**	**2,0**	**0,0**	**13,0**	**3465**		

K. Protzmann für F. Schulz nach 42 Wurf

34	SKG BS-Salmünster 1		**6,0**	**:**		**2,0**		SG Stockstadt/Biebesheim 1	
		Kegel	SP	MP	MP	SP	Kegel		
	Stehle, Stefan	589	1,0		1,0	3,0	621	Schneider, Danny	
	Klüber, Michael	586	3,0	1,0		1,0	525	Andic, Miloe	
	Hagenbach, Rene	579	4,0	1,0		0,0	497	Kilp, Armin	
	Bonarius, Björn	554	3,0	1,0		1,0	495	Göbel, Ben	
	Schwan, Stefan	571	1,5		1,0	2,5	603	Göbel, Helmut	
	Klüber, Thomas	614	4,0	1,0		0,0	550	Wenner, Markus	
		3493	**16,5**	**2,0**	**0,0**	**7,5**	**3291**		

35	R 09 Wölfersheim 1		**6,0**	**:**		**2,0**		EK Heigenbrücken 1	
		Kegel	SP	MP	MP	SP	Kegel		
	Wolf, Tobias	538	1,0		1,0	3,0	598	Hasenstab, Dieter	
	Lüftner, Hendrik	532	0,0		1,0	4,0	594	Zahradnik, Sven	
	Lüftner, Patrick	647	4,0	1,0		0,0	512	Cech, Fabian	
	Schweitzer, Lars	618	3,0	1,0		1,0	517	Nusdorfer, Jannik	
	Weigand, Andreas	570	2,0	1,0		2,0	541	Völker, Christian	
	Bonarius, Dirk	559	3,0	1,0		1,0	542	Ansmann, Kai	
		3464	**13,0**	**2,0**	**0,0**	**11,0**	**3304**		

H.Lüftner gelbe Karte () unsportliches Verhalten

Hessischer Kegler- und Bowling Verband e.V.

Spielleitung: Köhler, Margit (sektionssportwart-classic@hkbv-ev.de); **T** 06152-9878922
Ligaleitung: Köhler, Margit (sektionssportwart-classic@hkbv-ev.de); **T** 06152-9878922
Stand: 14.11.2026

Saison 2026-27 / Männer / Hessenliga / 7. Spieltag / Schnittliste (Auswärts)

Pl	Spieler	Klub	AK	Sp	Ausw-Ø	Sp	Heim-Ø	Sp	Gesamt-Ø	Best	MP
1	Axthelm, Simon	Olympia Mörfelden	Männer	1	645,00	2	634,00	3	637,67	655	3,0
2	Matheis, Marco	Kfr. Obernburg	Männer	3	626,00	4	661,00	7	646,00	701	7,0
3	Zschuppe, Nico	SKC Nibelungen Lorsch	Männer	1	621,00	1	625,00	2	623,00	625	2,0
4	Matheis, Steffen	Kfr. Obernburg	Männer	3	614,00	3	594,67	6	604,33	632	4,0
5	Weyrich, Fabian	TuS Rüsselsheim	Männer	3	613,00	4	598,25	7	604,57	633	7,0
6	Michel, Stephan	Olympia Mörfelden	Sen B m	2	611,50	2	643,00	4	627,25	658	3,0
7	Hausmann, Maximilian	SG KMH Untermain	Männer	2	609,50	2	556,00	4	582,75	646	2,0
8	Lüftner, Patrick	R 09 Wölfersheim	Männer	4	608,25	3	619,00	7	612,86	647	4,0
9	Schneider, Danny	SG Stockstadt/Biebesheim	Männer	3	605,33	2	572,00	5	592,00	634	4,0
10	Bonarius, Dirk	R 09 Wölfersheim	Männer	2	604,00	1	559,00	3	589,00	620	2,0
11	Molter, Michael	SG Stockstadt/Biebesheim	Sen A m	3	601,67	2	543,50	5	578,40	615	2,0
12	Weyrich, Patrick	TuS Rüsselsheim	Männer	2	601,50	2	538,00	4	569,75	645	2,0
13	Menke, Dominik	SKC Nibelungen Lorsch	Männer	3	601,33	4	595,25	7	597,86	638	4,0
14	Schweitzer, Lars	R 09 Wölfersheim	U23 m	4	601,25	3	609,67	7	604,86	658	5,0
15	Mende, Lukas	SKC Nibelungen Lorsch	Männer	1	600,00	0	0,00	1	600,00	600	1,0
16	Protzmann, Kevin	1. KC Rothenbergen	Männer	2	599,50	2	590,00	4	594,75	623	2,0
17	Weyrich, Steffen	TuS Rüsselsheim	Männer	3	597,00	3	565,33	6	581,17	612	1,0
18	Wernz, Stefan	SKC Nibelungen Lorsch	Männer	3	596,67	3	595,00	6	595,83	644	4,0
19	Lachmann, Frank	R 09 Wölfersheim	Männer	1	595,00	1	601,00	2	598,00	601	2,0
20	Beck, Stefan	TuS Rüsselsheim	Sen A m	3	593,33	4	602,50	7	598,57	619	3,0
21	Hasenstab, Dieter	EK Heigenbrücken	Sen A m	4	591,00	3	614,33	7	601,00	658	5,0
22	Schulz, Florian	1. KC Rothenbergen	Männer	3	589,00	3	591,00	6	590,00	628	4,0
23	Klüber, Thomas	SKG BS-Salmünster	Männer	3	588,67	4	605,25	7	598,14	615	5,5
24	Göbel, Helmut	SG Stockstadt/Biebesheim	Sen A m	4	585,50	3	551,67	7	571,00	603	4,0
25	Vonhof, Christian	Olympia Mörfelden	Männer	4	585,00	3	605,00	7	593,57	637	5,0
26	Heinen, Dennis	1. KC Rothenbergen	Männer	3	584,67	2	564,00	5	576,40	632	1,0
27	Vujakovic, Stevan	1. KC Rothenbergen	Männer	2	584,50	2	548,00	4	566,25	605	2,0
28	Bonarius, Björn	SKG BS-Salmünster	Männer	3	584,00	4	566,25	7	573,86	615	4,0
29	Spalding, Raphael	Kfr. Obernburg	U23 m	1	582,00	2	624,50	3	610,33	651	2,5
30	Vonhof, Daniel	Olympia Mörfelden	Männer	4	581,00	3	599,33	7	588,86	609	4,0
31	Mahler, Mario	SKC Nibelungen Lorsch	Männer	3	579,67	4	593,25	7	587,43	626	3,0
32	Weyrich, Marek	TuS Rüsselsheim	Männer	1	579,00	3	524,33	4	538,00	579	0,0
33	Löffler, Mark	SG KMH Untermain	U23 m	3	577,33	3	596,67	6	587,00	619	4,0
34	Wetzel, Sascha	Olympia Mörfelden	Männer	4	575,75	2	574,50	6	575,33	617	4,0
35	Klein, Jannik	Kfr. Obernburg	Männer	3	575,33	4	613,00	7	596,86	640	5,0
36	Hagenbach, Rene	SKG BS-Salmünster	Männer	3	575,33	4	572,25	7	573,57	592	4,0
37	Schöpe, Alexander	TuS Rüsselsheim	Männer	3	575,33	4	575,25	7	575,29	599	5,0
38	Kunkel, Christian	1. KC Rothenbergen	Männer	3	575,00	2	568,00	5	572,20	620	3,0
39	Goldbach, Marco	Olympia Mörfelden	Männer	3	574,67	1	566,00	4	572,50	580	0,0
40	Rödl, Daniel	R 09 Wölfersheim	Männer	4	574,50	1	566,00	5	572,80	589	1,0
41	Seitz, Florian	Olympia Mörfelden	Männer	4	574,25	3	566,33	7	570,86	602	4,0
42	Ansmann, Kai	EK Heigenbrücken	Sen A m	4	573,25	2	564,50	6	570,33	600	2,0
43	Weigand, Andreas	R 09 Wölfersheim	Männer	4	573,25	3	581,33	7	576,71	592	5,0
44	Schwan, Stefan	SKG BS-Salmünster	Sen B m	3	573,00	3	578,67	6	575,83	617	2,0
45	Dietz, Andreas	SKC Nibelungen Lorsch	Sen A m	1	571,00	2	579,50	3	576,67	619	2,0
46	Klüber, Michael	SKG BS-Salmünster	Männer	2	570,50	4	599,75	6	590,00	618	4,0
47	Götz, Lars Daniel	SG KMH Untermain	Männer	2	568,50	4	588,50	6	581,83	619	3,0
48	Elbert, Steffen	Kfr. Obernburg	Männer	3	568,33	3	595,33	6	581,83	611	4,0
49	Gutschalk, Tim	SKC Nibelungen Lorsch	U23 m	1	568,00	2	580,00	3	576,00	581	1,0
50	Betz, Thomas	1. KC Rothenbergen	Sen B m	4	568,00	2	567,00	6	567,67	585	2,0



Stark für die **Menschen**, stark für die **Region.**

Raiffeisen-Volksbank Aschaffenburg

Zweigniederlassung der Frankfurter Volksbank Rhein/Main eG

Hessischer Kegler- und Bowling Verband e.V.

Spielleitung: Köhler, Margit (sektionssportwart-classic@hkbv-ev.de); **T** 06152-9878922
Ligaleitung: Köhler, Alexander (sektionssportwart-classic@hkbv-ev.de); **T** 06152 9878922
Stand: 15.11.2026

Saison 2026-27 / Männer / Regionalliga A / 7. Spieltag / Spielplan

Nr	Datum / Zeit			Gastgeber	Gast	Ergebnis
31	Sa	14.11.2026	11:00	KSC Hainstadt 1	KSC Frammersbach 2	6,0 : 2,0
32	Sa	14.11.2026	16:00	SG KMH Untermain 2	DJK Blau-Weiß Münster 1	0,0 : 8,0
33	Sa	14.11.2026	12:30	DJK/AN Großostheim 1	Bahnfrei Damm 2	0,0 : 8,0
34	Sa	14.11.2026	13:00	Dreieck Damm 1	SKG YU Hanau 78 1	6,0 : 2,0
35	So	15.11.2026	11:00	SG Florstadt/Friedberg 1	SKC Breuberg-Höchst 1	3,0 : 5,0

Saison 2026-27 / Männer / Regionalliga A / 7. Spieltag / Tabelle (Gesamt)

			Gesamt			Heim			Auswärts		
Pl	Mannschaft	Bezirk	Sp	TP	MP	Sp	TP	MP	Sp	TP	MP
1	Bahnfrei Damm 2	BZ1	7	14 - 0	48,0	3	6 - 0	21,0	4	8 - 0	27,0
2	KSC Hainstadt 1	BZ2	7	11 - 3	40,0	4	7 - 1	23,0	3	4 - 2	17,0
3	KSC Frammersbach 2	BZ1	7	8 - 6	32,0	4	6 - 2	21,0	3	2 - 4	11,0
4	Dreieck Damm 1	BZ1	7	8 - 6	28,5	4	6 - 2	19,0	3	2 - 4	9,5
5	DJK Blau-Weiß Münster 1	BZ1	7	6 - 8	29,5	3	2 - 4	10,0	4	4 - 4	19,5
6	DJK/AN Großostheim 1	BZ1	7	6 - 8	23,0	4	4 - 4	14,5	3	2 - 4	8,5
7	SKC Breuberg-Höchst 1	BZ1	7	6 - 8	21,0	3	4 - 2	11,0	4	2 - 6	10,0
8	SG KMH Untermain 2	BZ3	7	5 - 9	24,0	4	4 - 4	14,0	3	1 - 5	10,0
9	SKG YU Hanau 78 1	BZ2	7	4 - 10	17,5	3	4 - 2	12,5	4	0 - 8	5,0
10	SG Florstadt/Friedberg 1	BZ2	7	2 - 12	16,5	3	2 - 4	11,5	4	0 - 8	5,0

Saison 2026-27 / Männer / Regionalliga A / 7. Spieltag / Spieltagbester (Heim)

Spieler	Mannschaft	Kegel	Abr
Heinemann, Denis	KSC Hainstadt 1	637	257
Laas, Nico	Dreieck Damm 1	631	230
Schwob, Marvin	KSC Hainstadt 1	624	214
Sinsel, Tobias	KSC Hainstadt 1	608	222
Götz, Christopher	KSC Hainstadt 1	578	197
Sauer-Pelizzon, Stefan	SG KMH Untermain 2	573	179
Eichhorn, Bernd	Dreieck Damm 1	566	183
Schramm, Horst	SG KMH Untermain 2	565	184
Lehr, Dominik	SG Florstadt/Friedberg 1	562	170
Kaup, Tim	SG KMH Untermain 2	555	196

Saison 2026-27 / Männer / Regionalliga A / 7. Spieltag / Spieltagbester (Ausw)

Spieler	Mannschaft	Kegel	Abr
Pfister, Christian	Bahnfrei Damm 2	620	236
Veit, Patrick	DJK Blau-Weiß Münster 1	619	208
Popov, Dalibor	SKG YU Hanau 78 1	608	214
Müller, Christian	DJK Blau-Weiß Münster 1	594	209
Brandt, Kai	DJK Blau-Weiß Münster 1	594	189
Weber, Marius	DJK Blau-Weiß Münster 1	592	202
Väthjunker, Max	KSC Frammersbach 2	590	219
Schwarzkopf, Florian	KSC Frammersbach 2	588	201
Scheuermann, Jan	DJK Blau-Weiß Münster 1	587	202
Abdulahi, Agim	SKG YU Hanau 78 1	582	192

Saison 2026-27 / Männer / Regionalliga A / 7. Spieltag / Rekorde

Rekord	Name	Ergebnis	Datum	Spielort
Mannschaft Heim	KSC Hainstadt 1	3606	03.10.2026	Großsporthalle
Mannschaft Auswärts	DJK Blau-Weiß Münster 1	3565	14.11.2026	SV Vorwärts
Spieler Heim	Pfister, Christian	639	03.10.2026	Kegelzentrum Aschaffenburg-Damm
Spieler Auswärts	Pfister, Christian	636	26.09.2026	SV Vorwärts

Hessischer Kegler- und Bowling Verband e.V.

Spielleitung: Köhler, Margit (sektionssportwart-classic@hkbv-ev.de); **T** 06152-9878922
Ligaleitung: Köhler, Alexander (sektionssportwart-classic@hkbv-ev.de); **T** 06152 9878922
Stand: 15.11.2026

Saison 2026-27 / Männer / Regionalliga A / 7. Spieltag / Ergebnisübersicht

31	KSC Hainstadt 1		**6,0**		:	**2,0**		KSC Frammersbach 2
		Kegel	SP	MP	MP	SP	Kegel	
	Götz, Christopher	578	3,0	1,0		1,0	549	Kirsch, Philipp
	Schwob, Marvin	624	3,0	1,0		1,0	588	Schwarzkopf, Florian
	Schmitt, Patrick	554	1,5		1,0	2,5	570	Gernert, Matthias
	Heinemann, Denis	637	3,0	1,0		1,0	560	Wegner, Sascha
	Sinsel, Tobias	608	3,0	1,0		1,0	578	Kolitsch, Emilio
	Sonntag, Karsten	534	1,0		1,0	3,0	590	Väthjunker, Max
		3535	**14,5**	**2,0**	**0,0**	**9,5**	**3435**	

32	SG KMH Untermain 2		**0,0**		:	**8,0**		DJK Blau-Weiß Münster 1
		Kegel	SP	MP	MP	SP	Kegel	
	Schramm, Horst	565	2,0		1,0	2,0	592	Weber, Marius
	Fleckenstein, Luis	532	0,0		1,0	4,0	594	Brandt, Kai
	Weiherer, Reinhold	483	0,0		1,0	4,0	587	Scheuermann, Jan
	Sauer-Pelizzon, Stefan	573	2,0		1,0	2,0	579	Kaffenberger, Stefan
	Fleckenstein, Jochen	534	0,5		1,0	3,5	594	Müller, Christian
	Kaup, Tim	555	1,0		1,0	3,0	619	Veit, Patrick
		3242	**5,5**	**0,0**	**2,0**	**18,5**	**3565**	

33	DJK/AN Großostheim 1		**0,0**		:	**8,0**		Bahnfrei Damm 2
		Kegel	SP	MP	MP	SP	Kegel	
	Damrich, Finn	545	0,0		1,0	4,0	620	Pfister, Christian
	Geistler, Christian	533	1,0		1,0	3,0	533	Pfister, Leon
a	Bachmann, Simon	382	0,5		1,0	2,5	520	Pfister, Lukas
e	Gramatowski, Dominik	149	1,0					
	Gramatowski, Luca	548	1,0		1,0	3,0	557	Kopp, Thomas
a	Becker, Levi	189	0,0		1,0	4,0	539	Liebler, Ralf
	Karadenizis, Ioannis	523	2,0		1,0	2,0	554	Blahut, Emmerich
		2869	**5,5**	**0,0**	**2,0**	**18,5**	**3323**	

D. Gramatowski für S. Bachmann nach 90 Wurf; L. Becker - Abbruch nach 43 Wurf

34	Dreieck Damm 1		**6,0**		:	**2,0**		SKG YU Hanau 78 1
		Kegel	SP	MP	MP	SP	Kegel	
	Laas, Nico	631	2,5	1,0		1,5	608	Popov, Dalibor
	Laas, Frank	549	4,0	1,0		0,0	523	Rödiger, Nico
	Weis, Oliver	555	3,0	1,0		1,0	509	Mickler, Martin
	Eichhorn, Ralf	538	1,0		1,0	3,0	563	Bijelic, Klaus
	Eichhorn, Bernd	566	2,0	1,0		2,0	564	Rödiger, Markus
	Eichhorn, Jürgen	535	1,0		1,0	3,0	582	Abdulahi, Agim
		3374	**13,5**	**2,0**	**0,0**	**10,5**	**3349**	

Persönliche Bestleistung von Nico Laas (631LP)

35	SG Florstadt/Friedberg 1		**3,0**		:	**5,0**		SKC Breuberg-Höchst 1
		Kegel	SP	MP	MP	SP	Kegel	
	Droste, Fabian	459	1,0		1,0	3,0	493	Eckhardt, Jochen
	Lehr, Dominik	562	3,0	1,0		1,0	497	Neumann, Oliver
a	Rudolph, Andreas	260	1,5			2,0	508	Neumann, Simon
e	Rosenau, Michael	259	0,5	1,0				
	Klein, Mario	494	1,0		1,0	3,0	527	Mayer, Patrick
	Reitz, Martin	487	1,0		1,0	3,0	519	Lautenschläger, Jörg
	Pfeiffer, Stefan	552	3,0	1,0		1,0	538	Hallstein, Julian
		3073	**11,0**	**0,0**	**2,0**	**13,0**	**3082**	

M. Rosenau für A. Rudolph nach 80 Wurf

Hessischer Kegler- und Bowling Verband e.V.

Spielleitung: Köhler, Margit (sektionssportwart-classic@hkbv-ev.de); **T** 06152-9878922
Ligaleitung: Köhler, Alexander (sektionssportwart-classic@hkbv-ev.de); **T** 06152 9878922
Stand: 15.11.2026

Saison 2026-27 / Männer / Regionalliga A / 7. Spieltag / Schnittliste (Auswärts)

Pl	Spieler	Klub	AK	Sp	Ausw-Ø	Sp	Heim-Ø	Sp	Gesamt-Ø	Best	MP
1	Pfister, Christian	Bahnfrei Damm	Männer	2	628,00	3	602,33	5	612,60	639	5,0
2	Keller, Sebastian	SG KMH Untermain	Männer	1	612,00	2	593,50	3	599,67	612	3,0
3	Kopp, Felix	Bahnfrei Damm	Männer	2	596,50	0	0,00	2	596,50	624	2,0
4	Brandt, Kai	DJK Blau-Weiß Münster	U23 m	1	594,00	1	547,00	2	570,50	594	1,0
5	Popov, Dalibor	SKG YU Hanau 78	Männer	4	591,50	3	548,33	7	573,00	621	4,0
6	Heinemann, Denis	KSC Hainstadt	Männer	2	590,00	4	591,75	6	591,17	637	5,0
7	Schwob, Marvin	KSC Hainstadt	Männer	3	590,00	3	601,67	6	595,83	624	5,0
8	Rudolph, Andreas	SG Florstadt/Friedberg	Sen A m	3	588,00	1	552,00	4	579,00	620	2,0
9	Fornoff, Sven	Bahnfrei Damm	Sen A m	1	585,00	2	554,50	3	564,67	585	3,0
10	Götz, Christopher	KSC Hainstadt	Männer	3	583,33	4	584,00	7	583,71	598	7,0
11	Wegner, Sascha	KSC Frammersbach	Sen A m	3	582,00	2	551,00	5	569,60	607	3,0
12	Veit, Patrick	DJK Blau-Weiß Münster	Männer	4	582,00	2	554,00	6	572,67	619	3,0
13	Schwarzkopf, Florian	KSC Frammersbach	Männer	3	580,67	4	562,50	7	570,29	591	3,0
14	Kopp, Thomas	Bahnfrei Damm	Sen A m	2	580,00	2	592,50	4	586,25	603	4,0
15	Lehr, Dominik	SG Florstadt/Friedberg	U19 m	1	580,00	3	531,33	4	543,50	580	1,5
16	Tumulka, Franz	Bahnfrei Damm	Männer	2	577,50	2	614,50	4	596,00	628	2,0
17	Voran, Alexander	SG KMH Untermain	Männer	1	577,00	3	574,67	4	575,25	591	3,0
18	Blahut, Emmerich	Bahnfrei Damm	Männer	4	570,25	3	597,00	7	581,71	614	6,0
19	Müller, Christian	DJK Blau-Weiß Münster	Männer	4	566,50	2	554,00	6	562,33	594	5,0
20	Kolitsch, Emilio	KSC Frammersbach	U19 m	2	566,50	4	540,75	6	549,33	578	3,0
21	Sonntag, Karsten	KSC Hainstadt	Sen A m	3	566,00	4	563,75	7	564,71	600	2,0
22	Murmann, Steffen	DJK Blau-Weiß Münster	Männer	3	564,33	2	586,50	5	573,20	610	4,0
23	Pfeiffer, Stefan	SG Florstadt/Friedberg	Sen A m	4	563,75	3	553,00	7	559,14	587	5,0
24	Eichhorn, Jürgen	Dreieck Damm	Sen B m	3	563,33	4	553,00	7	557,43	599	4,0
25	Brauburger, Jonas	Bahnfrei Damm	Männer	2	561,50	1	523,00	3	548,67	570	3,0
26	Pfister, Lukas	Bahnfrei Damm	U19 m	4	561,50	2	561,50	6	561,50	603	3,0
27	Schulz, Marcel	SG KMH Untermain	Männer	3	561,00	1	580,00	4	565,75	580	4,0
28	Eichhorn, Bernd	Dreieck Damm	Sen A m	3	561,00	3	571,00	6	566,00	592	3,0
29	Scheuermann, Jan	DJK Blau-Weiß Münster	Männer	4	559,75	3	534,33	7	548,86	587	4,0
30	Scheich, Jens	SG KMH Untermain	Männer	2	559,50	0	0,00	2	559,50	576	1,0
31	Weis, Oliver	Dreieck Damm	Sen A m	3	557,33	4	576,00	7	568,00	614	5,0
32	Scheuermann, Andrè	DJK/AN Großostheim	Männer	1	556,00	1	548,00	2	552,00	556	1,5
33	Sinsel, Marcel	KSC Hainstadt	Männer	3	555,67	2	574,50	5	563,20	587	2,0
34	Neumann, Oliver	SKC Breuberg-Höchst	Männer	3	553,67	2	547,00	5	551,00	593	3,0
35	Reitz, Martin	SG Florstadt/Friedberg	Sen A m	3	553,33	2	521,00	5	540,40	577	2,0
36	Schulze, Norbert	SKC Breuberg-Höchst	Sen A m	2	553,00	2	562,00	4	557,50	590	1,0
37	Kirsch, Philipp	KSC Frammersbach	Männer	3	552,00	2	585,00	5	565,20	598	3,0
38	Väthjunker, Max	KSC Frammersbach	Männer	3	549,33	2	540,50	5	545,80	590	3,0
39	Mayer, Patrick	SKC Breuberg-Höchst	Männer	4	548,00	3	541,00	7	545,00	573	5,0
40	Becker, Levi	DJK/AN Großostheim	U19 m	2	548,00	2	528,50	4	538,25	553	1,0
41	Gernert, Matthias	KSC Frammersbach	Männer	2	548,00	1	571,00	3	555,67	571	3,0
42	Schramm, Horst	SG KMH Untermain	Sen C m	2	547,50	2	545,00	4	546,25	565	1,0
43	Liebler, Ralf	Bahnfrei Damm	Männer	2	547,50	2	572,00	4	559,75	587	2,0
44	Sinsel, Tobias	KSC Hainstadt	Männer	1	547,00	4	607,75	5	595,60	616	4,0
45	Birkenfeld, Wolfgang	SKC Breuberg-Höchst	Sen A m	3	546,67	2	541,00	5	544,40	551	0,0
46	Kaffenberger, Stefan	DJK Blau-Weiß Münster	Männer	4	546,25	3	543,00	7	544,86	584	3,0
47	Mickler, Martin	SKG YU Hanau 78	Sen B m	3	544,00	2	490,50	5	522,60	579	0,0
48	Lautenschläger, Jörg	SKC Breuberg-Höchst	Sen A m	4	543,50	3	529,33	7	537,43	579	2,0
49	Rödiger, Markus	SKG YU Hanau 78	Sen A m	3	543,00	3	557,67	6	550,33	576	2,0
50	Pfister, Leon	Bahnfrei Damm	U23 m	3	542,33	1	553,00	4	545,00	566	4,0



Regional verwurzelt
Versorgung mit Verantwortung

Innovativ & zukunftsorientiert
Energie für morgen

Persönlich & digital
Ihr Servicepartner

e-m-s.de

Hessischer Kegler- und Bowling Verband e.V.

Spielleitung: Köhler, Margit (sektionssportwart-classic@hkbv-ev.de); **T** 06152-9878922
Ligaleitung: Liebold, Holger (bezirkssportwart.bez3-classic@hkbv-ev.de); **T** 06105-707487; **M** 0151-25377236
Stand: 15.11.2026

Saison 2026-27 / Männer / Gruppenliga 1 / 7. Spieltag / Spielplan

Nr	Datum / Zeit			Gastgeber	Gast	Ergebnis
31	Sa	14.11.2026	15:00	Kfr. Obernburg 2	KSG Hösbach-AB 1	4,0 : 4,0
32	Sa	14.11.2026	16:00	SKG BS-Salmünster 2	Einigkeit Nilkheim 1	3,0 : 5,0
33	Sa	14.11.2026	13:00	SKC Breuberg-Höchst 2	Gemütlichkeit Mömlingen 1	6,0 : 2,0
34	Sa	14.11.2026	15:30	1. KC Rothenbergen 2	DJK Wörth 1	8,0 : 0,0
35	Sa	14.11.2026	15:45	R 09 Wölfersheim 2	Bfr. Kleinwallstadt 1	6,0 : 2,0

Saison 2026-27 / Männer / Gruppenliga 1 / 7. Spieltag / Tabelle (Gesamt)

			Gesamt			Heim			Auswärts		
Pl	Mannschaft	Bezirk	Sp	TP	MP	Sp	TP	MP	Sp	TP	MP
1	1. KC Rothenbergen 2	BZ2	7	10 - 4	36,0	4	6 - 2	23,0	3	4 - 2	13,0
2	Einigkeit Nilkheim 1	BZ1	7	10 - 4	33,0	3	4 - 2	13,0	4	6 - 2	20,0
3	KSG Hösbach-AB 1	BZ1	7	9 - 5	36,0	4	6 - 2	24,0	3	3 - 3	12,0
4	Kfr. Obernburg 2	BZ1	7	9 - 5	32,0	4	7 - 1	22,0	3	2 - 4	10,0
5	SKG BS-Salmünster 2	BZ2	7	8 - 6	32,0	4	4 - 4	16,0	3	4 - 2	16,0
6	R 09 Wölfersheim 2	BZ2	7	8 - 6	28,0	3	4 - 2	14,0	4	4 - 4	14,0
7	Bfr. Kleinwallstadt 1	BZ1	7	6 - 8	26,0	3	2 - 4	9,0	4	4 - 4	17,0
8	Gemütlichkeit Mömlingen 1	BZ1	7	4 - 10	21,0	3	2 - 4	11,0	4	2 - 6	10,0
9	SKC Breuberg-Höchst 2	BZ1	7	4 - 10	20,0	4	4 - 4	17,0	3	0 - 6	3,0
10	DJK Wörth 1	BZ1	7	2 - 12	16,0	3	2 - 4	10,0	4	0 - 8	6,0

Saison 2026-27 / Männer / Gruppenliga 1 / 7. Spieltag / Spieltagbester (Heim)

Spieler	Mannschaft	Kegel	Abr
Spalding, Raphael	Kfr. Obernburg 2	615	213
Reis, Dominik	Kfr. Obernburg 2	589	204
Betz, Manuel	SKG BS-Salmünster 2	575	227
Polic, Drazen	SKC Breuberg-Höchst 2	574	211
Portis, Matthias	Kfr. Obernburg 2	572	191
Appel, Oswin	SKG BS-Salmünster 2	571	198
Elbert, Steffen	Kfr. Obernburg 2	569	193
Reuther, Manfred	R 09 Wölfersheim 2	568	207
Matheis, Klaus	Kfr. Obernburg 2	567	184
Geck, Lukas	R 09 Wölfersheim 2	566	181

Saison 2026-27 / Männer / Gruppenliga 1 / 7. Spieltag / Spieltagbester (Ausw)

Spieler	Mannschaft	Kegel	Abr
Steiniger, Florian	Einigkeit Nilkheim 1	614	237
Arnold, Volker	KSG Hösbach-AB 1	595	208
Brückner, Joachim	KSG Hösbach-AB 1	591	211
Buchner, Thomas	KSG Hösbach-AB 1	579	192
Heeg, Philipp	KSG Hösbach-AB 1	576	173
Bilz, Stefan	Einigkeit Nilkheim 1	575	185
Büttner, Thomas	Bfr. Kleinwallstadt 1	561	205
Boneberger, Markus	Bfr. Kleinwallstadt 1	546	164
Seitz, Florian	Bfr. Kleinwallstadt 1	541	167
Berberich, Lars	Einigkeit Nilkheim 1	534	189

Saison 2026-27 / Männer / Gruppenliga 1 / 7. Spieltag / Rekorde

Rekord	Name	Ergebnis	Datum	Spielort
Mannschaft Heim	Kfr. Obernburg 2	3605	03.10.2026	Salztrögstuben
Mannschaft Auswärts	R 09 Wölfersheim 2	3376	03.10.2026	Salztrögstuben
Spieler Heim	Matheis, Klaus	638	31.10.2026	Salztrögstuben
Spieler Auswärts	Steiniger, Florian	614	14.11.2026	Huttengrundhalle

Hessischer Kegler- und Bowling Verband e.V.

Spielleitung: Köhler, Margit (sektionssportwart-classic@hkbv-ev.de); **T** 06152-9878922
Ligaleitung: Liebold, Holger (bezirkssportwart.bez3-classic@hkbv-ev.de); **T** 06105-707487; **M** 0151-25377236
Stand: 15.11.2026

Saison 2026-27 / Männer / Gruppenliga 1 / 7. Spieltag / Ergebnisübersicht

31	Kfr. Obernburg 2		**4,0**		**:**	**4,0**		KSG Hösbach-AB 1	
		Kegel	SP	MP	MP	SP	Kegel		
	Matheis, Klaus	567	2,0		1,0	2,0	576	Heeg, Philipp	
	Elbert, Steffen	569	3,0	1,0		1,0	530	Himmer, Wolfgang	
	Wagner, Jamie Stefan	525	0,0		1,0	4,0	595	Arnold, Volker	
	Reis, Dominik	589	2,0		1,0	2,0	591	Brückner, Joachim	
	Portis, Matthias	572	2,0		1,0	2,0	579	Buchner, Thomas	
	Spalding, Raphael	615	4,0	1,0		0,0	368	Himmer, Patrick	**a**
						0,0	117	Heeg, Arno	**e**
		3437	**13,0**	**2,0**	**0,0**	**11,0**	**3356**		

A. Heeg für P. Himmer nach 60 Wurf

32	SKG BS-Salmünster 2		**3,0**		**:**	**5,0**		Einigkeit Nilkheim 1	
		Kegel	SP	MP	MP	SP	Kegel		
	Schwan, Luca	553	2,5	1,0		1,5	575	Bilz, Stefan	
	Appel, Oswin	571	3,0	1,0		1,0	528	Herrschaft, Markus	
	Klüber, Peter	531	2,0		1,0	2,0	534	Berberich, Lars	
	Gieron, Bruno	526	2,0		1,0	2,0	532	Zidaric, Wolfgang	
	Bonert, Sebastian	531	0,0		1,0	4,0	614	Steiniger, Florian	
	Betz, Manuel	575	3,0	1,0		0,0	252	Schwind, Frank	**a**
						1,0	274	Rieger, Siegfried	**e**
		3287	**12,5**	**0,0**	**2,0**	**11,5**	**3309**		

S. Rieger für F. Schwind nach 60 Wurf

33	SKC Breuberg-Höchst 2		**6,0**		**:**	**2,0**		Gemütlichkeit Mömlingen 1	
		Kegel	SP	MP	MP	SP	Kegel		
	Braun, Peter	564	3,0	1,0		1,0	523	Brems, Kai	
	Polic, Drazen	574	3,0	1,0		1,0	532	Hegmann, Kai	
	Neumann, Stefan	533	3,0	1,0		1,0	348	Rickert, Frank	**a**
						0,0	118	Lapka, Christian	**e**
	Bittenbring, Rolf	512	3,0	1,0		1,0	490	Schlösser, Jan	
	Hallstein, Karl	488	1,0		1,0	3,0	525	Leuchtweis, Manuel	
	Leibacher, Günter	515	1,0		1,0	3,0	521	Reitz, Nico	
		3186	**14,0**	**2,0**	**0,0**	**10,0**	**3057**		

C. Lapka für F. Rickert nach 100 Wurf

34	1. KC Rothenbergen 2		**8,0**		**:**	**0,0**		DJK Wörth 1	
		Kegel	SP	MP	MP	SP	Kegel		
		0	**0,0**	**0,0**	**0,0**	**0,0**	**0**		

DJK Wörth nicht angetreten - von daher wird das Spiel 8:0 MP und 24:0 SP für Rothenbergen 2 gewertet.

35	R 09 Wölfersheim 2		**6,0**		**:**	**2,0**		Bfr. Kleinwallstadt 1	
		Kegel	SP	MP	MP	SP	Kegel		
	Lüftner, Helge	524	1,0		1,0	3,0	541	Seitz, Florian	
	Lenck, Rene	512	2,0	1,0		2,0	504	Golombek, Fabian	
	Reuther, Manfred	568	3,0	1,0		1,0	526	Büttner, Burkhard	
	Weidler-Burkhardt, Marc	492	1,0		1,0	3,0	528	Heider, Marc	
	Geck, Lukas	566	2,0	1,0		2,0	561	Büttner, Thomas	
	Presl, Matthias	550	2,0	1,0		2,0	546	Boneberger, Markus	
		3212	**11,0**	**2,0**	**0,0**	**13,0**	**3206**		

Hessischer Kegler- und Bowling Verband e.V.

Spielleitung: Köhler, Margit (sektionssportwart-classic@hkbv-ev.de); **T** 06152-9878922
Ligaleitung: Liebold, Holger (bezirkssportwart.bez3-classic@hkbv-ev.de); **T** 06105-707487; **M** 0151-25377236
Stand: 15.11.2026

Saison 2026-27 / Männer / Gruppenliga 1 / 7. Spieltag / Schnittliste (Auswärts)

Pl	Spieler	Klub	AK	Sp	Ausw-Ø	Sp	Heim-Ø	Sp	Gesamt-Ø	Best	MP
1	Buchner, Thomas	KSG Hösbach-AB	Sen B m	2	585,00	3	537,67	5	556,60	591	4,0
2	Zenglein, Georg	Kfr. Obernburg	Sen A m	3	584,00	2	602,00	5	591,20	629	4,0
3	Lüftner, Helge	R 09 Wölfersheim	Sen A m	3	580,67	3	547,33	6	564,00	600	3,0
4	Steiniger, Florian	Einigkeit Nilkheim	Männer	4	578,25	3	577,00	7	577,71	624	6,0
5	Betz, Manuel	SKG BS-Salmünster	Männer	2	576,50	3	572,00	5	573,80	609	4,0
6	Bilz, Stefan	Einigkeit Nilkheim	Sen B m	4	576,00	3	574,33	7	575,29	595	5,0
7	Wolf, Tobias	R 09 Wölfersheim	Männer	1	574,00	0	0,00	1	574,00	574	1,0
8	Bonert, Sebastian	SKG BS-Salmünster	Männer	3	571,67	3	550,00	6	560,83	590	4,0
9	Seitz, Florian	Bfr. Kleinwallstadt	Männer	3	570,33	3	546,00	6	558,17	594	5,0
10	Kraus, Daniel	DJK Wörth	Männer	3	569,67	3	586,33	6	578,00	600	5,0
11	Büttner, Thomas	Bfr. Kleinwallstadt	Männer	4	568,75	3	530,33	7	552,29	586	4,0
12	Spalding, Raphael	Kfr. Obernburg	U23 m	1	566,00	2	601,00	3	589,33	615	3,0
13	Geck, Lukas	R 09 Wölfersheim	Männer	4	565,75	3	546,33	7	557,43	611	4,0
14	Himmer, Wolfgang	KSG Hösbach-AB	Sen A m	2	564,50	4	536,25	6	545,67	599	3,0
15	Eckhardt, Jochen	SKC Breuberg-Höchst	Männer	2	556,50	3	533,00	5	542,40	562	2,0
16	Lachmann, Frank	R 09 Wölfersheim	Männer	2	556,50	1	593,00	3	568,67	593	2,0
17	Arnold, Volker	KSG Hösbach-AB	Sen A m	3	556,00	4	525,00	7	538,29	595	5,0
18	Betz, Thomas	1. KC Rothenbergen	Sen B m	1	554,00	0	0,00	1	554,00	554	1,0
19	Klüber, Peter	SKG BS-Salmünster	Sen B m	3	553,67	4	526,25	7	538,00	570	2,0
20	Presl, Matthias	R 09 Wölfersheim	Sen B m	4	549,75	3	541,33	7	546,14	568	4,0
21	Rumel, Simon	Bfr. Kleinwallstadt	U19 m	2	549,50	1	505,00	3	534,67	580	1,0
22	Heinen, Dennis	1. KC Rothenbergen	Männer	1	549,00	0	0,00	1	549,00	549	1,0
23	Zeitz, Alexander	1. KC Rothenbergen	Männer	3	548,67	3	533,67	6	541,17	555	2,0
24	Heeg, Philipp	KSG Hösbach-AB	Männer	3	548,67	4	536,75	7	541,86	577	4,0
25	Stehle, Stefan	SKG BS-Salmünster	Sen B m	2	548,00	2	577,50	4	562,75	603	3,0
26	Baldringer, Kai	DJK Wörth	Männer	3	547,33	3	528,67	6	538,00	577	2,0
27	Brückner, Joachim	KSG Hösbach-AB	Sen A m	3	545,00	3	547,67	6	546,33	591	4,0
28	Lapka, Christian	Gemütlichkeit Mömlingen	Männer	3	542,33	2	539,00	5	541,00	562	2,0
29	Appel, Oswin	SKG BS-Salmünster	Sen A m	3	541,67	4	554,50	7	549,00	571	5,0
30	Leuchtweis, Manuel	Gemütlichkeit Mömlingen	Männer	4	540,25	2	532,00	6	537,50	551	4,0
31	Günther, Nico	1. KC Rothenbergen	Männer	3	539,33	1	558,00	4	544,00	565	2,0
32	Herrschaft, Markus	Einigkeit Nilkheim	Sen A m	4	539,25	3	547,00	7	542,57	571	4,0
33	Strobel, Christian	DJK Wörth	U19 m	2	539,00	1	540,00	3	539,33	560	3,0
34	Heider, Marc	Bfr. Kleinwallstadt	Männer	4	537,00	3	537,00	7	537,00	577	3,0
35	Braun, Peter	SKC Breuberg-Höchst	Männer	3	535,67	3	547,00	6	541,33	564	2,0
36	Münch, Peter	DJK Wörth	Sen A m	2	533,50	2	536,00	4	534,75	559	2,0
37	Boneberger, Markus	Bfr. Kleinwallstadt	Männer	3	533,33	2	514,50	5	525,80	546	3,0
38	Hegmann, Kai	Gemütlichkeit Mömlingen	Männer	4	532,50	3	523,00	7	528,43	585	2,0
39	Schwan, Luca	SKG BS-Salmünster	U23 m	2	532,50	3	561,00	5	549,60	570	4,0
40	Bonarius, Carsten	R 09 Wölfersheim	Männer	2	532,50	1	545,00	3	536,67	545	1,0
41	Brems, Kai	Gemütlichkeit Mömlingen	Männer	3	531,67	2	557,00	5	541,80	582	3,0
42	Neumann, Stefan	SKC Breuberg-Höchst	Sen B m	3	530,33	4	536,25	7	533,71	579	4,0
43	Weidler-Burkhardt, Marc	R 09 Wölfersheim	Männer	1	530,00	2	528,00	3	528,67	564	1,0
44	Böhm, Andreas	KSG Hösbach-AB	Männer	1	529,00	1	512,00	2	520,50	529	2,0
45	Büttner, Burkhard	Bfr. Kleinwallstadt	Sen C m	4	528,50	3	496,67	7	514,86	559	3,0
46	Zidaric, Wolfgang	Einigkeit Nilkheim	Sen A m	2	528,50	1	492,00	3	516,33	532	2,0
47	Fischer, Berthold	1. KC Rothenbergen	Sen B m	2	528,00	3	524,00	5	525,60	562	1,0
48	Reitz, Nico	Gemütlichkeit Mömlingen	U23 m	4	527,50	2	522,50	6	525,83	558	3,0
49	Zappe, Peter	Kfr. Obernburg	Sen B m	1	527,00	1	589,00	2	558,00	589	2,0
50	Cmira, Ben Luca	1. KC Rothenbergen	U19 m	3	525,67	3	518,00	6	521,83	535	2,0

IHRE MÖBEL- UND KÜCHENKOMPETENZ

IM RHEIN-MAIN GEBIET





AKTUELLE WOHNTRENDS

BESTER SERVICE

STARKE MARKEN

KOMPETENTE PLANUNG & BERATUNG

„Das Haus der starken Marken“ steht **seit über 65 Jahren** als Inbegriff für stilvolles Einrichten. Tag für Tag setzen sich über 500 Mitarbeiter dafür ein, dass der Besuch beim Einrichtungsprofi zu einem unvergesslich schönen Erlebnis für die ganze Familie wird.

PÜNKTLICHE LIEFERUNG

ONLINESHOP MIT ÜBER 10.000 PRODUKTEN

Lassen Sie sich von unserem Team beraten oder gleich direkt online einen Beratungstermin vereinbaren!

https://www.moebel-kempf.de/termin-vereinbaren/beratung

Aschaffenburg Telefon: 06021 4903-0
Niedernberger Straße 8 • 63741 Aschaffenburg-Nilkheim
Bewertung auf Google mit 4,6 am 27.07.26 | 2.328 Rezensionen

Bad König-Zell Telefon: 06063 950-0
Zeller Gewerbezentrum 21 • 64732 Bad König-Zell
Bewertung auf Google mit 4,7 am 27.07.26 | 1.705 Rezensionen

Hauptsitz: Möbel Kempf GmbH & Co. KG · Niedernberger Straße 8 · 63741 Aschaffenburg-Nilkheim
www.moebel-kempf.de • e-mail:info@moebel-kempf.de

Folgen Sie uns!

Möbel Kempf

ÖFFNUNGSZEITEN: Mo - Fr: 10.00 - 19.00 Uhr • Sa 10.00 - 18.00 Uhr

Hessischer Kegler- und Bowling Verband e.V.

Spielleitung: Köhler, Margit (sektionssportwart-classic@hkbv-ev.de); **T** 06152-9878922
Ligaleitung: Liebold, Holger (bezirkssportwart.bez3-classic@hkbv-ev.de); **T** 06105-707487; **M** 0151-25377236
Stand: 15.11.2026

Saison 2026-27 / Männer / Gruppenliga 2 / 7. Spieltag / Spielplan

Nr	Datum / Zeit			Gastgeber	Gast	Ergebnis
31	Sa	14.11.2026	15:00	KSC Hainstadt 2	SG Sachsenhausen 1	2,0 : 6,0
32	So	15.11.2026	11:00	VWSK Wiesbaden 1	SG KMH Untermain 3	8,0 : 0,0
33	Sa	14.11.2026	11:30	TuS Schwanheim 1	KSV Bischofsheim 2	6,0 : 2,0
34	Sa	14.11.2026	12:00	SG Mühlheim 1	Grün-Weiss Offenbach 1	2,0 : 6,0
35	Sa	14.11.2026	14:00	SG Neuenh./Freiger. 1	SG Praunheim 1	1,0 : 7,0

Saison 2026-27 / Männer / Gruppenliga 2 / 7. Spieltag / Tabelle (Gesamt)

			Gesamt			Heim			Auswärts		
Pl	Mannschaft	Bezirk	Sp	TP	MP	Sp	TP	MP	Sp	TP	MP
1	SG Sachsenhausen 1	BZ2	7	12 - 2	43,0	4	6 - 2	25,0	3	6 - 0	18,0
2	Grün-Weiss Offenbach 1	BZ3	7	12 - 2	41,0	3	6 - 0	20,0	4	6 - 2	21,0
3	VWSK Wiesbaden 1	BZ3	7	10 - 4	38,0	4	8 - 0	27,0	3	2 - 4	11,0
4	SG Mühlheim 1	BZ2	7	8 - 6	29,0	4	6 - 2	20,0	3	2 - 4	9,0
5	TuS Schwanheim 1	BZ2	7	8 - 6	27,0	4	8 - 0	23,0	3	0 - 6	4,0
6	SG Praunheim 1	BZ2	7	6 - 8	27,0	3	2 - 4	10,0	4	4 - 4	17,0
7	KSC Hainstadt 2	BZ2	7	4 - 10	23,0	4	4 - 4	16,0	3	0 - 6	7,0
8	KSV Bischofsheim 2	BZ2	7	4 - 10	20,0	3	4 - 2	14,0	4	0 - 8	6,0
9	SG KMH Untermain 3	BZ3	7	4 - 10	19,0	3	2 - 4	11,0	4	2 - 6	8,0
10	SG Neuenh./Freiger. 1	BZ2	7	2 - 12	13,0	3	2 - 4	9,0	4	0 - 8	4,0

Saison 2026-27 / Männer / Gruppenliga 2 / 7. Spieltag / Spieltagbester (Heim)

Spieler	Mannschaft	Kegel	Abr
Hoffmann, Benjamin	TuS Schwanheim 1	595	212
Gottschalk, Sören	KSC Hainstadt 2	586	225
Krüger, Marius	VWSK Wiesbaden 1	583	182
Trajgerman, Wolfgang	KSC Hainstadt 2	579	180
Sinsel, Andreas	KSC Hainstadt 2	553	177
Röber, Pascal	VWSK Wiesbaden 1	552	180
Klaus, Jürgen	SG Mühlheim 1	551	175
Sinsel, Hans-Günter	KSC Hainstadt 2	546	181
Juli, Frederic	TuS Schwanheim 1	543	163
Sinnß, Thomas	KSC Hainstadt 2	541	175

Saison 2026-27 / Männer / Gruppenliga 2 / 7. Spieltag / Spieltagbester (Ausw)

Spieler	Mannschaft	Kegel	Abr
Erfurt, Sascha	SG Sachsenhausen 1	624	229
Koch, Pierre-Maurice	SG Sachsenhausen 1	586	209
Vuko, Filip	Grün-Weiss Offenbach 1	553	184
Binder, Gerhard	SG Sachsenhausen 1	552	174
Schmitt, Tom-Erik	SG Praunheim 1	552	163
Matthes, Kai	SG Sachsenhausen 1	548	167
Bender, Klaus	KSV Bischofsheim 2	547	186
Frahler, Tobias	Grün-Weiss Offenbach 1	547	184
Ripberger, Manfred	Grün-Weiss Offenbach 1	543	172
Stricker, Reiner	SG Sachsenhausen 1	541	185

Saison 2026-27 / Männer / Gruppenliga 2 / 7. Spieltag / Rekorde

Rekord	Name	Ergebnis	Datum	Spielort
Mannschaft Heim	KSC Hainstadt 2	3405	31.10.2026	Großsporthalle
Mannschaft Auswärts	Grün-Weiss Offenbach 1	3476	31.10.2026	Großsporthalle
Spieler Heim	Sinsel, Hans-Günter	621	19.09.2026	Großsporthalle
Spieler Auswärts	Erfurt, Sascha	624	14.11.2026	Großsporthalle

Hessischer Kegler- und Bowling Verband e.V.

Spielleitung: Köhler, Margit (sektionssportwart-classic@hkbv-ev.de); **T** 06152-9878922
Ligaleitung: Liebold, Holger (bezirkssportwart.bez3-classic@hkbv-ev.de); **T** 06105-707487; **M** 0151-25377236
Stand: 15.11.2026

Saison 2026-27 / Männer / Gruppenliga 2 / 7. Spieltag / Ergebnisübersicht

31	KSC Hainstadt 2		**2,0**		:	**6,0**		SG Sachsenhausen 1	
		Kegel	SP	MP	MP	SP	Kegel		
	Sinsel, Marcel	534	3,0	1,0		1,0	522	Koch, Leon	
	Gottschalk, Sören	586	1,0		1,0	3,0	624	Erfurt, Sascha	
	Sinsel, Andreas	553	2,0	1,0		2,0	541	Stricker, Reiner	
	Sinsel, Hans-Günter	546	2,0		1,0	2,0	552	Binder, Gerhard	
	Sinnß, Thomas	541	2,0		1,0	2,0	548	Matthes, Kai	
	Trajgerman, Wolfgang	579	1,0		1,0	3,0	586	Koch, Pierre-Maurice	
		3339	**11,0**	**0,0**	**2,0**	**13,0**	**3373**		
32	VWSK Wiesbaden 1		**8,0**		:	**0,0**		SG KMH Untermain 3	
		Kegel	SP	MP	MP	SP	Kegel		
	Bredlow, Moritz	504	2,5	1,0		1,5	496	Ernst, Udo	
	Krüger, Marius	583	3,0	1,0		1,0	525	Reisenbüchler, Lukas	
	Haas, Thomas	519	3,0	1,0		1,0	487	Bäcker, Jörg	
	Nuhn, Felix	476	4,0	1,0		0,0	299	Hahn, Herbert	**a**
	Röber, Pascal	552	3,0	1,0		1,0	510	Thies, Frank	
	Weber, Stefan	541	3,0	1,0		1,0	511	Groh, Manfred	
		3175	**18,5**	**2,0**	**0,0**	**5,5**	**2828**		

H. Hahn - Abbruch nach 75 Wurf

33	TuS Schwanheim 1		**6,0**		:	**2,0**		KSV Bischofsheim 2	
		Kegel	SP	MP	MP	SP	Kegel		
	Spieker, Herbert	538	2,0		1,0	2,0	547	Bender, Klaus	
	Juli, Frederic	543	3,5	1,0		0,5	496	Haberler, Karl	
	Mainusch, Christian	498	1,0		1,0	3,0	509	Kaufmann, Werner	
	Horch, Andreas	501	3,0	1,0		1,0	479	Zinkan-Heck, Frederik	
	Schütze, Lars	539	4,0	1,0		0,0	456	Reuter, Reiner	
	Hoffmann, Benjamin	595	4,0	1,0		0,0	486	Albert, Detlef	
		3214	**17,5**	**2,0**	**0,0**	**6,5**	**2973**		
34	SG Mühlheim 1		**2,0**		:	**6,0**		Grün-Weiss Offenbach 1	
		Kegel	SP	MP	MP	SP	Kegel		
	Rast, Thorsten	524	1,5		1,0	2,5	523	Frahler, Helmuth	
	Grob, Michael	518	2,0		1,0	2,0	553	Vuko, Filip	
	Rupp, Michael	499	2,0		1,0	2,0	543	Ripberger, Manfred	
	Klaus, Jürgen	551	2,0	1,0		2,0	547	Frahler, Tobias	
	Röhrig, Stefan	539	2,0	1,0		2,0	526	Juric, Antun	
	Rusak, Nikola	520	2,0		1,0	2,0	522	Wiechmann, Ralf	
		3151	**11,5**	**0,0**	**2,0**	**12,5**	**3214**		
35	SG Neuenh./Freiger. 1		**1,0**		:	**7,0**		SG Praunheim 1	
		Kegel	SP	MP	MP	SP	Kegel		
	Schmeier, Hans-Jürgen	486	0,0		1,0	4,0	532	Piehler, Christian	
	Simon, Bernhard	503	1,0		1,0	3,0	530	Deeg, Michael	
	Thoma, Thilo	458	1,0		1,0	3,0	462	Piehler, Constantin	
a	Peter, Martin	105	0,0		1,0	3,0	509	Deeg, Niklas	
e	Lerch, Manfred	347	1,0						
	Schlachte, Thomas	525	4,0	1,0		0,0	462	Lüdde, Stephan	
	Lindofsky, Thomas	512	0,0		1,0	4,0	552	Schmitt, Tom-Erik	
		2936	**7,0**	**0,0**	**2,0**	**17,0**	**3047**		

M. Lerch für M. Peter nach 15 Wurf

Hessischer Kegler- und Bowling Verband e.V.

Spielleitung: Köhler, Margit (sektionssportwart-classic@hkbv-ev.de); **T** 06152-9878922
Ligaleitung: Liebold, Holger (bezirkssportwart.bez3-classic@hkbv-ev.de); **T** 06105-707487; **M** 0151-25377236
Stand: 15.11.2026

Saison 2026-27 / Männer / Gruppenliga 2 / 7. Spieltag / Schnittliste (Auswärts)

Pl	Spieler	Klub	AK	Sp	Ausw-Ø	Sp	Heim-Ø	Sp	Gesamt-Ø	Best	MP
1	Röber, Pascal	VWSK Wiesbaden	Männer	3	581,33	3	559,67	6	570,50	600	6,0
2	Regenfuß, Norbert	Grün-Weiss Offenbach	Sen A m	1	577,00	3	543,00	4	551,50	577	3,0
3	Krüger, Dennis	VWSK Wiesbaden	Sen A m	1	572,00	0	0,00	1	572,00	572	1,0
4	Albert, Niklas	KSV Bischofsheim	Männer	1	565,00	2	536,00	3	545,67	565	3,0
5	Juric, Antun	Grün-Weiss Offenbach	Männer	3	563,33	2	563,00	5	563,20	599	3,0
6	Scheich, Jens	SG KMH Untermain	Männer	3	560,67	1	537,00	4	554,75	602	4,0
7	Frahler, Tobias	Grün-Weiss Offenbach	Männer	4	560,00	3	564,67	7	562,00	583	6,0
8	Erfurt, Sascha	SG Sachsenhausen	Männer	3	557,33	4	542,25	7	548,71	624	7,0
9	Schmitt, Tom-Erik	SG Praunheim	U23 m	4	555,75	3	509,33	7	535,86	569	6,0
10	Schütze, Lars	TuS Schwanheim	Sen A m	2	555,50	4	530,50	6	538,83	570	5,0
11	Hoffmann, Benjamin	TuS Schwanheim	Männer	3	552,67	4	577,75	7	567,00	597	5,0
12	Sinnß, Thomas	KSC Hainstadt	Sen B m	1	549,00	1	541,00	2	545,00	549	1,0
13	Koch, Pierre-Maurice	SG Sachsenhausen	Männer	3	549,00	4	545,25	7	546,86	586	5,0
14	Stricker, Reiner	SG Sachsenhausen	Sen B m	3	547,33	4	542,00	7	544,29	577	6,0
15	Bredlow, Moritz	VWSK Wiesbaden	U19 m	3	546,67	4	534,25	7	539,57	564	6,0
16	Fleckenstein, Luis	SG KMH Untermain	U19 m	1	544,00	2	508,50	3	520,33	544	1,0
17	Weil, Richard	SG Sachsenhausen	Männer	1	543,00	1	548,00	2	545,50	548	2,0
18	Vuko, Filip	Grün-Weiss Offenbach	Sen A m	4	542,50	3	565,67	7	552,43	582	5,0
19	Haueisen, Uwe	KSV Bischofsheim	Sen B m	1	542,00	0	0,00	1	542,00	542	1,0
20	Rast, Thorsten	SG Mühlheim	Sen B m	3	539,67	4	530,50	7	534,43	564	6,0
21	Frahler, Helmuth	Grün-Weiss Offenbach	Sen A m	3	539,67	2	555,00	5	545,80	566	2,0
22	Reisenbüchler, Lukas	SG KMH Untermain	Männer	3	539,00	0	0,00	3	539,00	572	1,0
23	Ripberger, Manfred	Grün-Weiss Offenbach	Sen B m	4	538,75	3	560,67	7	548,14	569	6,0
24	Söder, Michael	TuS Schwanheim	Sen A m	1	537,00	0	0,00	1	537,00	537	0,0
25	Tanz, Alexander	VWSK Wiesbaden	Sen A m	1	537,00	1	511,00	2	524,00	537	0,0
26	Matthes, Kai	SG Sachsenhausen	Männer	2	536,50	3	543,33	5	540,60	553	5,0
27	Haas, Thomas	VWSK Wiesbaden	Sen A m	2	536,00	3	538,67	5	537,60	567	4,0
28	Piper, Robert	SG Neuenh./Freiger.	Männer	4	535,50	2	558,50	6	543,17	585	2,0
29	Wiechmann, Ralf	Grün-Weiss Offenbach	Sen A m	3	535,00	2	553,00	5	542,20	553	4,0
30	Hesse, Jürgen	VWSK Wiesbaden	Sen B m	1	534,00	1	507,00	2	520,50	534	1,0
31	Heinemann, Denis	KSC Hainstadt	Männer	1	527,00	0	0,00	1	527,00	527	1,0
32	Schmitt, Frank	SG Praunheim	Sen A m	2	526,50	1	518,00	3	523,67	530	1,0
33	Deeg, Michael	SG Praunheim	Sen B m	4	524,00	3	526,67	7	525,14	579	5,0
34	Piehler, Christian	SG Praunheim	Sen A m	3	522,67	1	479,00	4	511,75	532	3,0
35	Röhrig, Stefan	SG Mühlheim	Sen A m	2	522,00	4	533,00	6	529,33	542	5,0
36	Binder, Gerhard	SG Sachsenhausen	Sen C m	3	522,00	3	549,00	6	535,50	564	3,0
37	Dionysius, Sven	VWSK Wiesbaden	Männer	3	521,33	3	548,00	6	534,67	564	3,0
38	Aulbach, Stephan	SG Mühlheim	Sen A m	1	521,00	3	496,33	4	502,50	521	1,0
39	Schäfer, Thorsten	SG Neuenh./Freiger.	Sen A m	3	520,33	1	457,00	4	504,50	540	1,0
40	Sinsel, Andreas	KSC Hainstadt	Sen A m	3	516,00	3	561,00	6	538,50	589	5,0
41	Sinsel, Hans-Günter	KSC Hainstadt	Sen A m	3	515,67	4	562,50	7	542,43	621	3,0
42	Rusak, Nikola	SG Mühlheim	Männer	2	514,50	3	516,33	5	515,60	532	3,0
43	Gottschalk, Sören	KSC Hainstadt	Männer	2	513,50	3	562,33	5	542,80	586	3,0
44	Keiderling, Nico	KSV Bischofsheim	Männer	1	513,00	0	0,00	1	513,00	513	0,0
45	Krüger, Marius	VWSK Wiesbaden	U19 m	1	512,00	2	566,50	3	548,33	583	2,0
46	Deeg, Niklas	SG Praunheim	Männer	3	511,67	3	492,67	6	502,17	528	3,0
47	Haberler, Karl	KSV Bischofsheim	Sen B m	3	511,33	2	490,00	5	502,80	539	2,0
48	Groh, Manfred	SG KMH Untermain	Sen C m	1	511,00	2	459,50	3	476,67	511	0,0
49	Thies, Frank	SG KMH Untermain	Sen B m	1	510,00	0	0,00	1	510,00	510	0,0
50	Trajgerman, Wolfgang	KSC Hainstadt	Sen B m	2	508,50	3	547,67	5	532,00	579	0,0

SCHREINEREI
SPANNDECKEN
Stefan Hein

Sie finden uns:
Johann-Dahlem-Straße 64
63814 Mainaschaff
Telefon 06021-443844
www.schreinerei-hein.com

Hessischer Kegler- und Bowling Verband e.V. - Bezirk 1

Spielleitung: Hock, Ralf (bezirkssportwart.bez1-classic@hkbv-ev.de); **M** 01709620397
Ligaleitung: Kraus, Otmar (kraus@kvaschaffenburg.de); **T** 09372-9474634; **F** 09372-9475499
Stand: 14.11.2026

Saison 2026-27 / Gemischt / Bezirksliga (X-Bez-1) / 7. Spieltag / Spielplan

Nr	Datum / Zeit			Gastgeber	Gast	Ergebnis
31	Sa	14.11.2026	13:30	FC Oberafferbach 1 - MIX	KSC Frammersbach 3	4,0 : 2,0
32	Sa	14.11.2026	13:15	KC Gemütlichkeit Schaafheim 1	Einigkeit Nilkheim 2	5,0 : 1,0
33	Sa	14.11.2026	13:00	SG Strietwald 1	Bahnfrei Damm 3	4,0 : 2,0
34	Sa	14.11.2026	11:30	Alle Neun Schweinheim 1 - MIX	EK Heigenbrücken 2	6,0 : 0,0
35	Sa	14.11.2026	16:00	SG Sulzbach-Niedernberg 1	TV Haibach 1 - MIX	4,0 : 2,0

Saison 2026-27 / Gemischt / Bezirksliga (X-Bez-1) / 7. Spieltag / Tabelle (Gesamt)

			Gesamt			Heim			Auswärts		
Pl	Mannschaft	Kreis	Sp	TP	MP	Sp	TP	MP	Sp	TP	MP
1	Bahnfrei Damm 3	BZ1	7	12 - 2	32,0	3	6 - 0	16,0	4	6 - 2	16,0
2	KSC Frammersbach 3	BZ1	7	10 - 4	29,0	4	6 - 2	16,0	3	4 - 2	13,0
3	KC Gemütlichkeit Schaafheim 1	BZ1	6	8 - 4	22,0	4	6 - 2	16,0	2	2 - 2	6,0
4	Alle Neun Schweinheim 1 - MIX	BZ1	7	8 - 6	23,0	4	6 - 2	16,0	3	2 - 4	7,0
5	SG Sulzbach-Niedernberg 1	BZ1	7	7 - 7	19,0	3	6 - 0	14,0	4	1 - 7	5,0
6	FC Oberafferbach 1 - MIX	BZ1	6	6 - 6	17,0	3	5 - 1	11,0	3	1 - 5	6,0
7	TV Haibach 1 - MIX	BZ1	7	6 - 8	18,0	3	4 - 2	8,0	4	2 - 6	10,0
8	EK Heigenbrücken 2	BZ1	7	4 - 10	17,0	3	4 - 2	12,0	4	0 - 8	5,0
9	SG Strietwald 1	BZ1	7	4 - 10	15,0	4	4 - 4	12,0	3	0 - 6	3,0
10	Einigkeit Nilkheim 2	BZ1	7	3 - 11	12,0	3	3 - 3	9,0	4	0 - 8	3,0

Saison 2026-27 / Gemischt / Bezirksliga (X-Bez-1) / 7. Spieltag / Spieltagbester (Heim)

Spieler	Mannschaft	Kegel	Abr
Hock, Simon	Alle Neun Schweinheim 1 - MIX	612	228
Brendel, Tobias	FC Oberafferbach 1 - MIX	596	204
Seitner, Dominic	SG Strietwald 1	577	193
Schüßler, Andreas	SG Sulzbach-Niedernberg 1	574	200
Weinkauf, Torben	KC Gemütlichkeit Schaafheim 1	562	188
Schuldes, Walter	SG Strietwald 1	558	176
Walther, Peter	FC Oberafferbach 1 - MIX	541	180
Hesbacher, Sebastian	KC Gemütlichkeit Schaafheim 1	538	205
Schmitz, Christian	FC Oberafferbach 1 - MIX	534	166
Steigerwald, Henrik	SG Sulzbach-Niedernberg 1	530	160

Saison 2026-27 / Gemischt / Bezirksliga (X-Bez-1) / 7. Spieltag / Spieltagbester (Ausw)

Spieler	Mannschaft	Kegel	Abr
Weiß, Daniel	KSC Frammersbach 3	566	167
Brauburger, Jonas	Bahnfrei Damm 3	558	177
Glanz, Philipp	TV Haibach 1 - MIX	548	179
Kehrer, Niklas	Bahnfrei Damm 3	542	191
Kirsch, Ronald	KSC Frammersbach 3	542	177
Liebler, Hans Günter	Bahnfrei Damm 3	539	180
Sauer, Jürgen	TV Haibach 1 - MIX	524	167
Büttner, Andreas	Bahnfrei Damm 3	516	158
Wallendorf, Thomas	Einigkeit Nilkheim 2	516	155
Fuchs, Oliver	TV Haibach 1 - MIX	514	170

Saison 2026-27 / Gemischt / Bezirksliga (X-Bez-1) / 7. Spieltag / Rekorde

Rekord	Name	Ergebnis	Datum	Spielort
Mannschaft Heim	Bahnfrei Damm 3	2318	07.11.2026	Kegelzentrum Aschaffenburg-Damm
Mannschaft Auswärts	KSC Frammersbach 3	2202	27.09.2026	Kultur u. Sporthalle Haibach
Spieler Heim	Bielesch, Volker	617	19.09.2026	Kegelzentrum Aschaffenburg-Damm
Spieler Auswärts	Hesbacher, Sebastian	627	07.11.2026	Keglerheim Einigkeit

Hessischer Kegler- und Bowling Verband e.V. - Bezirk 1

Spielleitung: Hock, Ralf (bezirkssportwart.bez1-classic@hkbv-ev.de); **M** 01709620397
Ligaleitung: Kraus, Otmar (kraus@kvaschaffenburg.de); **T** 09372-9474634; **F** 09372-9475499
Stand: 14.11.2026

Saison 2026-27 / Gemischt / Bezirksliga (X-Bez-1) / 7. Spieltag / Ergebnisübersicht

31	FC Oberafferbach 1 - MIX		**4,0**		**:**	**2,0**		KSC Frammersbach 3	
		Kegel	SP	MP	MP	SP	Kegel		
	Laufer, Benedikt	486	2,0		1,0	2,0	512	Karl, Lukas	
	Schmitz, Christian	534	2,0		1,0	2,0	566	Weiß, Daniel	
	Brendel, Tobias	596	3,0	1,0		1,0	542	Kirsch, Ronald	
	Walther, Peter	541	4,0	1,0		0,0	501	Krebs, Alexander	
		2157	**11,0**	**2,0**	**0,0**	**5,0**	**2121**		
32	KC Gemütlichkeit Schaafheim 1		**5,0**		**:**	**1,0**		Einigkeit Nilkheim 2	
		Kegel	SP	MP	MP	SP	Kegel		
	Herzog, Daniel	479	1,0		1,0	3,0	504	Gries, Paul	
	Draxler, Hans-Albert	503	2,0	1,0		2,0	481	Philipp, Patrick	
	Hesbacher, Sebastian	538	4,0	1,0		0,0	471	Schwind, Frank	
	Weinkauf, Torben	562	3,5	1,0		0,5	516	Wallendorf, Thomas	
		2082	**10,5**	**2,0**	**0,0**	**5,5**	**1972**		
33	SG Strietwald 1		**4,0**		**:**	**2,0**		Bahnfrei Damm 3	
		Kegel	SP	MP	MP	SP	Kegel		
	Seitner, Dominic	577	3,0	1,0		1,0	542	Kehrer, Niklas	
	Häusler, Thomas	521	2,0		1,0	2,0	539	Liebler, Hans Günter	
	Kunkel, Stephan	511	1,0		1,0	3,0	558	Brauburger, Jonas	
	Schuldes, Walter	558	3,0	1,0		1,0	516	Büttner, Andreas	
		2167	**9,0**	**2,0**	**0,0**	**7,0**	**2155**		
34	Alle Neun Schweinheim 1 - MIX		**6,0**		**:**	**0,0**		EK Heigenbrücken 2	
		Kegel	SP	MP	MP	SP	Kegel		
	Rickert, Karl-Heinz	508	2,0	1,0		2,0	486	Hennig, Carl	
	Staab, Steffen	496	2,0	1,0		2,0	462	Götze, Philipp	
a	Maidhof, Isabel	223	1,0			1,0	477	Staub, Alexander	
e	Staab, Nicole	262	2,0	1,0					
	Hock, Simon	612	4,0	1,0		0,0	459	Trautmann, Eugen	
		2101	**11,0**	**2,0**	**0,0**	**5,0**	**1884**		
N. Staab für I. Maidhof nach 60 Wurf. Einzelbahnrekord Simon Hock 612 Kegel									
35	SG Sulzbach-Niedernberg 1		**4,0**		**:**	**2,0**		TV Haibach 1 - MIX	
		Kegel	SP	MP	MP	SP	Kegel		
	Schüßler, Andreas	574	4,0	1,0		0,0	524	Sauer, Jürgen	
	Steigerwald, Henrik	530	1,0		1,0	3,0	548	Glanz, Philipp	
	Seitz, Konstantin	525	1,0		1,0	3,0	514	Fuchs, Oliver	
	Schmitt, Volker	512	2,5	1,0		0,5	290	Eizenhöfer, Ilona	**a**
						1,0	117	Biewer, Matthias	**e**
		2141	**8,5**	**2,0**	**0,0**	**7,5**	**1993**		
M. Biewer für I. Eizenhöfer nach 83 Wurf									

Hessischer Kegler- und Bowling Verband e.V. - Bezirk 1

Spielleitung: Hock, Ralf (bezirkssportwart.bez1-classic@hkbv-ev.de); **M** 01709620397
Ligaleitung: Kraus, Otmar (kraus@kvaschaffenburg.de); **T** 09372-9474634; **F** 09372-9475499
Stand: 14.11.2026

Saison 2026-27 / Gemischt / Bezirksliga (X-Bez-1) / 7. Spieltag / Schnittliste (Auswärts)

Pl	Spieler	Klub	AK	Sp	Ausw-Ø	Sp	Heim-Ø	Sp	Gesamt-Ø	Best	MP
1	Hesbacher, Sebastian	KC Gemütlichkeit Schaafheim	Männer	2	604,50	4	550,75	6	568,67	627	6,0
2	Kempf, Alexander	Einigkeit Nilkheim	Männer	1	588,00	1	550,00	2	569,00	588	1,0
3	Geiter, Sören	EK Heigenbrücken	Männer	2	577,50	2	548,00	4	562,75	580	4,0
4	Steigerwald, Jürgen	EK Heigenbrücken	Sen B m	1	563,00	1	525,00	2	544,00	563	1,0
5	Weiß, Daniel	KSC Frammersbach	Männer	3	561,33	4	540,00	7	549,14	594	5,0
6	Brendel, Tobias	FC Oberafferbach	Männer	3	559,00	3	567,67	6	563,33	596	5,0
7	Wagner, Armin	KSC Frammersbach	Sen B m	2	558,00	3	558,67	5	558,40	594	4,0
8	Klug, Marcel	SG Sulzbach-Niedernberg	Männer	3	551,67	2	521,50	5	539,60	560	2,0
9	Brauburger, Jonas	Bahnfrei Damm	Männer	2	551,50	2	562,50	4	557,00	566	3,0
10	Schmitt, Volker	SG Sulzbach-Niedernberg	Sen A m	4	546,00	3	548,33	7	547,00	600	4,0
11	Hock, Simon	Alle Neun Schweinheim	Männer	3	545,67	4	580,75	7	565,71	612	7,0
12	Eisenhardt, Janick	KSC Frammersbach	Männer	1	543,00	0	0,00	1	543,00	543	1,0
13	Kirsch, Ronald	KSC Frammersbach	Sen B m	1	542,00	1	530,00	2	536,00	542	1,0
14	Liebler, Ralf	Bahnfrei Damm	Männer	2	540,00	1	572,00	3	550,67	572	3,0
15	Liebler, Hans Günter	Bahnfrei Damm	Sen C m	4	536,00	3	580,67	7	555,14	600	7,0
16	Seitner, Dominic	SG Strietwald	Männer	3	531,33	4	563,75	7	549,86	577	4,0
17	Draxler, Hans-Albert	KC Gemütlichkeit Schaafheim	Sen B m	1	531,00	2	509,00	3	516,33	531	2,0
18	Krebs, Alexander	KSC Frammersbach	Männer	2	531,00	0	0,00	2	531,00	561	1,0
19	Steigerwald, Henrik	SG Sulzbach-Niedernberg	Männer	4	529,00	3	556,00	7	540,57	584	2,0
20	Glanz, Philipp	TV Haibach	Männer	4	528,25	3	579,67	7	550,29	595	5,0
21	Laufer, Benedikt	FC Oberafferbach	U19 m	2	527,50	1	486,00	3	513,67	531	0,0
22	Sternheimer, Felix	EK Heigenbrücken	Männer	2	527,00	3	543,67	5	537,00	555	3,0
23	Kehrer, Niklas	Bahnfrei Damm	Männer	4	524,00	1	554,00	5	530,00	554	1,0
24	Karl, Lukas	KSC Frammersbach	U19 m	2	522,00	2	524,50	4	523,25	535	2,0
25	Fuchs, Oliver	TV Haibach	Sen A m	4	520,50	3	538,67	7	528,29	552	3,0
26	Weinkauf, Torben	KC Gemütlichkeit Schaafheim	Männer	1	520,00	4	545,75	5	540,60	562	4,0
27	Kinzel, Vanessa	FC Oberafferbach	Frauen	3	517,67	2	528,00	5	521,80	539	1,0
28	Schüßler, Andreas	SG Sulzbach-Niedernberg	Männer	2	517,00	3	541,33	5	531,60	574	2,0
29	Seitz, Konstantin	SG Sulzbach-Niedernberg	Männer	3	516,33	1	525,00	4	518,50	543	1,0
30	Bilz, Roland	Einigkeit Nilkheim	Sen B m	1	516,00	0	0,00	1	516,00	516	0,0
31	Schmitz, Christian	FC Oberafferbach	Sen C m	1	515,00	3	542,33	4	535,50	549	3,0
32	Wallendorf, Thomas	Einigkeit Nilkheim	Sen B m	4	512,00	3	509,00	7	510,71	534	1,0
33	Hartlieb, Florian	Alle Neun Schweinheim	Männer	1	512,00	2	454,00	3	473,33	512	0,0
34	Gries, Paul	Einigkeit Nilkheim	Sen B m	4	511,75	3	543,00	7	525,14	563	4,0
35	Maidhof, Isabel	Alle Neun Schweinheim	Frauen	3	511,67	2	518,00	5	514,20	534	1,0
36	Schwind, Frank	Einigkeit Nilkheim	Sen A m	4	511,25	3	529,33	7	519,00	563	2,0
37	Biewer, Matthias	TV Haibach	Sen B m	1	511,00	0	0,00	1	511,00	511	0,0
38	Brandmüller, Reinhold	SG Strietwald	Sen C m	1	509,00	0	0,00	1	509,00	509	0,0
39	Suffel, Ralf	Einigkeit Nilkheim	Sen A m	1	509,00	0	0,00	1	509,00	509	0,0
40	Sauer, Jürgen	TV Haibach	Sen A m	4	508,25	2	503,00	6	506,50	526	3,0
41	Büttner, Andreas	Bahnfrei Damm	Männer	3	506,67	1	606,00	4	531,50	606	2,0
42	Staab, Steffen	Alle Neun Schweinheim	Männer	2	506,00	4	512,75	6	510,50	551	4,0
43	König, Dietmar	KSC Frammersbach	Sen A m	1	503,00	2	567,00	3	545,67	572	2,0
44	Schuldes, Walter	SG Strietwald	Sen B m	3	500,33	4	534,75	7	520,00	558	4,0
45	Imhof, Janek	EK Heigenbrücken	U23 m	2	500,00	1	476,00	3	492,00	514	1,0
46	Pfister, Leon	Bahnfrei Damm	U23 m	1	499,00	2	541,00	3	527,00	571	2,0
47	Kunkel, Stephan	SG Strietwald	Sen B m	3	497,67	4	515,75	7	508,00	553	3,0
48	Walther, Peter	FC Oberafferbach	Sen C m	3	496,33	2	539,00	5	513,40	541	4,0
49	Staub, Alexander	EK Heigenbrücken	Männer	3	494,33	1	530,00	4	503,25	551	2,0
50	Häusler, Thomas	SG Strietwald	Sen B m	1	490,00	2	505,50	3	500,33	521	0,0

Wir suchen dich!

Jetzt bewerben

Zerspanungsmechaniker / CNC-Fräser / CNC-Dreher (m/w/d)

Ab sofort
Unbefristet
Standort: Niedernberg

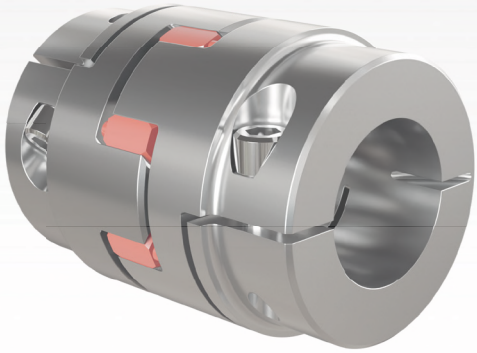

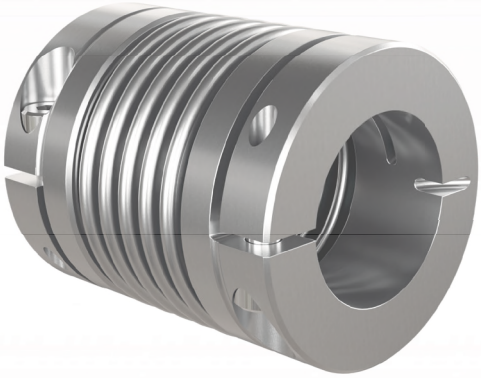

Was dich bei uns erwartet

- Programmieren, Rüsten und Bedienen von CNC-gesteuerten Bearbeitungsmaschinen
- Nutzung vorhandener CNC-Programme und Korrektur der Programme im Bedarfsfall
- Erstellen von CNC-Programmen
- Erkennen auftretender Störfaktoren und Unterstützung bei deren Behebung
- Wirtschaftlicher Einsatz von Ressourcen, insbesondere der Werkzeuge
- Kontrolle der Maßgenauigkeit und Beschaffenheit der von Ihnen hergestellten Werkstücke

RINGSPANN®

www.ringspann-sts.de

Hessischer Kegler- und Bowling Verband e.V. - Bezirk 1

Spielleitung: Hock, Ralf (bezirkssportwart.bez1-classic@hkbv-ev.de); **M** 01709620397
Ligaleitung: Kraus, Otmar (kraus@kvaschaffenburg.de); **T** 09372-9474634; **F** 09372-9475499
Stand: 15.11.2026

Saison 2026-27 / Gemischt / A-Liga 1 (X-AL1-1) / 7. Spieltag / Spielplan

Nr	Datum / Zeit			Gastgeber	Gast	Ergebnis
19	Sa	14.11.2026	16:00	FC Oberafferbach 2	KSG Hösbach-AB 2	5,0 : 1,0
20	Sa	14.11.2026	13:30	FC Laufach 1	DJK Blau-Weiß Münster 2	5,0 : 1,0
21	So	15.11.2026	10:00	DJK/AN Großostheim 3	Gemütlichkeit Mömlingen 2	3,0 : 3,0
Spielfrei: Dreieck Damm 2, SKC Breuberg-Höchst 3						

Saison 2026-27 / Gemischt / A-Liga 1 (X-AL1-1) / 7. Spieltag / Tabelle (Gesamt)

			Gesamt			Heim			Auswärts		
Pl	Mannschaft	Kreis	Sp	TP	MP	Sp	TP	MP	Sp	TP	MP
1	FC Laufach 1	BZ1	5	10 - 0	25,0	3	6 - 0	16,0	2	4 - 0	9,0
2	KSG Hösbach-AB 2	BZ1	5	7 - 3	19,0	2	4 - 0	10,0	3	3 - 3	9,0
3	SKC Breuberg-Höchst 3	BZ1	6	7 - 5	19,0	3	4 - 2	11,0	3	3 - 3	8,0
4	Dreieck Damm 2	BZ1	5	5 - 5	16,0	2	3 - 1	9,0	3	2 - 4	7,0
5	DJK Blau-Weiß Münster 2	BZ1	6	5 - 7	16,0	3	3 - 3	9,0	3	2 - 4	7,0
6	FC Oberafferbach 2	BZ1	5	4 - 6	13,0	2	2 - 2	7,0	3	2 - 4	6,0
7	Gemütlichkeit Mömlingen 2	BZ1	5	3 - 7	11,0	2	2 - 2	6,0	3	1 - 5	5,0
8	DJK/AN Großostheim 3	BZ1	5	1 - 9	7,0	4	1 - 7	7,0	1	0 - 2	0,0

Saison 2026-27 / Gemischt / A-Liga 1 (X-AL1-1) / 7. Spieltag / Spieltagbester (Heim)

Spieler	Mannschaft	Kegel	Abr
Schuck, Julian	FC Oberafferbach 2	585	184
Weigand, Karl-Heinz	FC Oberafferbach 2	547	175
Mülek, Johann	FC Laufach 1	536	178
Kinzel, Vanessa	FC Oberafferbach 2	530	159
Lebert, Nicole	FC Laufach 1	521	184
Becker, Horst	DJK/AN Großostheim 3	520	164
Sossenheimer, Justin	DJK/AN Großostheim 3	516	168
Rapp, Luca	DJK/AN Großostheim 3	507	168
Lebert, Marco	FC Laufach 1	494	139
Zimmermann, Christian	FC Oberafferbach 2	486	129

Saison 2026-27 / Gemischt / A-Liga 1 (X-AL1-1) / 7. Spieltag / Spieltagbester (Ausw)

Spieler	Mannschaft	Kegel	Abr
Büttner, Tobias	KSG Hösbach-AB 2	524	149
Wolf, Markus	DJK Blau-Weiß Münster 2	518	168
Becker, Klaus	KSG Hösbach-AB 2	507	154
Herbert, Benjamin	KSG Hösbach-AB 2	504	156
Shriver, Joseph	Gemütlichkeit Mömlingen 2	503	128
Schröder, Denis	Gemütlichkeit Mömlingen 2	502	146
Sauer, Alexander	KSG Hösbach-AB 2	492	118
Rothermich, Nico	Gemütlichkeit Mömlingen 2	491	134
Langenbahn, Peter	Gemütlichkeit Mömlingen 2	485	150
Witzel, Patrick	DJK Blau-Weiß Münster 2	479	141

Saison 2026-27 / Gemischt / A-Liga 1 (X-AL1-1) / 7. Spieltag / Rekorde

Rekord	Name	Ergebnis	Datum	Spielort
Mannschaft Heim	FC Oberafferbach 2	2148	14.11.2026	FCO Sportheim
Mannschaft Auswärts	FC Laufach 1	2157	19.09.2026	FCO Sportheim
Spieler Heim	Brendel, Tobias	595	19.09.2026	FCO Sportheim
Spieler Auswärts	Zörner, Ronny	588	03.10.2026	Sporthalle Laufach

Hessischer Kegler- und Bowling Verband e.V. - Bezirk 1

Spielleitung: Hock, Ralf (bezirkssportwart.bez1-classic@hkbv-ev.de); **M** 01709620397
Ligaleitung: Kraus, Otmar (kraus@kvaschaffenburg.de); **T** 09372-9474634; **F** 09372-9475499
Stand: 15.11.2026

Saison 2026-27 / Gemischt / A-Liga 1 (X-AL1-1) / 7. Spieltag / Ergebnisübersicht

19	FC Oberafferbach 2		**5,0**		**:**	**1,0**		KSG Hösbach-AB 2
		Kegel	SP	MP	MP	SP	Kegel	
	Zimmermann, Christian	486	2,0		1,0	2,0	504	Herbert, Benjamin
	Weigand, Karl-Heinz	547	3,0	1,0		1,0	492	Sauer, Alexander
	Kinzel, Vanessa	530	2,0	1,0		2,0	507	Becker, Klaus
	Schuck, Julian	585	3,0	1,0		1,0	524	Büttner, Tobias
		2148	**10,0**	**2,0**	**0,0**	**6,0**	**2027**	
20	FC Laufach 1		**5,0**		**:**	**1,0**		DJK Blau-Weiß Münster 2
		Kegel	SP	MP	MP	SP	Kegel	
	Lebert, Nicole	521	4,0	1,0		0,0	456	Dollheimer, Hans-Peter
	Mülek, Johann	536	4,0	1,0		0,0	458	Veit, Achim
	Seus, Udo	485	2,0	1,0		2,0	479	Witzel, Patrick
	Lebert, Marco	494	2,0		1,0	2,0	518	Wolf, Markus
		2036	**12,0**	**2,0**	**0,0**	**4,0**	**1911**	
21	DJK/AN Großostheim 3		**3,0**		**:**	**3,0**		Gemütlichkeit Mömlingen 2
		Kegel	SP	MP	MP	SP	Kegel	
	Becker, Horst	520	2,0	1,0		2,0	485	Langenbahn, Peter
	Koch, Doris	430	1,5		1,0	2,5	502	Schröder, Denis
	Rapp, Luca	507	2,0	1,0		2,0	491	Rothermich, Nico
	Sossenheimer, Justin	516	3,0	1,0		1,0	503	Shriver, Joseph
		1973	**8,5**	**0,0**	**2,0**	**7,5**	**1981**	

Hessischer Kegler- und Bowling Verband e.V. - Bezirk 1

Spielleitung: Hock, Ralf (bezirkssportwart.bez1-classic@hkbv-ev.de); **M** 01709620397
Ligaleitung: Kraus, Otmar (kraus@kvaschaffenburg.de); **T** 09372-9474634; **F** 09372-9475499
Stand: 15.11.2026

Saison 2026-27 / Gemischt / A-Liga 1 (X-AL1-1) / 7. Spieltag / Schnittliste (Auswärts)

Pl	Spieler	Klub	AK	Sp	Ausw-Ø	Sp	Heim-Ø	Sp	Gesamt-Ø	Best	MP
1	Zörner, Ronny	Dreieck Damm	Männer	2	564,00	2	539,00	4	551,50	588	4,0
2	Lebert, Nicole	FC Laufach	Frauen	2	557,00	3	497,00	5	521,00	584	3,0
3	Himmer, Patrick	KSG Hösbach-AB	Männer	1	546,00	0	0,00	1	546,00	546	1,0
4	Lebert, Marco	FC Laufach	Sen A m	2	538,50	3	500,00	5	515,40	550	4,0
5	Gutwerk, Helmut	Dreieck Damm	Sen C m	2	529,50	0	0,00	2	529,50	579	1,0
6	Schuck, Julian	FC Oberafferbach	Männer	2	526,50	1	585,00	3	546,00	585	3,0
7	Büttner, Tobias	KSG Hösbach-AB	Männer	1	524,00	2	520,00	3	521,33	524	2,0
8	Klett, Udo	FC Laufach	Sen B m	1	520,00	1	503,00	2	511,50	520	1,0
9	Seus, Udo	FC Laufach	Sen A m	2	520,00	2	507,00	4	513,50	529	4,0
10	Zellmann, Günter	Dreieck Damm	Sen C m	1	520,00	1	495,00	2	507,50	520	2,0
11	Becker, Klaus	KSG Hösbach-AB	Sen C m	2	519,50	2	504,50	4	512,00	532	3,0
12	Hassenzahl, Manuela	DJK Blau-Weiß Münster	Sen B w	1	513,00	1	495,00	2	504,00	513	1,0
13	Brandt, Kai	DJK Blau-Weiß Münster	U23 m	1	512,00	0	0,00	1	512,00	512	1,0
14	Wolf, Markus	DJK Blau-Weiß Münster	Männer	2	510,50	1	517,00	3	512,67	518	1,0
15	Rapp, Luca	DJK/AN Großostheim	U14 m	1	509,00	1	507,00	2	508,00	509	1,0
16	Schmitz, Christian	FC Oberafferbach	Sen C m	1	507,00	0	0,00	1	507,00	507	0,0
17	Zahn, Andreas	Gemütlichkeit Mömlingen	Sen B m	1	504,00	1	457,00	2	480,50	504	1,0
18	Kolbert, Tim	Gemütlichkeit Mömlingen	U19 m	1	497,00	1	509,00	2	503,00	509	2,0
19	Braun, Peter	SKC Breuberg-Höchst	Männer	1	497,00	0	0,00	1	497,00	497	1,0
20	Rothermich, Nico	Gemütlichkeit Mömlingen	Männer	3	496,33	1	505,00	4	498,50	535	0,0
21	Sauer, Alexander	KSG Hösbach-AB	Sen A m	2	495,00	2	481,50	4	488,25	498	2,0
22	Schröder, Denis	Gemütlichkeit Mömlingen	Männer	2	492,50	2	540,00	4	516,25	544	3,0
23	Lautenschläger, Henny	SKC Breuberg-Höchst	Sen C w	2	491,50	2	498,50	4	495,00	521	2,0
24	Vogel, Martin	KSG Hösbach-AB	Sen A m	1	491,00	0	0,00	1	491,00	491	1,0
25	Laufer, Benedikt	FC Oberafferbach	U19 m	1	488,00	0	0,00	1	488,00	488	1,0
26	Zimmermann, Christian	FC Oberafferbach	Männer	2	487,00	1	486,00	3	486,67	488	2,0
27	Langenbahn, Peter	Gemütlichkeit Mömlingen	Männer	1	485,00	0	0,00	1	485,00	485	0,0
28	Drechsel, Sabine	SKC Breuberg-Höchst	Sen B w	1	483,00	1	507,00	2	495,00	507	2,0
29	Herbert, Benjamin	KSG Hösbach-AB	Männer	2	481,50	2	507,50	4	494,50	531	2,0
30	Schlösser, Jan	Gemütlichkeit Mömlingen	U23 m	1	481,00	0	0,00	1	481,00	481	0,0
31	Shriver, Joseph	Gemütlichkeit Mömlingen	U19 m	2	476,00	1	500,00	3	484,00	503	0,0
32	Laufer, Oliver	FC Oberafferbach	Sen A m	1	474,00	0	0,00	1	474,00	474	0,0
33	Schäfer, Leonhard	Dreieck Damm	Sen B m	3	471,67	2	483,00	5	476,20	500	2,0
34	Witzel, Patrick	DJK Blau-Weiß Münster	Männer	2	470,00	2	513,00	4	491,50	557	0,0
35	Weigand, Karl-Heinz	FC Oberafferbach	Sen C m	1	469,00	2	543,50	3	518,67	547	3,0
36	Lautenschläger, Willi	SKC Breuberg-Höchst	Sen C m	1	468,00	0	0,00	1	468,00	468	1,0
37	Kuhn, Karin	SKC Breuberg-Höchst	Sen B w	1	467,00	0	0,00	1	467,00	467	0,0
38	Gries, Timo	Dreieck Damm	Männer	2	466,00	2	486,00	4	476,00	490	1,0
39	Polic, Drazen	SKC Breuberg-Höchst	Sen C m	1	465,00	1	502,00	2	483,50	502	0,0
40	Barthelmes, Lars	DJK/AN Großostheim	Männer	1	461,00	3	427,67	4	436,00	461	0,0
41	Fiedler, Michael	Dreieck Damm	Sen B m	2	459,50	1	444,00	3	454,33	464	0,0
42	Veit, Achim	DJK Blau-Weiß Münster	Sen B m	1	458,00	1	515,00	2	486,50	515	1,0
43	Hallstein, Karin	SKC Breuberg-Höchst	Sen A w	1	455,00	2	494,50	3	481,33	510	2,0
44	Dollheimer, Hans-Peter	DJK Blau-Weiß Münster	Sen C m	3	455,00	2	470,50	5	461,20	484	2,0
45	Leitenberger, Bernd	KSG Hösbach-AB	Sen B m	1	449,00	0	0,00	1	449,00	449	1,0
46	Florczyk, Patrick	SKC Breuberg-Höchst	Männer	3	442,67	2	480,00	5	457,60	502	3,0
47	Prochaska, Nadine	FC Oberafferbach	Frauen	1	438,00	1	452,00	2	445,00	452	0,0
48	Boegel, Ludwig	DJK/AN Großostheim	U19 m	1	435,00	1	450,00	2	442,50	450	0,0
49	Olt, Beate	SKC Breuberg-Höchst	Sen B w	1	435,00	2	472,00	3	459,67	473	1,0
50	Dollheimer, Beate	DJK Blau-Weiß Münster	Sen B w	2	427,00	2	477,50	4	452,25	504	2,0

BERNHARD Appelmann

Autolackiererei • Karosseriebau • KFZ-Reparaturen • Abschleppdienst



Bernhard Appelmann GmbH
Karosseriebau
Bavariastraße 32
63743 Aschaffenburg
Tel: +49 (0) 6021 / 9 11 77
Fax: +49 (0) 6021 / 97 01 26
E-Mail: info@kba-ab.de
www.kba-ab.de

Hessischer Kegler- und Bowling Verband e.V. - Bezirk 1

Spielleitung: Hock, Ralf (bezirkssportwart.bez1-classic@hkbv-ev.de); **M** 01709620397
Ligaleitung: Hock, Ralf (bezirkssportwart.bez1-classic@hkbv-ev.de); **M** 01709620397
Stand: 15.11.2026

Saison 2026-27 / Gemischt / A-Liga 2 (X-AL2-1) / 7. Spieltag / Spielplan

Nr	Datum / Zeit			Gastgeber	Gast	Ergebnis
20	Sa	14.11.2026	16:00	FC Laufach 2	SG KMH Untermain 4	5,0 : 1,0
21	So	15.11.2026	12:30	DJK/AN Großostheim 2	Gemütlichkeit Mömlingen 3	6,0 : 0,0
22	So	15.11.2026	09:30	KSC Frammersbach 4	Bfr. Kleinwallstadt 2	1,0 : 5,0
Spielfrei: RG Goldbach 1, SKC Breuberg-Höchst 4						

Saison 2026-27 / Gemischt / A-Liga 2 (X-AL2-1) / 7. Spieltag / Tabelle (Gesamt)

			Gesamt			Heim			Auswärts		
Pl	Mannschaft	Kreis	Sp	TP	MP	Sp	TP	MP	Sp	TP	MP
1	DJK/AN Großostheim 2	BZ1	6	10 - 2	25,0	3	6 - 0	15,0	3	4 - 2	10,0
2	FC Laufach 2	BZ1	4	8 - 0	18,0	1	2 - 0	5,0	3	6 - 0	13,0
3	Gemütlichkeit Mömlingen 3	BZ1	6	8 - 4	18,0	4	6 - 2	14,0	2	2 - 2	4,0
4	RG Goldbach 1	BZ1	5	6 - 4	20,0	3	4 - 2	12,0	2	2 - 2	8,0
5	Bfr. Kleinwallstadt 2	BZ1	4	4 - 4	14,0	1	2 - 0	6,0	3	2 - 4	8,0
6	SG KMH Untermain 4		6	4 - 8	16,0	2	4 - 0	11,0	4	0 - 8	5,0
7	KSC Frammersbach 4	BZ1	5	2 - 8	11,0	3	0 - 6	5,0	2	2 - 2	6,0
8	SKC Breuberg-Höchst 4	BZ1	6	0 - 12	4,0	4	0 - 8	4,0	2	0 - 4	0,0

Saison 2026-27 / Gemischt / A-Liga 2 (X-AL2-1) / 7. Spieltag / Spieltagbester (Heim)

Spieler	Mannschaft	Kegel	Abr
Eisenhardt, Janick	KSC Frammersbach 4	546	180
Koch, Bernd	DJK/AN Großostheim 2	526	176
Rohrmeier, Udo	DJK/AN Großostheim 2	505	169
Dümmig, Christel	FC Laufach 2	498	158
Suckow, Irma	DJK/AN Großostheim 2	495	137
Becker, Nino	DJK/AN Großostheim 2	494	153
Seus, Paul	FC Laufach 2	465	144
Grod, Günther	FC Laufach 2	453	125
Siegler, René	FC Laufach 2	453	121
Rüth, Alessio	KSC Frammersbach 4	445	121

Saison 2026-27 / Gemischt / A-Liga 2 (X-AL2-1) / 7. Spieltag / Spieltagbester (Ausw)

Spieler	Mannschaft	Kegel	Abr
Liebich, Jessica	Bfr. Kleinwallstadt 2	537	185
Rumel, Simon	Bfr. Kleinwallstadt 2	521	152
Marshlick, Manuela	Gemütlichkeit Mömlingen 3	474	138
Rittger, Dèsirèe	Bfr. Kleinwallstadt 2	474	135
Pfeiffer, Uwe	SG KMH Untermain 4	472	142
Rothermich, Thomas	Gemütlichkeit Mömlingen 3	457	137
Schadt, Alfred	Gemütlichkeit Mömlingen 3	442	103
Schwab, Stefanie	SG KMH Untermain 4	440	127
Rumel, Uwe	Bfr. Kleinwallstadt 2	438	105
Meyer, Ines	SG KMH Untermain 4	430	127

Saison 2026-27 / Gemischt / A-Liga 2 (X-AL2-1) / 7. Spieltag / Rekorde

Rekord	Name	Ergebnis	Datum	Spielort
Mannschaft Heim	SG KMH Untermain 4	2139	19.09.2026	SV Vorwärts
Mannschaft Auswärts	Bfr. Kleinwallstadt 2	2087	19.09.2026	SV Vorwärts
Spieler Heim	Sauer-Pelizzon, Stefan	593	19.09.2026	SV Vorwärts
Spieler Auswärts	Wieland, Edgar	566	03.10.2026	Heinrich-Böhm-Halle

Hessischer Kegler- und Bowling Verband e.V. - Bezirk 1

Spielleitung: Hock, Ralf (bezirkssportwart.bez1-classic@hkbv-ev.de); **M** 01709620397
Ligaleitung: Hock, Ralf (bezirkssportwart.bez1-classic@hkbv-ev.de); **M** 01709620397
Stand: 15.11.2026

Saison 2026-27 / Gemischt / A-Liga 2 (X-AL2-1) / 7. Spieltag / Ergebnisübersicht

20	FC Laufach 2		**5,0**		**:**	**1,0**		SG KMH Untermain 4
		Kegel	SP	MP	MP	SP	Kegel	
	Grod, Günther	453	3,0	1,0		1,0	430	Meyer, Ines
	Seus, Paul	465	2,0	1,0		2,0	440	Schwab, Stefanie
	Dümmig, Christel	498	4,0	1,0		0,0	418	Faßbender, Nicole
	Siegler, René	453	1,0		1,0	3,0	472	Pfeiffer, Uwe
		1869	**10,0**	**2,0**	**0,0**	**6,0**	**1760**	
21	DJK/AN Großostheim 2		**6,0**		**:**	**0,0**		Gemütlichkeit Mömlingen 3
		Kegel	SP	MP	MP	SP	Kegel	
	Becker, Nino	494	3,0	1,0		1,0	474	Marshlick, Manuela
	Suckow, Irma	495	4,0	1,0		0,0	416	Lapka, Rainer
	Koch, Bernd	526	4,0	1,0		0,0	457	Rothermich, Thomas
	Rohrmeier, Udo	505	4,0	1,0		0,0	442	Schadt, Alfred
		2020	**15,0**	**2,0**	**0,0**	**1,0**	**1789**	
22	KSC Frammersbach 4		**1,0**		**:**	**5,0**		Bfr. Kleinwallstadt 2
		Kegel	SP	MP	MP	SP	Kegel	
a	Weigand, Leon	288	1,0		1,0	2,0	474	Rittger, Dèsirèe
e	Fröhlich, Peter	131	1,0					
	Rüth, Alessio	445	0,0		1,0	4,0	537	Liebich, Jessica
	Eisenhardt, Janick	546	4,0	1,0		0,0	438	Rumel, Uwe
a	Büdel, Luca	196	0,0		1,0	4,0	521	Rumel, Simon
e	Steigerwald, Paul	209	0,0					
		1815	**6,0**	**0,0**	**2,0**	**10,0**	**1970**	

P. Fröhlich für L. Weigand nach 73 Wurf; P. Steigerwald für L. Büdel nach 60 Wurf

Hessischer Kegler- und Bowling Verband e.V. - Bezirk 1

Spielleitung: Hock, Ralf (bezirkssportwart.bez1-classic@hkbv-ev.de); **M** 01709620397
Ligaleitung: Hock, Ralf (bezirkssportwart.bez1-classic@hkbv-ev.de); **M** 01709620397
Stand: 15.11.2026

Saison 2026-27 / Gemischt / A-Liga 2 (X-AL2-1) / 7. Spieltag / Schnittliste (Auswärts)

Pl	Spieler	Klub	AK	Sp	Ausw-Ø	Sp	Heim-Ø	Sp	Gesamt-Ø	Best	MP
1	Wieland, Edgar	RG Goldbach	Sen C m	1	566,00	3	515,67	4	528,25	573	4,0
2	Rothermich, David	Bfr. Kleinwallstadt	U19 m	1	550,00	0	0,00	1	550,00	550	1,0
3	Hasenstab, Laura	RG Goldbach	Frauen	1	542,00	2	527,50	3	532,33	542	3,0
4	Krebs, Alexander	KSC Frammersbach	Männer	1	541,00	0	0,00	1	541,00	541	1,0
5	Grod, Günther	FC Laufach	Sen B m	3	531,67	1	453,00	4	512,00	558	3,0
6	Mülek, Johann	FC Laufach	Sen C m	2	524,00	0	0,00	2	524,00	544	2,0
7	Liebich, Jessica	Bfr. Kleinwallstadt	Frauen	3	520,00	1	506,00	4	516,50	537	3,0
8	Boneberger, Andreas	Bfr. Kleinwallstadt	Männer	1	518,00	1	500,00	2	509,00	518	1,0
9	Fecher, Armin	RG Goldbach	Sen B m	2	517,50	3	502,33	5	508,40	538	3,0
10	Becker, Nino	DJK/AN Großostheim	U14 m	1	515,00	1	494,00	2	504,50	515	2,0
11	Groh, Manfred	SG KMH Untermain	Sen C m	1	514,00	0	0,00	1	514,00	514	1,0
12	Buhleier, Mia	Gemütlichkeit Mömlingen	U23 w	1	512,00	1	508,00	2	510,00	512	1,0
13	Koch, Bernd	DJK/AN Großostheim	Sen B m	3	512,00	3	531,33	6	521,67	556	5,0
14	Vorbeck, Martin	KSC Frammersbach	Männer	1	510,00	0	0,00	1	510,00	510	0,0
15	Rohrmeier, Udo	DJK/AN Großostheim	Sen C m	3	506,67	3	492,33	6	499,50	530	3,0
16	Dümmig, Christel	FC Laufach	Sen C w	3	502,00	1	498,00	4	501,00	510	3,0
17	Rumel, Simon	Bfr. Kleinwallstadt	U19 m	2	501,00	1	540,00	3	514,00	540	2,0
18	Rachor, Claudia	SG KMH Untermain	Sen B w	1	499,00	1	498,00	2	498,50	499	2,0
19	Fröhlich, Peter	KSC Frammersbach	U23 m	1	498,00	2	513,00	3	508,00	536	2,0
20	Lautenschläger, Henny	SKC Breuberg-Höchst	Sen C w	1	498,00	0	0,00	1	498,00	498	0,0
21	Zahn, Susanne	Gemütlichkeit Mömlingen	Sen B w	1	490,00	0	0,00	1	490,00	490	1,0
22	Pursche, Lothar	RG Goldbach	Sen B m	1	485,00	1	476,00	2	480,50	485	1,0
23	Schramm, Horst	SG KMH Untermain	Sen C m	1	483,00	0	0,00	1	483,00	483	0,0
24	Rumel, Uwe	Bfr. Kleinwallstadt	Sen B m	3	476,33	0	0,00	3	476,33	496	1,0
25	Marshlick, Manuela	Gemütlichkeit Mömlingen	Sen A w	2	476,00	1	468,00	3	473,33	478	0,0
26	Rittger, Dèsirèe	Bfr. Kleinwallstadt	Frauen	1	474,00	0	0,00	1	474,00	474	1,0
27	Pfeiffer, Uwe	SG KMH Untermain	Sen B m	1	472,00	1	548,00	2	510,00	548	2,0
28	Golombek, Marlon	Bfr. Kleinwallstadt	U19 m	1	471,00	1	496,00	2	483,50	496	1,0
29	Rüth, Alessio	KSC Frammersbach	U23 m	2	469,00	2	457,50	4	463,25	479	2,0
30	Schade, Jo-Anne	SG KMH Untermain	Frauen	1	468,00	2	538,00	3	514,67	542	2,0
31	Meyer, Ines	SG KMH Untermain	Sen B w	3	458,00	1	516,00	4	472,50	516	3,0
32	Rothermich, Thomas	Gemütlichkeit Mömlingen	Sen A m	1	457,00	2	474,00	3	468,33	474	1,0
33	Goldhammer, Laura	SG KMH Untermain	U19 w	1	457,00	0	0,00	1	457,00	457	0,0
34	Pursche, Claudia	RG Goldbach	Sen B w	2	454,00	1	522,00	3	476,67	522	2,0
35	Lautenschläger, Willi	SKC Breuberg-Höchst	Sen C m	1	452,00	1	492,00	2	472,00	492	1,0
36	Siegler, René	FC Laufach	Männer	1	451,00	1	453,00	2	452,00	453	0,0
37	Schwab, Stefanie	SG KMH Untermain	Frauen	3	446,00	1	506,00	4	461,00	506	0,0
38	Menzel-Weilmünster, Laura	DJK/AN Großostheim	Frauen	1	444,00	0	0,00	1	444,00	444	0,0
39	Schadt, Alfred	Gemütlichkeit Mömlingen	Sen B m	1	442,00	2	492,00	3	475,33	513	2,0
40	Weigand, Leon	KSC Frammersbach	U23 m	2	440,50	2	423,00	4	431,75	483	1,0
41	Goldhammer, Leon	SG KMH Untermain	U14 m	1	440,00	0	0,00	1	440,00	440	0,0
42	Seus, Paul	FC Laufach	U19 m	1	437,00	1	465,00	2	451,00	465	1,0
43	Lapka, Rainer	Gemütlichkeit Mömlingen	Sen A m	2	432,00	2	455,50	4	443,75	482	0,0
44	Suckow, Irma	DJK/AN Großostheim	Sen C w	3	429,67	3	495,33	6	462,50	510	3,0
45	Müller, Werner	SKC Breuberg-Höchst	Sen C m	1	428,00	3	473,00	4	461,75	495	1,0
46	Pfeiffer, Marion	SG KMH Untermain	Sen B w	1	423,00	1	454,00	2	438,50	454	1,0
47	Faßbender, Nicole	SG KMH Untermain	Frauen	1	418,00	0	0,00	1	418,00	418	0,0
48	Kuhn, Karin	SKC Breuberg-Höchst	Sen B w	2	402,00	3	433,33	5	420,80	454	2,0
49	Olt, Beate	SKC Breuberg-Höchst	Sen B w	1	382,00	1	499,00	2	440,50	499	0,0
50	Baranski, Sarah	SG KMH Untermain	U19 w	1	375,00	0	0,00	1	375,00	375	0,0



brass

SKODA

Autohaus Brass Vertriebs GmbH & Co. KG · 63739 Aschaffenburg

www.brass-gruppe.de

Hessischer Kegler- und Bowling Verband e.V. - Bezirk 1

Spielleitung: Hock, Ralf (bezirkssportwart.bez1-classic@hkbv-ev.de); **M** 01709620397
Ligaleitung: Hock, Ralf (bezirkssportwart.bez1-classic@hkbv-ev.de); **M** 01709620397
Stand: 15.11.2026

Saison 2026-27 / Gemischt / B-Liga (X-BL-1) / 7. Spieltag / Spielplan

Nr	Datum / Zeit			Gastgeber	Gast	Ergebnis
20	Sa	14.11.2026	11:00	KC Gemütlichkeit Schaafheim 2	DJK Blau-Weiß Münster 3	4,0 : 2,0
21	So	15.11.2026	10:00	Einigkeit Nilkheim 3	EK Mainaschaff 1	5,0 : 1,0
22	Sa	14.11.2026	16:30	Alle Neun Schweinheim 2	DJK Wörth 2	Verlegt
Spielfrei: KSG Hösbach-AB 3, SG Sulzbach-Niedernberg 2						

Saison 2026-27 / Gemischt / B-Liga (X-BL-1) / 7. Spieltag / Tabelle (Gesamt)

			Gesamt			Heim			Auswärts		
Pl	Mannschaft	Kreis	Sp	TP	MP	Sp	TP	MP	Sp	TP	MP
1	Einigkeit Nilkheim 3	BZ1	6	12 - 0	28,5	2	4 - 0	11,0	4	8 - 0	17,5
2	EK Mainaschaff 1	BZ1	7	10 - 4	27,0	3	6 - 0	16,0	4	4 - 4	11,0
3	SG Sulzbach-Niedernberg 2	BZ1	5	6 - 4	18,0	2	2 - 2	7,0	3	4 - 2	11,0
4	KC Gemütlichkeit Schaafheim 2	BZ1	5	6 - 4	15,0	3	4 - 2	10,0	2	2 - 2	5,0
5	KSG Hösbach-AB 3	BZ1	5	4 - 6	14,0	5	4 - 6	14,0	0	0 - 0	0,0
6	Alle Neun Schweinheim 2	BZ1	4	2 - 6	8,5	3	0 - 6	4,5	1	2 - 0	4,0
7	DJK Wörth 2	BZ1	5	2 - 8	10,0	3	2 - 4	10,0	2	0 - 4	0,0
8	DJK Blau-Weiß Münster 3	BZ1	5	0 - 10	5,0	0	0 - 0	0,0	5	0 - 10	5,0

Saison 2026-27 / Gemischt / B-Liga (X-BL-1) / 7. Spieltag / Spieltagbester (Heim)

Spieler	Mannschaft	Kegel	Abr
Schwind, Robin	Einigkeit Nilkheim 3	556	194
Kreis, Siri	KC Gemütlichkeit Schaafheim 2	495	159
Thumulka, Mario	Einigkeit Nilkheim 3	490	152
Draxler, Angelika	KC Gemütlichkeit Schaafheim 2	483	151
Kempf, Alexander	Einigkeit Nilkheim 3	473	148
Suffel, Ralf	Einigkeit Nilkheim 3	459	123
Grellert, Peter	KC Gemütlichkeit Schaafheim 2	456	123
Hesbacher, Thomas	KC Gemütlichkeit Schaafheim 2	425	117
Jahn, Stephanie	DJK Blau-Weiß Münster 3	0	0
Hassenzahl, Manuela	DJK Blau-Weiß Münster 3	0	0

Saison 2026-27 / Gemischt / B-Liga (X-BL-1) / 7. Spieltag / Spieltagbester (Ausw)

Spieler	Mannschaft	Kegel	Abr
Krebs, Gertrud	EK Mainaschaff 1	516	166
Michael, Hans-Jörg	EK Mainaschaff 1	507	165
Jahn, Stephanie	DJK Blau-Weiß Münster 3	478	139
Hassenzahl, Manuela	DJK Blau-Weiß Münster 3	475	122
Hock, Aurelia	EK Mainaschaff 1	457	107
Hock, Martin	EK Mainaschaff 1	444	114
Dollheimer, Beate	DJK Blau-Weiß Münster 3	429	111
Dony, Robert	DJK Blau-Weiß Münster 3	423	117
Kreis, Siri	KC Gemütlichkeit Schaafheim 2	0	0
Draxler, Angelika	KC Gemütlichkeit Schaafheim 2	0	0

Saison 2026-27 / Gemischt / B-Liga (X-BL-1) / 7. Spieltag / Rekorde

Rekord	Name	Ergebnis	Datum	Spielort
Mannschaft Heim	EK Mainaschaff 1	2113	20.09.2026	Kegelzentrum Aschaffenburg-Damm
Mannschaft Auswärts	Einigkeit Nilkheim 3	2114	26.09.2026	Zum Adler
Spieler Heim	Forchhammer, Otmar	558	20.09.2026	Kegelzentrum Aschaffenburg-Damm
Spieler Auswärts	Wolf, Markus	546	04.10.2026	Kegelzentrum Aschaffenburg-Damm

Hessischer Kegler- und Bowling Verband e.V. - Bezirk 1

Spielleitung: Hock, Ralf (bezirkssportwart.bez1-classic@hkbv-ev.de); **M** 01709620397
Ligaleitung: Hock, Ralf (bezirkssportwart.bez1-classic@hkbv-ev.de); **M** 01709620397
Stand: 15.11.2026

Saison 2026-27 / Gemischt / B-Liga (X-BL-1) / 7. Spieltag / Ergebnisübersicht

20	KC Gemütlichkeit Schaafheim 2		**4,0**	**:**		**2,0**		DJK Blau-Weiß Münster 3	
		Kegel	SP	MP	MP	SP	Kegel		
	Grellert, Peter	456	3,0	1,0		1,0	429	Dollheimer, Beate	
	Kreis, Siri	495	3,5	1,0		0,5	423	Dony, Robert	
	Hesbacher, Thomas	425	1,0		1,0	3,0	478	Jahn, Stephanie	
	Draxler, Angelika	483	1,0		1,0	3,0	475	Hassenzahl, Manuela	
		1859	**8,5**	**2,0**	**0,0**	**7,5**	**1805**		

Persönliche Bestleistung Siri Kreis mit 495 Kegel

21	Einigkeit Nilkheim 3		**5,0**	**:**		**1,0**		EK Mainaschaff 1	
		Kegel	SP	MP	MP	SP	Kegel		
	Suffel, Ralf	459	3,0	1,0		1,0	444	Hock, Martin	
	Schwind, Robin	556	3,0	1,0		1,0	516	Krebs, Gertrud	
	Thumulka, Mario	490	1,0		1,0	3,0	507	Michael, Hans-Jörg	
	Kempf, Alexander	473	2,0	1,0		2,0	457	Hock, Aurelia	
		1978	**9,0**	**2,0**	**0,0**	**7,0**	**1924**		

Hessischer Kegler- und Bowling Verband e.V. - Bezirk 1

Spielleitung: Hock, Ralf (bezirkssportwart.bez1-classic@hkbv-ev.de); **M** 01709620397
Ligaleitung: Hock, Ralf (bezirkssportwart.bez1-classic@hkbv-ev.de); **M** 01709620397
Stand: 15.11.2026

Saison 2026-27 / Gemischt / B-Liga (X-BL-1) / 7. Spieltag / Schnittliste (Auswärts)

Pl	Spieler	Klub	AK	Sp	Ausw-Ø	Sp	Heim-Ø	Sp	Gesamt-Ø	Best	MP
1	Wolf, Markus	DJK Blau-Weiß Münster	Männer	1	546,00	0	0,00	1	546,00	546	1,0
2	Weinkauf, Torben	KC Gemütlichkeit Schaafheim	Männer	1	533,00	0	0,00	1	533,00	533	1,0
3	Rieger, Siegfried	Einigkeit Nilkheim	Sen A m	1	533,00	0	0,00	1	533,00	533	0,0
4	Philipp, Patrick	Einigkeit Nilkheim	Männer	2	531,50	0	0,00	2	531,50	534	2,0
5	Ehlers, Hans	DJK Wörth	Sen B m	2	526,50	0	0,00	2	526,50	543	0,0
6	Reis, Volker	SG Sulzbach-Niedernberg	Sen B m	2	518,50	1	531,00	3	522,67	531	3,0
7	Zidaric, Wolfgang	Einigkeit Nilkheim	Sen A m	2	518,00	0	0,00	2	518,00	519	1,0
8	Krebs, Gertrud	EK Mainaschaff	Sen C w	1	516,00	2	481,50	3	493,00	516	1,0
9	Hartlieb, Florian	Alle Neun Schweinheim	Männer	1	515,00	1	471,00	2	493,00	515	1,0
10	Draxler, Angelika	KC Gemütlichkeit Schaafheim	Sen B w	1	513,00	1	483,00	2	498,00	513	0,0
11	Brandt, Kai	DJK Blau-Weiß Münster	U23 m	1	511,00	0	0,00	1	511,00	511	1,0
12	Matzke, Dietmar	DJK Wörth	Sen B m	2	509,50	3	512,33	5	511,20	524	2,0
13	Kempf, Alexander	Einigkeit Nilkheim	Männer	2	509,50	2	471,50	4	490,50	516	4,0
14	Staab, Sabine	Alle Neun Schweinheim	Sen B w	1	508,00	1	456,00	2	482,00	508	0,0
15	Michael, Hans-Jörg	EK Mainaschaff	Sen B m	1	507,00	0	0,00	1	507,00	507	1,0
16	Weinerth, Julian	DJK Wörth	Männer	1	503,00	0	0,00	1	503,00	503	0,0
17	Staab, Nicole	Alle Neun Schweinheim	Frauen	1	502,00	2	479,00	3	486,67	502	3,0
18	Forchhammer, Otmar	EK Mainaschaff	Sen B m	2	501,00	1	558,00	3	520,00	558	2,0
19	Thumulka, Mario	Einigkeit Nilkheim	Männer	1	498,00	2	500,00	3	499,33	510	2,0
20	Welcher, Elena	KC Gemütlichkeit Schaafheim	U14 w	2	498,00	2	510,50	4	504,25	511	3,0
21	Schüßler, Andreas	SG Sulzbach-Niedernberg	Männer	1	498,00	0	0,00	1	498,00	498	0,0
22	Baldringer, Felix	DJK Wörth	U14 m	1	493,00	2	482,00	3	485,67	503	1,0
23	Hofmann, Helga	EK Mainaschaff	Sen B w	2	489,00	2	514,50	4	501,75	526	4,0
24	Schwind, Robin	Einigkeit Nilkheim	U23 m	4	485,00	2	523,50	6	497,83	556	4,5
25	Suffel, Ralf	Einigkeit Nilkheim	Sen A m	2	477,50	1	459,00	3	471,33	487	2,0
26	Hassenzahl, Manuela	DJK Blau-Weiß Münster	Sen B w	1	475,00	0	0,00	1	475,00	475	1,0
27	Krebs, Klaus	EK Mainaschaff	Sen C m	1	471,00	1	433,00	2	452,00	471	1,0
28	Hock, Martin	EK Mainaschaff	Sen C m	4	470,75	3	510,67	7	487,86	517	5,0
29	Fritz Flores, Charly Enrique	SG Sulzbach-Niedernberg	Männer	3	468,00	1	453,00	4	464,25	499	2,0
30	Jahn, Stephanie	DJK Blau-Weiß Münster	Sen A w	4	467,00	0	0,00	4	467,00	478	1,0
31	Fleischmann, Gerlinde	DJK Wörth	Sen C w	2	465,00	2	511,50	4	488,25	523	2,0
32	Seidel, Christian	Einigkeit Nilkheim	Männer	1	458,00	0	0,00	1	458,00	458	0,0
33	Stieler, Gerhard	SG Sulzbach-Niedernberg	Sen A m	3	453,33	1	425,00	4	446,25	477	2,0
34	Witzel, Patrick	DJK Blau-Weiß Münster	Männer	1	453,00	0	0,00	1	453,00	453	0,0
35	Dony, Robert	DJK Blau-Weiß Münster	Sen C m	5	451,60	0	0,00	5	451,60	487	1,0
36	Schoeppy, Sascha	SG Sulzbach-Niedernberg	Männer	3	450,33	2	454,50	5	452,00	460	3,0
37	Hock, Aurelia	EK Mainaschaff	Sen C w	4	449,00	3	539,67	7	487,86	557	3,0
38	Hesbacher, Thomas	KC Gemütlichkeit Schaafheim	Sen B m	2	442,50	3	463,33	5	455,00	483	2,0
39	Kunkel, Edith	DJK Blau-Weiß Münster	Sen C w	1	440,00	0	0,00	1	440,00	440	0,0
40	Dollheimer, Beate	DJK Blau-Weiß Münster	Sen B w	2	428,00	0	0,00	2	428,00	429	0,0
41	Dyroff, Monika	KC Gemütlichkeit Schaafheim	Sen B w	1	423,00	0	0,00	1	423,00	423	0,0
42	Schmitt, Jürgen	Einigkeit Nilkheim	Sen B m	1	421,00	0	0,00	1	421,00	421	0,0
43	Maradin, Ina	DJK Blau-Weiß Münster	U14 w	1	419,00	0	0,00	1	419,00	419	0,0
44	Heintz, Wolfgang	Alle Neun Schweinheim	Sen C m	1	409,00	2	430,50	3	423,33	450	0,0
45	Oestreicher, Günter	DJK Blau-Weiß Münster	Sen C m	2	408,00	0	0,00	2	408,00	418	0,0
46	Hofmann, Marlies	KC Gemütlichkeit Schaafheim	Frauen	1	358,00	0	0,00	1	358,00	358	0,0
47	Lindemann, Lucas	DJK Blau-Weiß Münster	U23 m	1	299,00	0	0,00	1	299,00	299	0,0
48	Seitz, Konstantin	SG Sulzbach-Niedernberg	Männer	0	0,00	1	555,00	1	555,00	555	1,0

49	Stadelmann, Sabrina	KSG Hösbach-AB	Frauen	0	0,00	1	528,00	1	528,00	528	1,0
50	Münch, Peter	DJK Wörth	Sen A m	0	0,00	1	526,00	1	526,00	526	1,0



Fünf Sterne für unsere Immobilien-Makler.

Wir bieten Beratung und Service der Spitzenklasse!

Im Auftrag der Zeitschrift Capital wurden in ganz Deutschland die Leistungen von Maklerunternehmen geprüft.
Unsere Immobilienmakler wurden erneut mit der Höchstnote von fünf Sternen ausgezeichnet.

Wir beraten Sie gerne:
ImmobilienCenter Telefon: 06021 397-1397
E-Mail: immo@s-abmil.de

Aktuelle Immobilienangebote finden Sie hier: www.s-abmil.de/immo

Capital
MAKLER-KOMPASS WOHNEN
Top-Makler Aschaffenburg
★★★★★
Höchstnote für
Sparkasse Aschaffenburg Miltenberg
Quelle: IB Institut IM TEST: 4.288 Makler
HEFT 10/25 GÜLTIG BIS: 10/26

Maklertätigkeit erfolgt in Vertretung der Sparkassen-Immobilien-Vermittlungs-GmbH

Sparkasse Aschaffenburg Miltenberg

Verein der Kegler von Aschaffenburg und Umgebung e.V.

2026 / 2027

Ergebnis-Dienst: Otmar Kraus - Alexander-Wiegand-Str. 45 A - 63911 Klingenberg
Tel. 09372/9474634 - kraus@kvaschaffenburg.de

KVA-Liga 1

7. Spieltag 14./15.11.2026

07	15.11.2026	So	17:30	Kfr Obernburg 3	-	SG Strietwald 2	1874 : 1891
07	14.11.2026	Sa	15:30	Gem. Schaafheim 3	-	SG KMH Untermain 5	1708 : 1918
07	15.11.2026	So	12:30	EK Nilkheim 4	-	Bahnfrei Damm 4	2085 : 2103
07	14.11.2026	Sa	14:00	AN Schweinheim 3	-	EK Heigenbrücken 3	1820 : 1795
07					-	Bfr Kleinwallstadt 3	:

Pl.	Tabelle/Klub	Sp	Kegel	Punkte	Schnitt	Heim		Ausw.	
1.	Bahnfrei Damm 4	6	12155	12: 0	2025,8	4: 0	2082,0	8: 0	1997,8
2.	EK Nilkheim 4	6	11936	10: 2	1989,3	4: 2	2035,0	6: 0	1943,7
3.	SG KMH Untermain 5	7	13581	8: 6	1940,1	6: 0	1950,0	2: 6	1932,8
4.	Bfr Kleinwallstadt 3	5	9004	6: 4	1800,8	6: 0	1817,3	0: 4	1776,0
5.	Kfr Obernburg 3	6	9210	6: 6	1535,0	4: 2	1914,3	2: 4	1155,7
6.	SG Strietwald 2	6	11157	4: 8	1859,5	2: 4	1948,7	2: 4	1770,3
7.	EK Heigenbrücken 3	7	11348	4:10	1621,1	4: 2	1929,3	0: 8	1390,0
8.	Gem. Schaafheim 3	5	8601	2: 8	1720,2	2: 4	1700,7	0: 4	1749,5
9.	AN Schweinheim 3	6	10628	2:10	1771,3	2: 6	1815,8	0: 4	1682,5

Die Top Ten der Woche

Heim			Auswärts		
Matheis Steffen	586	Kfr Obernburg 3	Frey Lucas	582	Bahnfrei Damm 4
Bilz Roland	548	EK Nilkheim 4	Reisenbüchler Lukas	535	SG KMH Untermain 5
Rieger Siegfried	516	EK Nilkheim 4	Ruess Norbert	526	SG KMH Untermain 5
Wagner Oliver	513	EK Nilkheim 4	Fischer Silvia	519	Bahnfrei Damm 4
Rohrmeier Günter	508	EK Nilkheim 4	Schmitt Hilde	513	Bahnfrei Damm 4
Söller Monika	487	Kfr Obernburg 3	Steigerwald Jürgen	505	EK Heigenbrücken 3
Hartlieb Florian	473	AN Schweinheim 3	Buchhofer Bernd	496	SG Strietwald 2
Staab Nicole	470	AN Schweinheim 3	Grund Matthias	491	SG Strietwald 2
Staab Sabine	452	AN Schweinheim 3	Lieb Winfried	489	Bahnfrei Damm 4
Messing Peter	425	AN Schweinheim 3	Buchhofer Ulrike	473	SG Strietwald 2

Mannschaft der Woche

Matheis Steffen	586	Kfr Obernburg 3	Frey Lucas	582	Bahnfrei Damm 4
Bilz Roland	548	EK Nilkheim 4	Reisenbüchler Lukas	535	SG KMH Untermain 5
Rieger Siegfried	516	EK Nilkheim 4	Ruess Norbert	526	SG KMH Untermain 5

Als Mannschaft der Woche 3293 Holz

Pers. Bestl.: N. Matheis 400 Kegel
Mannschaftsbestl.-. EK Nilkheim m. 2085 Kegel
Herzliche Glückwünsche

15.11.2026

Verein der Kegler von Aschaffenburg und Umgebung e.V.

2026 / 2027

Ergebnis-Dienst: Otmar Kraus - Alexander-Wiegand-Str. 45 A - 63911 Klingenberg
Tel. 09372/9474634 - kraus@kvaschaffenburg.de

KVA-Liga 1

7. Spieltag 14./15.11.2026

Pl.	Schnittliste / Sort. Ausw. / mind. 3 Spiele		Jg	Sp	Ausw.	Sp	Heim	Sp	Gesamt	Abr.	Fe.	heute	
1.	Weber Silvia	SG KMH Untermain 5	99	2	551,0	3	519,6	5	532,2	169,0	6,0		
2.	Rieger Siegfried	EK Nilkheim 4	00	2	521,0	2	514,5	4	517,7	154,0	11,0	516	H
3.	Bilz Roland	EK Nilkheim 4	00	3	516,6	2	526,0	5	520,4	150,0	8,6	548	H
4.	Fischer Silvia	Bahnfrei Damm 4	61	2	515,5	2	561,0	4	538,2	168,2	7,2	519	A
5.	Weber Dirk	SG KMH Untermain 5	99	2	510,5	2	523,0	4	516,7	149,0	11,5		
6.	Schmitt Hilde	Bahnfrei Damm 4	59	4	495,0	2	514,0	6	501,3	152,1	12,3	513	A
7.	Kudjer Christin	Bahnfrei Damm 4	83	3	491,3	2	535,0	5	508,8	157,6	8,0		
8.	Ruess Norbert	SG KMH Untermain 5	99	3	491,0	0	0,0	3	491,0	157,3	10,0	526	A
9.	Wagner Oliver	EK Nilkheim 4	00	3	486,6	2	505,0	5	494,0	148,6	11,2	513	H
10.	Staab Nicole	AN Schweinheim 3	00	1	481,0	2	485,0	3	483,6	132,6	12,0	470	H
11.	Rohrmeier Günter	EK Nilkheim 4	60	2	471,0	2	521,5	4	496,2	154,0	10,0	508	H
12.	Staub Sabrina	EK Heigenbrücken 3	15	1	470,0	3	474,0	4	473,0	145,2	10,5	470	A
13.	Hoferichter Inge	Kfr Obernburg 3	58	2	467,5	1	571,0	3	502,0	152,3	12,0		
14.	Lieb Winfried	Bahnfrei Damm 4	64	4	464,0	2	472,0	6	466,6	130,3	16,1	489	A
15.	Rittger Désirée	Bfr Kleinwallstadt 3	97	2	460,5	2	455,5	4	458,0	132,0	13,7		
16.	Buchhofer Bernd	SG Strietwald 2	48	2	460,0	2	492,0	4	476,0	125,0	18,0	496	A
17.	Imhof Janek	EK Heigenbrücken 3	13	3	458,6	1	528,0	4	476,0	150,7	13,0	440	A
18.	Schwab Timo	SG KMH Untermain 5	99	3	457,6	2	465,5	5	460,8	134,0	16,6	438	A
19.	Eich Michael	SG KMH Untermain 5	99	4	443,0	3	461,6	7	451,0	126,2	18,4	419	A
20.	Hofmann Marlies	Gem. Schaafheim 3	94	2	443,0	3	419,6	5	429,0	128,6	17,8	419	H
21.	Götze Philipp	EK Heigenbrücken 3	13	1	441,0	3	487,3	4	475,7	140,0	16,2		
22.	Kolb Sonja	SG Strietwald 2	54	3	426,0	3	465,0	6	445,5	129,0	20,8	431	A
23.	Götze Emelie	EK Heigenbrücken 3	13	2	421,5	2	432,5	4	427,0	118,7	20,0		
24.	Bollmann Herbert	SG Strietwald 2	51	2	420,0	3	529,0	5	485,4	138,8	16,2		
25.	Kunkel Daniela	SG Strietwald 2	70	2	419,0	2	450,0	4	434,5	124,0	14,5		
26.	Horlebein Markus	Bfr Kleinwallstadt 3	76	2	418,0	2	430,0	4	424,0	114,0	18,0		
27.	Messing Peter	AN Schweinheim 3	00	1	416,0	3	440,6	4	434,5	133,7	13,2	425	H
28.	Hock Herbert	AN Schweinheim 3	46	1	407,0	2	481,0	3	456,3	126,3	16,6		
29.	Hubrach Jürgen	AN Schweinheim 3	00	1	405,0	3	433,0	4	426,0	121,7	19,5		
30.	Aulbach Simon	Bfr Kleinwallstadt 3	86	1	393,0	3	407,3	4	403,7	113,0	21,7		
31.	Diehl Talisa	Gem. Schaafheim 3	14	2	377,0	2	312,0	4	344,5	80,0	31,2		
32.	Matheis Nils	Kfr Obernburg 3	17	1	252,0	3	386,6	4	353,0	79,0	34,7	400	H

Verein der Kegler von Aschaffenburg und Umgebung e.V.

2026 / 2027

Ergebnis-Dienst: Otmar Kraus - Alexander-Wiegand-Str. 45 A - 63911 Klingenberg
Tel. 09372/9474634 - kraus@kvaschaffenburg.de

KVA-Liga 1

7. Spieltag 14./15.11.2026

Kfr Obernburg 3				1874	:	1891				SG Strietwald 2
Matheis Nils	313	87	32	400	:	431	325	106	28	Kolb Sonja
Zöller Mia	310	91	31	401	:	473	323	150	14	Buchhofer Ulrike
Söller Monika	347	140	12	487	:	496	360	136	21	Buchhofer Bernd
Matheis Steffen	391	195	4	586	:	491	350	141	11	Grund Matthias

Gem. Schaafheim 3				1708	:	1918				SG KMH Untermain 5
Voge Cyara-Sofy	282	113	18	395	:	438	299	139	14	Schwab Timo
Draxler Angelika	145	42	8	187 *	:	526	351	175	8	Ruess Norbert
Hofmann Marlies	275	144	15	419	:	419	314	105	20	Eich Michael
Dyroff Monika	311	112	19	423	:	535	334	201	1	Reisenbüchler Lukas
Hesbacher Sebastian	171	113	2	284 *	:					

EK Nilkheim 4				2085	:	2103				Bahnfrei Damm 4
Wagner Oliver	355	158	10	513	:	519	374	145	11	Fischer Silvia
Rohrmeier Günter	346	162	8	508	:	513	355	158	14	Schmitt Hilde
Rieger Siegfried	365	151	8	516	:	582	373	209	3	Frey Lucas
Bilz Roland	400	148	9	548	:	489	346	143	14	Lieb Winfried

AN Schweinheim 3				1820	:	1795				EK Heigenbrücken 3
Messing Peter	297	128	12	425	:	505	334	171	8	Steigerwald Jürgen
Staab Nicole	348	122	13	470	:	440	302	138	12	Imhof Janek
Hartlieb Florian	322	151	13	473	:	470	326	144	8	Staub Sabrina
Staab Sabine	303	149	11	452	:	380	274	106	16	Hackel Jonas

					:					Bfr Kleinwallstadt 3

:

15.11.2026

Verein der Kegler von Aschaffenburg und Umgebung e.V.

2026 / 2027

Ergebnis-Dienst: Otmar Kraus - Alexander-Wiegand-Str. 45 A - 63911 Klingenberg
Tel. 09372/9474634 - kraus@kvaschaffenburg.de

KVA-Liga 2

7. Spieltag 14./15.11.2026

07	15.11.2026	So	10:30	FC Oberafferbach 3	-	Gem Mömlingen 4	1665 : 1796
07	14.11.2026	Sa	16:00	SG Elsenf./Mönchb. 1	-	SG KMH Untermain 6	1782 :
07	14.11.2026	Sa	16:30	DJK/AN Großostheim 4	-	EK Nilkheim 5	1918 : 1844
07					-	TV Großwallstadt 1	:
07	15.11.2026	So	16:00	KSC Frammersbach 5	-		:

Pl.	Tabelle/Klub	Sp	Kegel	Punkte	Schnitt	Heim		Ausw.	
1.	DJK/AN Großostheim 4	4	5640	7: 1	1410,0	3: 1	959,0	4: 0	1861,0
2.	KSC Frammersbach 5	5	9473	6: 4	1894,6	2: 2	1937,0	4: 2	1866,3
3.	SG Elsenf./Mönchb. 1	5	9277	6: 4	1855,4	4: 0	1816,5	2: 4	1881,3
4.	Gem Mömlingen 4	5	9167	6: 4	1833,4	4: 2	1859,3	2: 2	1794,5
5.	TV Großwallstadt 1	6	10955	6: 6	1825,8	4: 2	1752,3	2: 4	1899,3
6.	SG KMH Untermain 6	6	7099	5: 7	1183,2	4: 0	1890,0	1: 7	829,8
7.	FC Oberafferbach 3	5	8942	4: 6	1788,4	4: 4	1767,3	0: 2	1873,0
8.	EK Nilkheim 5	6	11104	2:10	1850,7	2: 4	1952,3	0: 6	1749,0

Die Top Ten der Woche

Heim			Auswärts		
Gramatowski Dominik	512	DJK/AN Großostheim 4	Zahn Andreas	502	Gem Mömlingen 4
Laufer Oliver	511	FC Oberafferbach 3	Zehrfeld Falko	495	EK Nilkheim 5
Abb Roland	490	SG Elsenf./Mönchb. 1	Schmidt Jürgen	460	EK Nilkheim 5
Boegel Bernhard	477	DJK/AN Großostheim 4	Seidel Christian	449	EK Nilkheim 5
Boegel Ludwig	476	DJK/AN Großostheim 4	Suhrcke Gerald	440	Gem Mömlingen 4
Wille Herbert	468	SG Elsenf./Mönchb. 1	Schichta Robert	440	EK Nilkheim 5
Prochaska Nadine	456	FC Oberafferbach 3	Zahn Susanne	429	Gem Mömlingen 4
Ott Josef	453	DJK/AN Großostheim 4	Haun Raphael	425	Gem Mömlingen 4
Reinhard Manuel	423	SG Elsenf./Mönchb. 1			
Czisch Michael	411	FC Oberafferbach 3			

Mannschaft der Woche

Gramatowski Dominik	512	DJK/AN Großostheim 4	Zahn Andreas	502	Gem Mömlingen 4
Laufer Oliver	511	FC Oberafferbach 3	Zehrfeld Falko	495	EK Nilkheim 5
Abb Roland	490	SG Elsenf./Mönchb. 1	Schmidt Jürgen	460	EK Nilkheim 5

Als Mannschaft der Woche 2970 Holz

Pers. Bestl.: M. Czisch 411 Kegel

Herzliche Glückwünsche

15.11.2026

Verein der Kegler von Aschaffenburg und Umgebung e.V.

2026 / 2027

Ergebnis-Dienst: Otmar Kraus - Alexander-Wiegand-Str. 45 A - 63911 Klingenberg
Tel. 09372/9474634 - kraus@kvaschaffenburg.de

KVA-Liga 2

7. Spieltag 14./15.11.2026

Pl.	Schnittliste / Sort. Ausw. / mind. 2 Spiele		Jg	Sp	Ausw.	Sp	Heim	Sp	Gesamt	Abr.	Fe.	heute	
1.	Miraglia Ulrike	TV Großwallstadt 1	70	1	531,0	2	471,0	3	491,0	159,6	10,3		
2.	Gramatowski Dominik	DJK/AN Großostheim 4	14	1	528,0	1	512,0	2	520,0	155,5	12,0	512	H
3.	Abb Roland	SG Elsenf./Mönchb. 1	62	2	528,0	2	485,0	4	506,5	151,0	13,5	490	H
4.	Vorbeck Martin	KSC Frammersbach 5	81	2	524,5	0	0,0	2	524,5	155,5	12,5		
5.	Marshlick Manuela	Gem Mömlingen 4	00	1	520,0	2	497,0	3	504,6	161,3	12,0		
6.	Geis Sylvia	TV Großwallstadt 1	66	3	519,6	2	463,0	5	497,0	147,0	12,8		
7.	Kopp Sophia	KSC Frammersbach 5	99	1	512,0	1	486,0	2	499,0	144,0	10,0		
8.	Zahn Bianca	SG Elsenf./Mönchb. 1	82	1	509,0	1	489,0	2	499,0	154,5	9,5		
9.	Pinetti Daniel	TV Großwallstadt 1	84	1	506,0	1	412,0	2	459,0	140,0	12,0		
10.	Zahn Andreas	Gem Mömlingen 4	60	1	502,0	1	463,0	2	482,5	129,0	16,5	502	A
11.	Franz Lara	KSC Frammersbach 5	11	2	493,0	2	541,5	4	517,2	167,0	10,5		
12.	Pinetti Luigi	TV Großwallstadt 1	52	3	487,3	2	441,0	5	468,8	130,0	18,8		
13.	Wiesner Mia	KSC Frammersbach 5	10	3	485,6	1	494,0	4	487,7	145,0	11,0		
14.	Freitag Melanie	KSC Frammersbach 5	00	1	479,0	1	582,0	2	530,5	169,0	8,5		
15.	Zehrfeld Falko	EK Nilkheim 5	00	3	477,6	3	496,3	6	487,0	143,5	12,5	495	A
16.	Boegel Bernhard	DJK/AN Großostheim 4	09	1	468,0	1	477,0	2	472,5	144,0	10,0	477	H
17.	Wille Herbert	SG Elsenf./Mönchb. 1	54	1	467,0	1	468,0	2	467,5	144,0	9,0	468	H
18.	Suhrcke Gerald	Gem Mömlingen 4	10	2	461,0	1	435,0	3	452,3	149,0	13,0	440	A
19.	Reinhard Manuel	SG Elsenf./Mönchb. 1	78	3	451,3	2	421,0	5	439,2	104,0	18,6	423	H
20.	Stanger Wolfgang	SG Elsenf./Mönchb. 1	65	2	448,5	0	0,0	2	448,5	113,5	23,0		
21.	Suffel Ralf	EK Nilkheim 5	00	1	441,0	2	467,0	3	458,3	125,0	16,0		
22.	Schnabel Jürgen	TV Großwallstadt 1	71	3	437,3	3	462,3	6	449,8	129,5	14,6		
23.	Schichta Robert	EK Nilkheim 5	00	2	434,5	2	449,0	4	441,7	122,2	19,2	440	A
24.	Seidel Christian	EK Nilkheim 5	79	2	433,0	2	463,5	4	448,2	127,5	18,2	449	A
25.	Haun Raphael	Gem Mömlingen 4	98	1	425,0	2	453,5	3	444,0	116,0	16,6	425	A
26.	Markert Stefanie	SG Elsenf./Mönchb. 1	87	2	422,5	0	0,0	2	422,5	118,5	21,5	219 *	H
27.	Boegel Ludwig	DJK/AN Großostheim 4	09	1	402,0	1	476,0	2	439,0	134,0	17,5	476	H
28.	Brendel Eric	FC Oberafferbach 3	16	1	399,0	1	345,0	2	372,0	82,5	31,5		
29.	Prochaska Nadine	FC Oberafferbach 3	10	1	388,0	3	445,3	4	431,0	113,0	22,0	456	H
30.	Pfeiffer Marion	SG KMH Untermain 6	64	1	383,0	1	429,0	2	406,0	110,0	17,5		
31.	Kämmer Mika	SG KMH Untermain 6	00	2	328,5	1	308,0	3	321,6	64,3	43,0		
32.	Bayer Waltrud	KSC Frammersbach 5	55	2	317,5	1	439,0	3	358,0	114,6	27,6		
33.	Laufer Benedikt	FC Oberafferbach 3	08	0	0,0	2	508,5	2	508,5	148,0	11,0		
34.	Laufer Oliver	FC Oberafferbach 3	75	0	0,0	2	498,5	2	498,5	146,0	11,5	511	H
35.	Schadt Alfred	Gem Mömlingen 4	60	0	0,0	2	494,5	2	494,5	159,5	9,0		
36.	Billinger Simone	TV Großwallstadt 1	64	0	0,0	2	354,0	2	354,0	79,5	30,5		
37.	Prochaska Luca	FC Oberafferbach 3	16	0	0,0	3	312,6	3	312,6	83,3	40,6	287	H

Verein der Kegler von Aschaffenburg und Umgebung e.V.

2026 / 2027

Ergebnis-Dienst: Otmar Kraus - Alexander-Wiegand-Str. 45 A - 63911 Klingenberg
Tel. 09372/9474634 - kraus@kvaschaffenburg.de

KVA-Liga 2

7. Spieltag 14./15.11.2026

FC Oberafferbach 3				1665	:	1796				Gem Mömlingen 4
Prochaska Luca	229	58	46	287	:	502	376	126	14	Zahn Andreas
Czisch Michael	307	104	22	411	:	440	318	122	15	Suhrcke Gerald
Laufer Oliver	358	153	12	511	:	425	317	108	20	Haun Raphael
Prochaska Nadine	327	129	19	456	:	429	330	99	19	Zahn Susanne

SG Elsenf./Mönchb. 1				1782	:					SG KMH Untermain 6
Wille Herbert	341	127	11	468	:					
Abb Roland	351	139	19	490	:					
Markert Stefanie	142	77	6	219	* :					
Plechatsch Wolfgang	132	50	8	182	* :					
Reinhard Manuel	400	23	23	423	:					

DJK/AN Großostheim 4				1918	:	1844				EK Nilkheim 5
Gramatowski Dominik	357	155	10	512	:	449	325	124	23	Seidel Christian
Ott Josef	343	110	21	453	:	440	326	114	19	Schichta Robert
Boegel Ludwig	330	146	17	476	:	495	357	138	7	Zehrfeld Falko
Boegel Bernhard	339	138	13	477	:	460	328	132	19	Schmidt Jürgen

: TV Großwallstadt 1

KSC Frammersbach 5 :

:

15.11.2026

Vorschau 28./29.11. Hessische Ligen Frauen

Hessenliga Frauen — 8. Spieltag

29.11.2026	So	14:45	SKV Kriemhild Lorsch 2	-	Kfr Obernburg 1
29.11.2026	So	11:00	KSC Hainstadt 1	-	KSC 73 Mörfelden 1
29.11.2026	So	10:00	SG Florstadt/Friedberg 1	-	R 09 Wölfersheim 1
29.11.2026	So	13:00	RW Walldorf 1	-	KSC Frammersbach 1
29.11.2026	So	12:00	SVS Griesheim 1	-	SG Haibach/Großostheim 1

Regionalliga Frauen — 8. Spieltag

29.11.2026	So	11:00	GW Offenbach 1	-	SG Arheilgen 1
29.11.2026	So	11:30	KSG Hösbach-AB 1	-	SKG Roßdorf 2
29.11.2026	So	14:00	SG KMH Untermain 1	-	KSC 73 Mörfelden 2
29.11.2026	So	11:00	SKG Gräfenhausen 1	-	SG Neuenhaßlau/Freiger. 1

Spielfrei: KSV Bischofsheim 1 -

Gruppenliga 1 Frauen — 4. Spieltag - Nachholspiel

22.11.2026	So	14:30	SG Neuenhaßlau/Freigericht 2	-	SKG BS-Salmünster 1

Gruppenliga 1 Frauen — 8. Spieltag

09./10.01.2027

Vorschau 28./29.11. Bundesligen Männer

DKBC 2. BL Mitte Männer — 8. Spieltag

28.11.2026	Sa	12:30	SKC Nibelungen Lorsch 1	-	TSV Breitengüßbach 1
28.11.2026	Sa	12:00	SV Wernburg 1	-	SKK Eschlkam 1
28.11.2026	Sa	12:30	SC Regensburg 1	-	KSC Frammersbach 1
28.11.2026	Sa	12:00	Bahnfrei Damm 1	-	KK TuS Hirschau 1

Spielfrei: 1. SKC Monsheim 1

Bitte immer die offiziellen und aktualisierten Ansetzungen beachten!

Vorschau 28./29.11. Hessische Ligen Männer

Hessenliga Männer — 8. Spieltag

28.11.2026	Sa	16:30	SKC Nibelungen Lorsch 2	-	Kfr Obernburg 1
28.11.2026	Sa	12:30	TuS Rüsselsheim 1	-	SG KMH Untermain 1
28.11.2026	Sa	16:00	Olympia Mörfelden 2	-	SKG BS-Salmünster 1
28.11.2026	Sa	13:00	SG Stockstadt/Biebesheim 1	-	R 09 Wölfersheim 1
28.11.2026	Sa	13:00	1. KC Rothenbergen 1	-	EK Heigenbrücken 1

Regionalliga A Männer — 8. Spieltag

28.11.2026	Sa	12:30	DJK/AN Großostheim 1	-	KSC Hainstadt 1
28.11.2026	Sa	13:00	KSC Frammersbach 2	-	SG KMH Untermain 2
29.11.2026	So	10:00	DJK BW Münster 1	-	Dreieck Damm 1
28.11.2026	Sa	13:00	SKG YU Hanau 78 1	-	SG Florstadt/Friedberg 1
28.11.2026	Sa	14:30	Bahnfrei Damm 2	-	SKC Breuberg-Höchst 1

Gruppenliga 1 Männer — 8. Spieltag

28.11.2026	Sa	13:00	SKC Breuberg-Höchst 2	-	Kfr Obernburg 2
28.11.2026	Sa	13:00	KSG Hösbach-AB 1	-	SKG BS-Salmünster 2
28.11.2026	Sa	13:00	EK Nilkheim 1	-	1. KC Rothenbergen 2
28.11.2026	Sa	13:00	DJK Wörth 1	-	R 09 Wölfersheim 2
28.11.2026	Sa	15:30	Gem. Mömlingen 1	-	Bfr Kleinwallstadt 1

Gruppenliga 2 Männer — 8. Spieltag

29.11.2026	So	13:00	SG KMH Untermain 3	-	SG Mühlheim 1

Vorschau 28./29.11. Bezirksliga

Bezirksliga — 1. Spieltag - Nachholspiel

21.11.2026	Sa	13:30	FC Oberafferbach 1 - MIX	-	KC Gem. Schaafheim 1

Bezirksliga — 8. Spieltag

28.11.2026	Sa	13:00	SG Strietwald 1	-	FC Oberafferbach 1 - MIX
28.11.2026	Sa	16:30	KSC Frammersbach 3	-	KC Gem. Schaafheim 1
28.11.2026	Sa	16:30	EK Nilkheim 2	-	Alle Neun Schweinheim 1 - MIX
28.11.2026	Sa	16:45	EK Heigenbrücken 2	-	SG Sulzbach-Niedernberg 1
28.11.2026	Sa	17:00	Bahnfrei Damm 3	-	TV Haibach 1 - MIX

Bitte immer die offiziellen und aktualisierten Ansetzungen beachten!

Hessischer Kegler -u.Bowling Verband e.V. **Sektion Classic**

Bezirkssportwart : Ralf Hock - Fon: 0170-9620397 Mail: bezirkssportwart.bez1-classic@hkbv-ev.de

Bezirksmeisterschaft 2027 - Sprint Männer

21.11.2026	Zeit	Bahn 1	Bahn 2	Bahn 3	Bahn 4
Quali					
2x 10/10 Wurf	13:00	Schmitt Volker	Reis Dominik	Matheis Steffen	Klein Jannik
	13:25	Hock Simon	Hallstein Julian	Lautenschläger Jörg	Polic Drazen
	13:50	Lautenschläger Willy	Müller Werner	Hallstein Karl	Bittenbring Rolf
	14:15	Mayer Patrick	Keller Sebastian		
1/8 Finale	14:45	1	16	5	12
	15:10	9	8	13	4
	15:35	3	14	7	10
	16:00	11	6	15	2
1/4 Finale	16:30	5/12	13/4	1/16	9/8
	16:55	7/10	15/2	3/14	11/6
1/2 Finale	17:25	1/16/9/8	5/12/13/4	7/10/15/2	3/14/11/6
					Finale
Finale	17:55	Spiel um Platz 3	Spiel um Platz 3	Finale	Finale