# Sportkegeln am Untermain

## im Verein der Kegler von Aschaffenburg und Umgebung e. V.

**2026/2027**
**Ausgabe 6**

09.11.2026

# GUT HOLZ AKTUELL




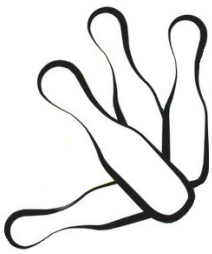




Viktoria Aschaffenburg
SG Elsenfeld/Mönchberg
TV Großwallstadt
Kegelclub Kahl
Einigkeit Mainaschaff
Gut Holz Niedernberg
AN Schweinheim

Bahnfrei Damm
KSC Frammersbach
TV Haibach
SG Kleinostheim/Mainaschaff
Gemütlichkeit Mömlingen
FC Oberafferbach
SG Strietwald

Dreieck Damm
RG Goldbach
Einigkeit Heigenbrücken
Bahnfrei Kleinwallstadt
RG Mosbach
Kegelfreunde Obernburg
Gut Holz Sulzbach

Gut Holz Dorfprozelten
DJK/AN Großostheim
KSG Hösbach
FC Laufach
Einigkeit Nilkheim
KC Gemütlichkeit Schaafheim
DJK Wörth

# I M P R E S S U M


| | |
|---|---|
| **Herausgeber** | Verein der Kegler von Aschaffenburg und Umgebung e.V.<br>Sitz: Aschaffenburg, Eintragung Amtsgericht Aschaffenburg VR 56<br>Anschrift 1. Vorsitzender: Gabriel Peter – Flemingstr. 3a – 63768 Hösbach |
| **Redaktion** | Hans-Günter Liebler – Starweg 14 – 63768 Hösbach – 06024/3089656<br>Michelle Knak – Wendelinusplatz 5 – 63785 Obernburg – 0151/10225159<br>Otmar Kraus – Alexander-Wiegand-Str. 45 A – 63911 Klingenberg – 09372/9474634 |
| **Beiträge** | Michelle Knak – E-Mail: presse@kvaschaffenburg.de<br>Hans-Günter Liebler – E-Mail: liebler@kvaschaffenburg.de / Fax 06024/3089697 |
| **Werbung** | Uwe Steigerwald – E-Mail steigerwald@kvaschaffenburg.de |
| **Erscheinen** | Geplant ist pro Spieltag eine Ausgabe (18x)<br>Hinzu kommen Sonderausgaben bei besonderen Ereignissen.<br>Diese Zeitschrift wird als Pdf-Datei auf www.kvaschaffenburg.de veröffentlicht. |


**Die Vorstandschaft des Vereins der Kegler von Aschaffenburg und Umgebung e.V. bedankt sich für die Unterstützung durch die Werbeinserate in der Keglerzeitschrift**

**GUT HOLZ AKTUELL**

**bei den nachfolgenden Firmen:**


Sparkasse Aschaffenburg Miltenberg

Raiffeisen-Volksbank Aschaffenburg

Stefan Hein
Schreinerei | Spanndecken
Johann-Dahlem-Str. 64 – 63814 Mainaschaff

Bernhard Appelmann
Karosseriebau-Kfz-Technik-Autolackiererei
Bavariastrasse 32 – 63743 Aschaffenburg

RINGSPANN StS GmbH
Hansaring 6 – 63843 Niedernberg

Möbel Kempf
Niedernberger Str. 8, 63741 Aschaffenburg +
Zeller Gewerbezentrum 21, 64732 Bad König-Zell

Energieversorgung Main-Spessart
Boschweg 9 – 63741 Aschaffenburg

Autohaus Brass
Würzburger Str. 1 – 63739 Aschaffenburg
Hanauer Str. 90-92 – 63741 Aschaffenburg

Schrott-Schäfer - Stefan Schäfer KG
Am Floßhafen 69 – 63743 Aschaffenburg

Hier könnte Ihre Werbung stehen


**Bitte berücksichtigen Sie diese Firmen bei Einkäufen und sonstigen Abschlüssen.**

## Termine … Auszug aus den Terminlisten von HKBV und DKBC

| | | |
|---|---|---|
| 21./22.11.2026 | | Bezirksmeisterschaft Sprint Frauen und Männer in Breuberg |
| 22.11.2026 | | Pauly DKBC-Pokal 1. Runde Frauen restliche Spiele u.a. Kfr Obernburg |
| 05.12.2026 | | HKBV CCP 2. Runde Männer (32 Ms. in 8 Gruppen) |
| 19./20.12.2026 | | HVMM Sen. 2. Spieltag (SB) |
| | + | Pauly DKBC-Pokal 3. Runde (32 Ms.) |
| ------- | | ------- **2027** ------- |
| 30./31.01.2027 | | HKBV CCP 3. Runde Männer (16 Ms. in 4 Gruppen)<br>HKBV CCP 1. Runde Frauen (4 Ms. in 1 Gruppe) |
| 06./07.02.2027 | | Pauly DKBC-Pokal 4. Runde (16 Ms.) |
| So. 14.02.2027 | | Hessenmeisterschaft Tandem in Wiesbaden: Quali ab 9:00 Uhr + Finale ab 15:00 Uhr |
| 20./21.02.2027 | | HVMM Sen. 3. Spieltag (SA/SB/SiA) |
| 27./28.03.2027 | | Pauly DKBC-Pokal 5. Runde (8 Ms.) |
| 03./04.04.2027 | | Hessenmeisterschaft Sprint Männer und Frauen in Obernburg |
| 17./18.04.2027 | | Letzter Spieltag 2026/2027 |
| 24./25.04.2027 | | Bezirksmeisterschaften Vorlauf |
| | + | Pauly DKBC-Pokal Final Four |
| 02.05.2027 | | HVMM Sen. Finale in Kelsterbach |
| 01./02.05.2027 | | DKBC-Aufstiegsspiele zu den 2. Bundesligen |
| 08./09.05.2027 | | Bezirksmeisterschaften Endlauf |
| | + | DKBC Deutsche Meisterschaft Sen. Mannschaft in Lorsch |
| 22./23.05.2027 | | Hessenmeisterschaften Vorlauf |
| 29./30.05.2027 | | Hessenmeisterschaften Endlauf |
| 05./06.06.2027 | | HKBV CCP Halbfinale/Finale Männer und Frauen |
| 12./13.06.2027 | | DKBC Deutsche Meisterschaften U23/Frauen/Männer in München |
| 19./20.06.2027 | | DKBC Deutsche Meisterschaften Sprint/Tandem Mixed in Sindelfingen |
| 26./27.06.2027 | | DKBC Deutsche Meisterschaft Sen. Einzel in Schkopau |

## Termine … Jugend

| | |
|---|---|
| 06.11.-29.11.2026 | HKBV Jugendrunde 3. Spieltag |
| ------- | ------- **2027** ------- |
| 08.01.-24.01.2027 | HKBV Jugendrunde 4. Spieltag |
| 26.02.-14.03.2027 | HKBV Jugendrunde 5. Spieltag |
| 19.03.-18.04.2027 | HKBV Jugendrunde 6. Spieltag |
| 20./21.02.2027 | DKBC Ländervergleich U23 in WT |
| 14.-17.05.2027 | DKBC Deutsche Jugendmeisterschaften in München |

## 07./08.11. Bundesligen

### 2. Bundesliga Mitte

Bahnfrei Damm – KSC Frammersbach 7:1
Schon in der Startachse ebnen Theo Spangenberger (622), Patrick Lebert (619) und Christoph Zöller (670) mit dreifachem Punktgewinn den Weg zum Zweitliga-Derbysieg. Im Schlusstrio kann Florian Frenzl (627) zwar für die Frammersbacher punkten, doch auch die restlichen Duelle gehen mit Lucas Frey (538) und Felix Kopp (613) an die Hausherren aus Damm. Am Ende steht 3647:3511 Holz auf dem Spielbericht.

*M.K.*

## 07./08.11. Hessische Ligen Frauen

### Hessenliga Frauen

SG Florstadt/Friedberg – Kfr. Obernburg 6:2
Nach vielversprechendem Start durch Gabriele Fuhry (536) und Anja Hanke (490) gehen die Obernburgerinnen mit einer Führung von fast 150 Kegeln und beiden Mannschaftspunkten in die Mittelachse. Leider wird dort der gesamte Vorsprung aufgebraucht und auch das Schlussduo kann nicht mehr punkten. Mit 3069:2982 Kegeln bleiben die Tabellenpunkte bei der bisher ungeschlagenen Tabellenspitze aus Florstadt.

SG Haibach/Großostheim – R 09 Wölfersheim 3:5
Im ersten Drittel verbucht Claudia Henn (556) den ersten Mannschaftspunkt für die SGlerinnen. In der Mittelachse kann Elisabeth Reis (514) den nächsten Punktgewinn für die Gastgeberinnen einfahren. Im Schlussduo kann Jessica Hock (563) zwar punkten, doch die Gesamtholz bleiben mit 3135:3153 Kegeln auf Gästeseite.

SVS Griesheim – KSC Frammersbach 1:7
In den ersten beiden Durchgängen verbuchen die Frammersbacherinnen mit Julia Hock (613), Lara Franz (581), Emilia Werthmann (528) und Yvonne Köhler (566) alle Mannschaftspunkte. In der Schlussachse gewinnt Cecille Bauer (566) ihr Duell. Mit 3112:3352 Holz wandern die Tabellenpunkte klar mit in den Main-Spessart.

### Regionalliga Frauen

SG KMH Untermain – SG Arheilgen 2:6
In der Startachse bleiben die Untermainlerinnen punktlos. In der Mitte punkten Nicole Faßbender (533) und Ulrike Groh (541) dafür doppelt. Danach läuft allerdings nicht mehr viel zusammen und so endet die Partie mit 2975:3132 Holz.

KSG Hösbach-AB – Grün-Weiss Offenbach 6:2
Zu Beginn gewinnen Silvia Staab (532) und Corinna Redlich (513) ihre Duelle. In der Mitte verbucht Ivonne Imhof (542) ihren Mannschaftspunkt. Im Schlussspurt sichert Sandra Fritsch (510) den Sieg bei 3071:2975 Kegeln.

### Gruppenliga 1 Frauen

KSC F-Bockenheim – Kfr. Obernburg II 5:1

Im Start punktet Monika Söller (480) noch für die Obernburgerinnen Reserve, doch danach läuft nicht mehr viel zusammen und so bleibt das Gesamtergebnis bei 2056:1940 Holz stehen.

*M.K.*

## 07./08.11. Hessische Ligen Männer

### Hessenliga Männer

SG Stockstadt/Biebesheim – SG KMH Untermain 1:7
Jan Kämmer (560) punktet im Startdurchgang für die SG KMH. In der Mittelachse können die Gesamtholz dank Lars Daniel Götz (551) und Eric Müller (515) auf die Seite der Untermainler gebracht werden. Im Schluss gelingen zwei knappe Punktgewinne durch Mark Löffler (528) und Sebastian Keller (526) und so ist der Sieg eindeutiger als das Gesamtergebnis von 3157:3168 Kegeln zunächst vermieten lässt.

EK Heigenbrücken – SKG BS-Salmünster 5:3
Die Tagesbeste Leistung von Dieter Hasenstab (658) bringt die Heigenbrückener direkt in Führung. In der Mittelachse kann

Sven Zahradnik (571) punkten. Im Schlussspurt bringt Christian Völker (598) mit seinem Mannschaftspunkt den Sieg bei 3469:3439 Holz über die Ziellinie.

Olympia Mörfelden II – Kfr. Obernburg 6:2
Im Starttrio verbuchen Marco Matheis (614) und Steffen Matheis (632) ihre Mannschaftspunkte und 37 Gute. In der Schlussachse geraten die Obernburger dann aber völlig unter die Räder und so bleiben sie punktlos. Mit 3599:3479 Kegeln müssen die Kegelfreunde ihre erste Niederlage hinnehmen.

## Regionalliga A Männer

KSC Frammersbach II – DJK/AN Großostheim 6:2
Die Frammersbach Reserve gewinnt die ersten vier Duelle dank Emilio Kolitsch (554), Philipp Kirsch (572), Matthias Gernert (571) und Dietmar König (545). In der Schlussachse punkten dann Levi Becker (553) und Ioannis Karadenizis (564) für die Großostheimer, doch das Gesamtergebnis bleibt mit 3338:3236 Holz zugunsten von Frammersbach.

SKC Breuberg-Höchst – Dreieck Damm 6:2
In der Heinrich-Böhm-Halle gelingt den Herren von Dreieck Damm kein Punktgewinn in den ersten vier Duellen. Danach verbuchen zwar Jürgen Eichhorn (509) und Frank Laas (540) ihre Mannschaftspunkte, doch das Gesamtergebnis bleibt mit 3224:3156 Kegeln auf Seite der Gastgeber.

SKG YU Hanau 78 – SG KMH Untermain II 5:3
In der Startachse kann Jens Scheich (576) seine Mannschaft in Führung bringen. In der Mitte punktet Horst Schramm (542). Im Schlusspaar ergattert Marcel Schulz (577) zwar seinen Mannschaftspunkt, doch die Gesamtholz wandern mit 3181:3157 Holz die Seite zu Ungunsten der Untermain Reserve.

Bahnfrei Damm II – SG Florstadt/Friedberg 7:1
Franz Tumulka (628), Sven Fornoff (512) und Leon Pfister (553) gewinnen in der Startachse alle drei Mannschaftspunkte. In der zweiten Hälfte können Emmerich Blahut (593) und Christian Pfister (579) punkten. Mit 3424:3149 Kegeln bleiben die Tabellenpunkte im Kegelzentrum Damm.

## Gruppenliga 1 Männer

KSG Hösbach-AB – SKC Breuberg-Höchst II 7:1
Die KSGler starten mit Patrick Himmer (533) und Wolfgang Himmer (542) mit doppeltem Punktgewinn in die Partie. In der Mitte kann Volker Arnold (530) für einen weiteren Mannschaftspunkt sorgen. Beide Duelle in der Schlussachse gehen dank Thomas Buchner (535) und Joachim Brückner (509) auch an die Hösbacher und so stehen am Ende 3163:2945 Kegel fest.

Einigkeit Nilkheim – Kfr. Obernburg II 6:2
Nilkheim punktet doppelt in der Startachse mit Markus Herrschaft (555) und Wolfgang Zidaric (492). Im zweiten Drittel kann Stefan Bilz (562) sein Duell gewinnen, während Klaus Matheis (520) den ersten Mannschaftspunkt für die Obernburg Reserve verbucht. Im Schlussdurchgang kann Georg Zenglein (579) einen zweiten Mannschaftspunkt auf Obernburger Seite bringen, aber Florian Steiniger (624) macht den Sieg für die Nilkheimer bei 3251:3004 Holz fest.

DJK Wörth – SKG BS-Salmünster II 1:7
Gegen die Bad Soden-Salmünster Reserve verbucht Daniel Kraus (579) seinen Mannschaftspunkt, ehe alle weiteren Duelle an die Gäste gehen. Mit 3186:3240 Kegeln endet die Partie.

Bfr. Kleinwallstadt – 1. KC Rothenbergen II 2:6
Das Startduo aus Florian Seitz (542) und Marc Heider (550) sichert beide Mannschaftspunkte der Startachse. Im weiteren Verlauf der Partie können die Kleinwallstädter allerdings kein weiteres Duell für sich entscheiden und so geht auch das Gesamtergebnis mit 3089:3149 Holz an die Rothenbergen Reserve.

Gem. Mömlingen – R 09 Wölfersheim II 3:5
In der Startachse sichert Manuel Leuchtweis (548) den ersten Punktgewinn für die Mömlinger. In der Mitte kann Frank Rickert (572) punkten, doch die Gemütlichkeit gerät in Rückstand. Im letzten Drittel kann sich Christian Lapka (562) durchsetzen, doch es reicht bei 3234:3258 Kegeln knapp nicht für das bessere Gesamtergebnis.

## Gruppenliga 2 Männer

SG KMH Untermain III – KSC Hainstadt II 6:2
Bereits in der ersten Hälfte treffen Udo Ernst (560), Herbert Hahn (522) und Jörg Bäcker (517) eine Vorentscheidung, indem sie alle Punkte zugunsten der Untermainler entscheiden. In der Schlussachse kann zwar

nur Norbert Reuss (532) einen weiteren Mannschaftspunkt verbuchen, doch das Gesamtergebnis bleibt mit 3117:3083 Holz auf Gastgeberseite.

*M.K.*

## 07./08.11. Bezirk/KVA

### Bezirksliga

Spitzenreiter Bahnfrei Damm 3 bleibt ungeschlagen. Die Gäste von der SG Sulzbach/Niedernberg hatten durch Volker Schmitt das stärkste Ergebnis mit 569, während die Gastgeber mit Andreas Büttner 606, Hans-Günter Liebler 574, Ralf Liebler 572 und Jonas Brauburger 566 aufwarteten. (6:0 / 2318:2198)

KSC Frammersbach folgt 3 mit lediglich 2 Punkten Abstand. Armin Wagner mit 567 hatten großen Anteil am Heimsieg gegen SG Strietwald 1. (5:1 / 2146:2024)

KC Gem. Schaafheim konnte bei EK Heigenbrücken 2 die Punkte entführen, da Sebastian Hesbacher mit 627 einen Glanztag erwischte. (2:4 / 2130:2146

Für TV Haibach erzielte Philipp Glanz 595 und hatte so wesentlichen Anteil am Sieg gegen Alle Neun Schweinheim. 4:2 / 2101:2065)

Die Gäste vom FC Oberafferbach hatten zwar mehr Einzelpunkte eingefahren, aber das Gesamtergebnis zählte zugunsten der Hausherren vom EK Nilkheim 2 zum Unentschieden. (3:3 / 2118:2073)

### A-Liga 1

KSG Hösbach-AB 2 bestätigt den zweiten Tabellenplatz mit einem eindeutigen Sieg gegen DJK/AN Großostheim 3. (6:0 / 2048:1826)

FC Oberafferbach 2 holt das zweite Unentschieden in dieser Saison. In Münster gab es drei Punkte im Einzel, doch insgesamt lag man weit zurück. (3:3 / 1964:1854)

### A-Liga 2

RG Goldbach 1 musste zu Hause eine Niederlage quittieren. FC Laufach 2 mit Günther Grod 558 war insgesamt 22 Holz besser und bleibt damit verlustpunktfrei. (2:4 / 1970:1992)

An der Spitze – mit einer Niederlage behaftet – steht nun DJK/AN Großostheim 2 nach dem Erfolg bei SKC Breuberg-Höchst 4. (1:5 / 1803:1883)

Punktgleich dahinter rangiert Gem. Mömlingen 3 durch den Heimsieg gegen KSC Frammersbach 4. (5:1 / 1908:1837

### B-Liga

KSG Hösbach-AB 3 war gegen Spitzenreiter EK Nilkheim 3 weitgehend chancenlos. (1:5 / 1744:1897)

EK Mainaschaff 1 liegt knapp dahinter auf Platz 2, da man gegen SG Sulzbach/Niedernberg 2 um 28 Holz besser war. (5:1 / 1957:1929)

DJK Wörth 2 zog knapp mit 8 Holz Rückstand den Kürzeren gegen die Gäste von EK Nilkheim 3. (2:4 / 1965:1973)

### KVA-Liga 1

EK Nilkheim 4 bleibt ohne Verlustpunkt und mit an der Spitze, da man bei SG Strietwald 2 Auswärtspunkte einfahren konnte. (1915:1973)

Bereits 4 Punkte zurück rangiert Bahnfrei Kleinwallstadt 3 auf Platz 3 nach dem Erfolg gegen Alle Neun Schweinheim 3. (1823:1695)

SG KMH Untermain mit Silvia Weber 579 kam ohne Gegner leicht zu den Punkten. (2014:0)

EK Heigenbrücken 3 siegte zu Hause gegen KC Gem. Schaafheim 3. (1877:1738

### KVA-Liga 2

KSC Frammersbach 5 verbessert sich auf den 2. Platz, da bei EK Nilkheim 5 die Punkte geholt wurden. (1905:1967)

TV Großwallstadt verschafft sich ein ausgeglichenes Punktekonto durch den Heimerfolg gegen SG Elsenfeld/Mönchberg. (1886:1772)

Für FC Oberafferbach 3 spielte Tobias Brendel am Schluss 560, konnte aber bei SG KMH Untermain 6 das Spiel nicht mehr drehen. (1958:1873)

**SZP**

Auch die Liga der Jüngsten hat den Spielbetrieb aufgenommen.

Und schon steht auch der erste Mannschaftsrekord zu Buche. DJK/AN Großostheim spielte ganz starke 1561 gegen Mömlingen und Luca Rapp fiel mit 552 besonders auf. (1561:1030)

Auch die Frammersbach er sind gut in die Saison gestartet, wobei die erste gegen die zweite Garnitur auflief. (1344:1141)

Den ersten Auswärtssieg feierte die Vertretung von Bahnfrei Kleinwallstadt bei EK Heigenbrücken. (1015:1188)

*HGL*

## 07./08.11. Bezirk Einzel

### Einzelergebnisse über 520 Frauen:

Silvia Weber (SG KMH Untermain) 579, Aurelia Hock (EK Mainaschaff) 533, Isabel Maidhof (Alle Neun Schweinheim) 531

### Einzelergebnisse über 530 Männer:

Sebastian Hesbacher (KC Gem. Schaafheim) 627, Andreas Büttner (Bahnfrei Damm) 606, Philipp Glanz (TV Haibach) 595, Hans-Günter Liebler (Bahnfrei Damm) 574, Ralf Liebler (Bahnfrei Damm) 572, Volker Schmitt (SG Sulzbach/Niedernberg) 569, Armin Wagner (KSC Frammersbach) 567, Jonas Brauburger (Bahnfrei Damm) 566, Tobias Brendel (FC Oberafferbach) 560, Günther Grod (FC Laufach) 558, Marcel Klug (SG Sulzbach/Niedernberg) 556, Paul Gries (EK Nilkheim) 553, Felix Sternheimer (EK Heigenbrücken) 548, Tobias Brendel (FC Oberafferbach) 547, Siegfried Rieger (EK Nilkheim) 543, Konstantin Seitz (SG Sulzbach/Niedernberg) 543, Simon Hock (Alle Neun Schweinheim) 541, Oliver Fuchs (TV Haibach) 537, Daniel Weiß (KSC Frammersbach) 535, Sören Geiter (EK Heigenbrücken) 533, Torben Weinkauf (KC Gem. Schaafheim) 533, Hans-Albert Draxler (KC Gem. Schaafheim) 531, Benjamin Herbert (KSG Hösbach-AB) 531, Udo Rohrmeier (DJK/AN Großostheim) 530, Henrik Steigerwald (SG Sulzbach/Niedernberg) 530, Ronald Kirsch (KSC Frammersbach) 530, Julian Schuck (FC Oberafferbach) 530, Siegfried Rieger (EK Nilkheim) 530

*HGL*

## 07./08.11. Bezirk Besonderes

### Persönliche Bestleistungen

| | | | | |
|---|---|---|---|---|
| Felix Dehniger | EK Heigenbrücken | SZP | 314 | 237/77 |
| Jakob Friedel | KSC Frammersbach | SZP | 356 | 275/81 |
| Noah Burk | KSC Frammersbach | SZP | 376 | 270/106 |
| Malia Hartmann | KSC Frammersbach | SZP | 409 | 313/96 |
| Marlies Hofmann | KC Gem. Schaafheim | KVA | 457 | 320/137 |
| Angelika Draxler | KC Gem. Schaafheim | B-Liga | 513 | 364/149 |
| Philipp Glanz | TV Haibach | Bzl | 595 | 391/204 |
| Andreas Büttner | Bahnfrei Damm | Bzl | 606 | 390/216 |

*HGL / aus Sportwinner/KVA/SZP*

## 07./08.11. die besten Ergebnisse aus dem Bereich KVA

### Frauen:

| | | | |
|---|---|---|---|
| Julia Hock | KSC Frammersbach | 613 (394/219) | |

### Männer:

| | | | |
|---|---|---|---|
| Christoph Zöller | Bahnfrei Damm | 670 (425/245) | in Damm |
| Dieter Hasenstab | EK Heigenbrücken | 658 (408/250) | in Heigenbrücken |

*HGL*



# Fünf Sterne für unsere Immobilien-Makler.

## Wir bieten Beratung und Service der Spitzenklasse!

Im Auftrag der Zeitschrift Capital wurden in ganz Deutschland die Leistungen von Maklerunternehmen geprüft.
Unsere Immobilienmakler wurden erneut mit der Höchstnote von fünf Sternen ausgezeichnet.

Wir beraten Sie gerne:
ImmobilienCenter Telefon: 06021 397-1397
E-Mail: immo@s-abmil.de

**Aktuelle Immobilienangebote finden Sie hier: www.s-abmil.de/immo**

Capital
MAKLER-KOMPASS WOHNEN
Top-Makler Aschaffenburg
★★★★★
Höchstnote für
Sparkasse Aschaffenburg Miltenberg
Quelle: IB Institut IM TEST: 4.288 Makler
HEFT 10/25 GÜLTIG BIS: 10/26

Maklertätigkeit erfolgt in Vertretung der Sparkassen-Immobilien-Vermittlungs-GmbH

Sparkasse Aschaffenburg Miltenberg

# Deutscher Keglerbund Classic e.V.

**Spielleiter:** Rammler, Robert; **Tel.:** 081 21 / 825 24; **Mobil:**
**E-Mail:** spielleiter@dkbc.de; **Fax:**
**Stand:** 07.11.2026

### Saison 2026-27 / Männer / 2. Bundesliga Mitte / 6. Spieltag / Spielplan

| Nr | Datum / Zeit | | | Gastgeber | Gast | Ergebnis |
|---|---|---|---|---|---|---|
| 21 | Sa | 07.11.2026 | 12:00 | SV Wernburg | TSV Breitengüßbach | 2,0 : 6,0 |
| 22 | Sa | 07.11.2026 | 12:30 | SC Regensburg | 1.SKC Monsheim e.V. | 6,0 : 2,0 |
| 23 | Sa | 07.11.2026 | 13:00 | KK TuS Hirschau | SKK Eschlkam | 6,0 : 2,0 |
| 24 | Sa | 07.11.2026 | 12:00 | Bahnfrei Damm | KSC Frammersbach | 7,0 : 1,0 |

*Spielfrei*: SKC Nibelungen Lorsch

### Saison 2026-27 / Männer / 2. Bundesliga Mitte / 6. Spieltag / Tabelle ( Gesamt )

| | | | Gesamt | | | Heim | | | Auswärts | | |
|---|---|---|---|---|---|---|---|---|---|---|---|
| Pl | Mannschaft | Bezirk | Sp | TP | MP | Sp | TP | MP | Sp | TP | MP |
| 1 | TSV Breitengüßbach | BY | 6 | 12 - 0 | 34,0 | 3 | 6 - 0 | 17,0 | 3 | 6 - 0 | 17,0 |
| 2 | SC Regensburg | BY | 5 | 7 - 3 | 25,0 | 3 | 6 - 0 | 18,0 | 2 | 1 - 3 | 7,0 |
| 3 | Bahnfrei Damm | HE | 5 | 7 - 3 | 24,0 | 3 | 5 - 1 | 17,0 | 2 | 2 - 2 | 7,0 |
| 4 | SKC Nibelungen Lorsch | HE | 5 | 6 - 4 | 20,0 | 3 | 6 - 0 | 17,0 | 2 | 0 - 4 | 3,0 |
| 5 | 1.SKC Monsheim e.V. | RP | 6 | 6 - 6 | 23,0 | 3 | 4 - 2 | 14,0 | 3 | 2 - 4 | 9,0 |
| 6 | KSC Frammersbach | HE | 5 | 3 - 7 | 16,0 | 2 | 2 - 2 | 9,0 | 3 | 1 - 5 | 7,0 |
| 7 | SKK Eschlkam | BY | 6 | 3 - 9 | 19,0 | 3 | 3 - 3 | 12,0 | 3 | 0 - 6 | 7,0 |
| 8 | KK TuS Hirschau | BY | 5 | 2 - 8 | 17,5 | 2 | 2 - 2 | 9,0 | 3 | 0 - 6 | 8,5 |
| 9 | SV Wernburg | TH | 5 | 2 - 8 | 13,5 | 2 | 2 - 2 | 7,5 | 3 | 0 - 6 | 6,0 |
| 10 | TSV Großbardorf | BY | 0 | 0 - 0 | 0,0 | 0 | 0 - 0 | 0,0 | 0 | 0 - 0 | 0,0 |

### Saison 2026-27 / Männer / 2. Bundesliga Mitte / 6. Spieltag / Spieltagbester ( Heim )

| Spieler | Mannschaft | Kegel | Abr |
|---|---|---|---|
| Zöller, Christoph | Bahnfrei Damm | 670 | 245 |
| Michel, Raven | SV Wernburg | 643 | 217 |
| Stojanovic, Kristijan | SC Regensburg | 628 | 222 |
| Spangenberger, Theo | Bahnfrei Damm | 622 | 232 |
| Zeh, Christian | SV Wernburg | 621 | 213 |
| Lebert, Patrick | Bahnfrei Damm | 619 | 198 |
| Sommer, Paul | SV Wernburg | 618 | 224 |
| Rösch, Robert | KK TuS Hirschau | 618 | 221 |
| Radina, Tim | SC Regensburg | 614 | 211 |
| Kopp, Felix | Bahnfrei Damm | 613 | 216 |

### Saison 2026-27 / Männer / 2. Bundesliga Mitte / 6. Spieltag / Spieltagbester ( Ausw )

| Spieler | Mannschaft | Kegel | Abr |
|---|---|---|---|
| Wittke, Christopher | TSV Breitengüßbach | 654 | 234 |
| Ernyesi, Robert | TSV Breitengüßbach | 646 | 236 |
| Rennert, Christian | TSV Breitengüßbach | 634 | 239 |
| Schneider, Pascal | TSV Breitengüßbach | 627 | 237 |
| Frenzl, Florian | KSC Frammersbach | 627 | 230 |
| Moshacke, Justin | TSV Breitengüßbach | 615 | 229 |
| Appel, René | KSC Frammersbach | 614 | 227 |
| Franz jun., Jonni | 1.SKC Monsheim e.V. | 609 | 219 |
| Krüger, Daniel | 1.SKC Monsheim e.V. | 604 | 201 |
| Imhof, Felix | KSC Frammersbach | 597 | 228 |

### Saison 2026-27 / Männer / 2. Bundesliga Mitte / 6. Spieltag / Rekorde

| Rekord | Name | Ergebnis | Datum | Spielort |
|---|---|---|---|---|
| Mannschaft Heim | SKC Nibelungen Lorsch | 3742 | 31.10.2026 | Kegelcenter Lorsch |
| Mannschaft Auswärts | TSV Breitengüßbach | 3815 | 26.09.2026 | SpVGG Eschlkam |
| Spieler Heim | Pfeffer, Thomas | 677 | 26.09.2026 | SpVGG Eschlkam |
| Spieler Auswärts | Ernyesi, Robert | 681 | 26.09.2026 | SpVGG Eschlkam |

# Deutscher Keglerbund Classic e.V.

**Spielleiter:** Rammler, Robert; **Tel.:** 081 21 / 825 24; **Mobil:**
**E-Mail:** spielleiter@dkbc.de; **Fax:**
**Stand:** 07.11.2026

**Saison 2026-27 / Männer / 2. Bundesliga Mitte / 6. Spieltag / Ergebnisübersicht**

| 21 | SV Wernburg | | **2,0** | **:** | | **6,0** | | TSV Breitengüßbach | |
|---|---|---|---|---|---|---|---|---|---|
| | | Kegel | SP | MP | MP | SP | Kegel | | |
| | Zeh, Christian | 621 | 2,5 | 1,0 | | 1,5 | 615 | Moshacke, Justin | |
| | Michel, Raven | 643 | 2,0 | 1,0 | | 2,0 | 627 | Schneider, Pascal | |
| | Bechmann-Beier, Eric | 579 | 0,0 | | 1,0 | 4,0 | 646 | Ernyesi, Robert | |
| | Sommer, Paul | 618 | 2,0 | | 1,0 | 2,0 | 634 | Rennert, Christian | |
| | Wolfram, Felix | 563 | 1,0 | | 1,0 | 3,0 | 590 | Jelitte, Christian | |
| | Hopfe, Manuel | 586 | 0,0 | | 1,0 | 4,0 | 654 | Wittke, Christopher | |
| | | **3610** | **7,5** | **0,0** | **2,0** | **16,5** | **3766** | | |
| 22 | SC Regensburg | | **6,0** | **:** | | **2,0** | | 1.SKC Monsheim e.V. | |
| | | Kegel | SP | MP | MP | SP | Kegel | | |
| | Radina, Tim | 614 | 2,0 | 1,0 | | 2,0 | 609 | Franz jun., Jonni | |
| | Deichner, Nils | 590 | 1,0 | | 1,0 | 3,0 | 596 | Schulz, Pierre | |
| | Stojanovic, Kristijan | 628 | 4,0 | 1,0 | | 0,0 | 412 | Kräuter, Tobias | **a** |
| | | | | | | 0,0 | 134 | Franz, Leon | **e** |
| | Gesierich, Michael | 590 | 1,0 | | 1,0 | 3,0 | 604 | Krüger, Daniel | |
| | Elsinger, Taras | 611 | 4,0 | 1,0 | | 0,0 | 553 | Klonner, Sebastian | |
| | Weiß, Julian | 567 | 3,0 | 1,0 | | 1,0 | 538 | Mattern, Christian | |
| | | **3600** | **15,0** | **2,0** | **0,0** | **9,0** | **3446** | | |

L. Franz für T. Kräuter nach 68 Wurf

| 23 | KK TuS Hirschau | | **6,0** | **:** | | **2,0** | | SKK Eschlkam | |
|---|---|---|---|---|---|---|---|---|---|
| | | Kegel | SP | MP | MP | SP | Kegel | | |
| **a** | Hiltl, Christopher | 392 | 1,0 | | 1,0 | 3,0 | 576 | Bergbauer, Matthias | |
| **e** | Baumer, Bastian | 147 | 0,0 | | | | | | |
| | Held, Alexander | 601 | 3,5 | 1,0 | | 0,0 | 382 | Vogl, Fabian | **a** |
| | | | | | | 0,5 | 146 | Kreuziger, Matthias | **e** |
| | Rösch, Daniel | 532 | 0,0 | | 1,0 | 4,0 | 588 | Pfeffer, Thomas | |
| | Rösch, Robert | 618 | 4,0 | 1,0 | | 0,0 | 569 | Hahner, Markus | |
| | Seubert, Horst | 592 | 2,0 | 1,0 | | 2,0 | 573 | Pfeffer, Florian | |
| | Paukstadt, Jens | 597 | 3,0 | 1,0 | | 1,0 | 591 | Maller, Alexander | |
| | | **3479** | **13,5** | **2,0** | **0,0** | **10,5** | **3425** | | |

B. Baumer für C. Hiltl nach 31 Wurf; M. Kreuziger für F. Vogl nach 90 Wurf

| 24 | Bahnfrei Damm | | **7,0** | **:** | | **1,0** | | KSC Frammersbach | |
|---|---|---|---|---|---|---|---|---|---|
| | | Kegel | SP | MP | MP | SP | Kegel | | |
| | Spangenberger, Theo | 622 | 2,0 | 1,0 | | 2,0 | 580 | Biermann, Justin | |
| | Lebert, Patrick | 619 | 2,0 | 1,0 | | 2,0 | 614 | Appel, René | |
| | Zöller, Christoph | 670 | 3,0 | 1,0 | | 1,0 | 597 | Imhof, Felix | |
| | Fischer, Patrick | 585 | 1,0 | | 1,0 | 3,0 | 627 | Frenzl, Florian | |
| | Frey, Lucas | 538 | 2,0 | 1,0 | | 2,0 | 412 | Hock, René | **a** |
| | | | | | | 0,0 | 116 | Wegner, Sascha | **e** |
| | Kopp, Felix | 613 | 4,0 | 1,0 | | 0,0 | 565 | Peter, Marius | |
| | | **3647** | **14,0** | **2,0** | **0,0** | **10,0** | **3511** | | |

S. Wegner für R. Hock nach 87 Wurf

# Deutscher Keglerbund Classic e.V.

**Spielleiter:** Rammler, Robert; **Tel.:** 081 21 / 825 24; **Mobil:**
**E-Mail:** spielleiter@dkbc.de; **Fax:**
**Stand:** 07.11.2026

**Saison 2026-27 / Männer / 2. Bundesliga Mitte / 6. Spieltag / Schnittliste ( Auswärts )**

| Pl | Spieler | Klub | AK | Sp | Ausw-Ø | Sp | Heim-Ø | Sp | Gesamt-Ø | Best | MP |
|---|---|---|---|---|---|---|---|---|---|---|---|
| 1 | Zöller, Christoph | Bahnfrei Damm | Sen A m | 1 | 658,00 | 3 | 648,00 | 4 | 650,50 | 670 | 4,0 |
| 2 | Wittke, Christopher | TSV Breitengüßbach | Männer | 3 | 657,67 | 3 | 655,67 | 6 | 656,67 | 670 | 6,0 |
| 3 | Ernyesi, Robert | TSV Breitengüßbach | Männer | 3 | 649,00 | 3 | 584,00 | 6 | 616,50 | 681 | 4,0 |
| 4 | Lebert, Patrick | Bahnfrei Damm | Männer | 1 | 648,00 | 3 | 615,67 | 4 | 623,75 | 648 | 2,0 |
| 5 | Rennert, Christian | TSV Breitengüßbach | Sen A m | 3 | 645,00 | 3 | 633,67 | 6 | 639,33 | 670 | 5,0 |
| 6 | Appel, René | KSC Frammersbach | Männer | 3 | 639,67 | 2 | 611,50 | 5 | 628,40 | 656 | 4,0 |
| 7 | Michel, Raven | SV Wernburg | Männer | 3 | 638,33 | 2 | 659,50 | 5 | 646,80 | 676 | 4,0 |
| 8 | Zeh, Christian | SV Wernburg | Männer | 1 | 635,00 | 2 | 603,00 | 3 | 613,67 | 635 | 2,0 |
| 9 | Weiß, Julian | SC Regensburg | Männer | 2 | 633,00 | 3 | 600,33 | 5 | 613,40 | 674 | 5,0 |
| 10 | Elsinger, Taras | SC Regensburg | Männer | 2 | 632,50 | 3 | 638,00 | 5 | 635,80 | 658 | 4,0 |
| 11 | Zschuppe, Nico | SKC Nibelungen Lorsch | Männer | 1 | 627,00 | 2 | 592,00 | 3 | 603,67 | 627 | 1,0 |
| 12 | Held, Alexander | KK TuS Hirschau | Männer | 2 | 622,00 | 2 | 617,00 | 4 | 619,50 | 642 | 3,0 |
| 13 | Moshacke, Justin | TSV Breitengüßbach | U23 m | 3 | 621,33 | 3 | 638,67 | 6 | 630,00 | 661 | 3,0 |
| 14 | Peter, Marius | KSC Frammersbach | Männer | 2 | 617,50 | 1 | 580,00 | 3 | 605,00 | 670 | 1,0 |
| 15 | Immer, Thomas | SC Regensburg | Männer | 1 | 616,00 | 2 | 592,50 | 3 | 600,33 | 616 | 2,0 |
| 16 | Frenzl, Florian | KSC Frammersbach | Männer | 2 | 615,50 | 2 | 597,50 | 4 | 606,50 | 627 | 3,0 |
| 17 | Mende, Lukas | SKC Nibelungen Lorsch | Männer | 2 | 612,50 | 3 | 626,33 | 5 | 620,80 | 647 | 4,0 |
| 18 | Krüger, Daniel | 1.SKC Monsheim e.V. | Männer | 3 | 610,33 | 3 | 615,67 | 6 | 613,00 | 634 | 6,0 |
| 19 | Radina, Tim | SC Regensburg | U23 m | 2 | 608,50 | 3 | 630,00 | 5 | 621,40 | 656 | 4,0 |
| 20 | Baumer, Bastian | KK TuS Hirschau | Männer | 2 | 608,00 | 1 | 565,00 | 3 | 593,67 | 619 | 2,0 |
| 21 | Imhof, Felix | KSC Frammersbach | Männer | 3 | 607,33 | 0 | 0,00 | 3 | 607,33 | 623 | 0,0 |
| 22 | Schulz, Pierre | 1.SKC Monsheim e.V. | Männer | 3 | 606,00 | 2 | 592,50 | 5 | 600,60 | 617 | 3,0 |
| 23 | Gesierich, Michael | SC Regensburg | Männer | 2 | 605,50 | 2 | 608,50 | 4 | 607,00 | 627 | 3,0 |
| 24 | Bergbauer, Matthias | SKK Eschlkam | Männer | 3 | 605,00 | 3 | 620,67 | 6 | 612,83 | 645 | 5,0 |
| 25 | Rietze, Florian | SV Wernburg | U23 m | 1 | 603,00 | 0 | 0,00 | 1 | 603,00 | 603 | 0,0 |
| 26 | Sommer, Paul | SV Wernburg | Männer | 3 | 602,33 | 2 | 609,00 | 5 | 605,00 | 618 | 2,0 |
| 27 | Buch, Fabian | SKC Nibelungen Lorsch | Männer | 1 | 602,00 | 1 | 607,00 | 2 | 604,50 | 607 | 1,0 |
| 28 | Hahner, Markus | SKK Eschlkam | Männer | 3 | 600,67 | 3 | 602,00 | 6 | 601,33 | 632 | 3,0 |
| 29 | Spangenberger, Theo | Bahnfrei Damm | Männer | 2 | 600,50 | 3 | 610,67 | 5 | 606,60 | 631 | 3,0 |
| 30 | Seubert, Horst | KK TuS Hirschau | Männer | 3 | 600,33 | 1 | 592,00 | 4 | 598,25 | 612 | 3,0 |
| 31 | Paukstadt, Jens | KK TuS Hirschau | Sen A m | 3 | 598,33 | 2 | 612,00 | 5 | 603,80 | 627 | 2,0 |
| 32 | Klier, Manuel | SKK Eschlkam | Männer | 2 | 598,00 | 2 | 638,00 | 4 | 618,00 | 650 | 3,0 |
| 33 | Oettl, Michael | SC Regensburg | Männer | 2 | 597,50 | 2 | 572,50 | 4 | 585,00 | 611 | 0,0 |
| 34 | Pfeffer, Thomas | SKK Eschlkam | Männer | 3 | 594,67 | 3 | 651,33 | 6 | 623,00 | 677 | 5,0 |
| 35 | Hock, René | KSC Frammersbach | Männer | 1 | 594,00 | 1 | 577,00 | 2 | 585,50 | 594 | 0,0 |
| 36 | Franz jun., Jonni | 1.SKC Monsheim e.V. | Männer | 2 | 594,00 | 1 | 571,00 | 3 | 586,33 | 609 | 0,0 |
| 37 | Straub, Michael | SKC Nibelungen Lorsch | Männer | 1 | 593,00 | 3 | 632,33 | 4 | 622,50 | 661 | 3,0 |
| 38 | Biermann, Justin | KSC Frammersbach | Männer | 2 | 591,50 | 0 | 0,00 | 2 | 591,50 | 603 | 0,0 |
| 39 | Fischer, Patrick | Bahnfrei Damm | Männer | 2 | 591,50 | 3 | 615,00 | 5 | 605,60 | 633 | 2,0 |
| 40 | Maller, Alexander | SKK Eschlkam | Männer | 1 | 591,00 | 1 | 591,00 | 2 | 591,00 | 591 | 0,0 |
| 41 | Rösch, Robert | KK TuS Hirschau | Männer | 3 | 591,00 | 2 | 599,00 | 5 | 594,20 | 618 | 3,5 |
| 42 | Kräuter, Tobias | 1.SKC Monsheim e.V. | Männer | 2 | 591,00 | 3 | 592,67 | 5 | 592,00 | 611 | 2,0 |
| 43 | Bechmann-Beier, Eric | SV Wernburg | Männer | 3 | 589,67 | 2 | 581,50 | 5 | 586,40 | 612 | 1,5 |
| 44 | Jelitte, Christian | TSV Breitengüßbach | Männer | 3 | 589,33 | 3 | 607,67 | 6 | 598,50 | 628 | 3,0 |
| 45 | Fingerle, Timo | SKC Nibelungen Lorsch | Männer | 2 | 589,00 | 2 | 613,00 | 4 | 601,00 | 634 | 1,0 |
| 46 | Klonner, Sebastian | 1.SKC Monsheim e.V. | Männer | 3 | 587,00 | 2 | 570,50 | 5 | 580,40 | 621 | 2,0 |
| 47 | Dietz, Andreas | SKC Nibelungen Lorsch | Sen A m | 1 | 584,00 | 2 | 596,50 | 3 | 592,33 | 602 | 1,0 |
| 48 | Peter, Gabriel | KSC Frammersbach | Sen B m | 2 | 583,00 | 2 | 589,00 | 4 | 586,00 | 605 | 2,0 |
| 49 | Schneider, Pascal | TSV Breitengüßbach | Männer | 3 | 582,33 | 1 | 603,00 | 4 | 587,50 | 627 | 1,0 |
| 50 | Frey, Lucas | Bahnfrei Damm | Männer | 2 | 582,00 | 3 | 569,00 | 5 | 574,20 | 595 | 2,0 |

BERNHARD Appelmann

Autolackiererei • Karosseriebau • KFZ-Reparaturen • Abschleppdienst




**Bernhard Appelmann GmbH**
**Karosseriebau**
**Bavariastraße 32**
**63743 Aschaffenburg**
**Tel: +49 (0) 6021 / 9 11 77**
**Fax: +49 (0) 6021 / 97 01 26**
**E-Mail: info@kba-ab.de**
**www.kba-ab.de**

# Hessischer Kegler- und Bowling Verband e.V.

**Spielleitung:** Köhler, Margit (sektionssportwart-classic@hkbv-ev.de); **T** 06152-9878922
**Ligaleitung:** Köhler, Margit (sektionssportwart-classic@hkbv-ev.de); **T** 06152-9878922
**Stand:** 08.11.2026

## Saison 2026-27 / Frauen / Hessenliga / 6. Spieltag / Spielplan

| Nr | Datum / Zeit | | | Gastgeber | Gast | Ergebnis |
|---|---|---|---|---|---|---|
| 26 | So | 08.11.2026 | 10:00 | SG Florstadt/Friedberg 1 | Kfr. Obernburg 1 | 6,0 : 2,0 |
| 27 | So | 08.11.2026 | 13:00 | Rot-Weiss Walldorf 1 | KSC 73 Mörfelden 1 | 2,0 : 6,0 |
| 28 | So | 08.11.2026 | 11:00 | KSC Hainstadt 1 | SKV Kriemhild Lorsch 2 | 7,0 : 1,0 |
| 29 | So | 08.11.2026 | 12:00 | SG Haibach/Großostheim 1 | R 09 Wölfersheim 1 | 3,0 : 5,0 |
| 30 | So | 08.11.2026 | 12:00 | SVS Griesheim 1 | KSC Frammersbach 1 | 1,0 : 7,0 |

## Saison 2026-27 / Frauen / Hessenliga / 6. Spieltag / Tabelle ( Gesamt )

| | | | Gesamt | | | Heim | | | Auswärts | | |
|---|---|---|---|---|---|---|---|---|---|---|---|
| Pl | Mannschaft | Bezirk | Sp | TP | MP | Sp | TP | MP | Sp | TP | MP |
| 1 | SG Florstadt/Friedberg 1 | BZ2 | 6 | 12 - 0 | 35,0 | 3 | 6 - 0 | 17,0 | 3 | 6 - 0 | 18,0 |
| 2 | KSC 73 Mörfelden 1 | BZ3 | 6 | 11 - 1 | 33,0 | 3 | 6 - 0 | 18,0 | 3 | 5 - 1 | 15,0 |
| 3 | KSC Frammersbach 1 | BZ1 | 6 | 11 - 1 | 33,0 | 2 | 3 - 1 | 10,0 | 4 | 8 - 0 | 23,0 |
| 4 | KSC Hainstadt 1 | BZ2 | 6 | 6 - 6 | 28,0 | 4 | 6 - 2 | 23,0 | 2 | 0 - 4 | 5,0 |
| 5 | SG Haibach/Großostheim 1 | BZ1 | 6 | 6 - 6 | 25,0 | 3 | 4 - 2 | 15,0 | 3 | 2 - 4 | 10,0 |
| 6 | Kfr. Obernburg 1 | BZ1 | 6 | 4 - 8 | 22,0 | 3 | 2 - 4 | 13,0 | 3 | 2 - 4 | 9,0 |
| 7 | R 09 Wölfersheim 1 | BZ2 | 6 | 4 - 8 | 21,0 | 3 | 2 - 4 | 12,0 | 3 | 2 - 4 | 9,0 |
| 8 | Rot-Weiss Walldorf 1 | BZ3 | 6 | 3 - 9 | 17,0 | 3 | 2 - 4 | 10,0 | 3 | 1 - 5 | 7,0 |
| 9 | SKV Kriemhild Lorsch 2 | BZ3 | 6 | 2 - 10 | 16,0 | 3 | 2 - 4 | 11,0 | 3 | 0 - 6 | 5,0 |
| 10 | SVS Griesheim 1 | BZ3 | 6 | 1 - 11 | 10,0 | 3 | 1 - 5 | 7,0 | 3 | 0 - 6 | 3,0 |

## Saison 2026-27 / Frauen / Hessenliga / 6. Spieltag / Spieltagbester ( Heim )

| Spieler | Mannschaft | Kegel | Abr |
|---|---|---|---|
| Lehr, Sonja | KSC Hainstadt 1 | 655 | 233 |
| Gröper, Nadine | KSC Hainstadt 1 | 627 | 230 |
| Spahn, Louisa | Rot-Weiss Walldorf 1 | 602 | 218 |
| Leddin, Martina | Rot-Weiss Walldorf 1 | 576 | 194 |
| Rosenau, Inka | SG Florstadt/Friedberg 1 | 575 | 191 |
| Krammig, Eva-Maria | KSC Hainstadt 1 | 574 | 198 |
| Schäfer-Alvarado, Sandra | Rot-Weiss Walldorf 1 | 573 | 196 |
| Biron, Yvonne | Rot-Weiss Walldorf 1 | 572 | 186 |
| Schierz, Annett | KSC Hainstadt 1 | 569 | 196 |
| Hock, Jessica | SG Haibach/Großostheim 1 | 563 | 201 |

## Saison 2026-27 / Frauen / Hessenliga / 6. Spieltag / Spieltagbester ( Ausw )

| Spieler | Mannschaft | Kegel | Abr |
|---|---|---|---|
| Wenzel, Laura | KSC 73 Mörfelden 1 | 637 | 242 |
| Hock, Julia | KSC Frammersbach 1 | 613 | 219 |
| Freit, Ann-Katrin | KSC 73 Mörfelden 1 | 604 | 223 |
| Enders, Christel | SKV Kriemhild Lorsch 2 | 603 | 216 |
| Lüftner, Katja | R 09 Wölfersheim 1 | 593 | 210 |
| Heckmann, Leonie | SKV Kriemhild Lorsch 2 | 586 | 207 |
| Franz, Lara | KSC Frammersbach 1 | 581 | 209 |
| Birkofer, Lea | KSC 73 Mörfelden 1 | 577 | 212 |
| Bockard, Verena | SKV Kriemhild Lorsch 2 | 569 | 203 |
| Geiß, Michelle | KSC 73 Mörfelden 1 | 567 | 176 |

## Saison 2026-27 / Frauen / Hessenliga / 6. Spieltag / Rekorde

| Rekord | Name | Ergebnis | Datum | Spielort |
|---|---|---|---|---|
| Mannschaft Heim | KSC 73 Mörfelden 1 | 3556 | 27.09.2026 | Keglerklause |
| Mannschaft Auswärts | KSC Frammersbach 1 | 3494 | 04.10.2026 | Salztrögstuben |
| Spieler Heim | Lehr, Sonja | 655 | 08.11.2026 | Großsporthalle |
| Spieler Auswärts | Wenzel, Laura | 637 | 08.11.2026 | Clubhaus Rot Weiß |

# Hessischer Kegler- und Bowling Verband e.V.

**Spielleitung:** Köhler, Margit (sektionssportwart-classic@hkbv-ev.de); **T** 06152-9878922
**Ligaleitung:** Köhler, Margit (sektionssportwart-classic@hkbv-ev.de); **T** 06152-9878922
**Stand:** 08.11.2026

## Saison 2026-27 / Frauen / Hessenliga / 6. Spieltag / Ergebnisübersicht

| 26 | SG Florstadt/Friedberg 1 | | **6,0** | **:** | | **2,0** | | Kfr. Obernburg 1 | |
|---|---|---|---|---|---|---|---|---|---|
| | | Kegel | SP | MP | MP | SP | Kegel | | |
| | Lehr, Emilia | 467 | 0,0 | | 1,0 | 4,0 | 536 | Fuhry, Gabriele | |
| **a** | Lehr, Sandra | 214 | 0,0 | | 1,0 | 4,0 | 490 | Hanke, Anja | |
| **e** | Richter, Ulrike | 199 | 0,0 | | | | | | |
| | Günther, Daniela | 533 | 3,0 | 1,0 | | 1,0 | 448 | Daniel, Barbara | |
| | Rosenau, Inka | 575 | 3,0 | 1,0 | | 1,0 | 501 | Matheis, Elke | |
| | Nagel, Nadine | 546 | 3,0 | 1,0 | | 1,0 | 496 | Zöller, Alexandra | |
| | Rosenau, Nicole | 535 | 3,0 | 1,0 | | 1,0 | 511 | Knak, Michelle | |
| | | **3069** | **12,0** | **2,0** | **0,0** | **12,0** | **2982** | | |

U. Richter für S. Lehr nach 63 Wurf

| 27 | Rot-Weiss Walldorf 1 | | **2,0** | **:** | | **6,0** | | KSC 73 Mörfelden 1 | |
|---|---|---|---|---|---|---|---|---|---|
| | | Kegel | SP | MP | MP | SP | Kegel | | |
| | Biron, Yvonne | 572 | 4,0 | 1,0 | | 0,0 | 540 | Knebel, Layla | |
| | Vollgraf, Silke | 524 | 0,0 | | 1,0 | 4,0 | 567 | Geiß, Michelle | |
| | Leddin, Martina | 576 | 1,0 | | 1,0 | 3,0 | 604 | Freit, Ann-Katrin | |
| | Spahn, Louisa | 602 | 1,0 | | 1,0 | 3,0 | 637 | Wenzel, Laura | |
| | Schäfer-Alvarado, Sandra | 573 | 2,0 | | 1,0 | 2,0 | 577 | Birkofer, Lea | |
| | Tron, Melanie | 563 | 2,0 | 1,0 | | 2,0 | 532 | Friedrich, Lisa-Marie | |
| | | **3410** | **10,0** | **0,0** | **2,0** | **14,0** | **3457** | | |

| 28 | KSC Hainstadt 1 | | **7,0** | **:** | | **1,0** | | SKV Kriemhild Lorsch 2 | |
|---|---|---|---|---|---|---|---|---|---|
| | | Kegel | SP | MP | MP | SP | Kegel | | |
| | Lehr, Sonja | 655 | 3,0 | 1,0 | | 1,0 | 603 | Enders, Christel | |
| | Garcia, Karin | 553 | 0,0 | | 1,0 | 4,0 | 586 | Heckmann, Leonie | |
| | Schierz, Annett | 569 | 2,0 | 1,0 | | 2,0 | 559 | Buch, Lea | |
| | Krammig, Eva-Maria | 574 | 3,0 | 1,0 | | 1,0 | 549 | Nufer, Lea | |
| | Gröper, Nadine | 627 | 3,0 | 1,0 | | 1,0 | 569 | Bockard, Verena | |
| | Bürger-Doffin, Jennifer | 558 | 2,0 | 1,0 | | 2,0 | 544 | Walter, Silke | |
| | | **3536** | **13,0** | **2,0** | **0,0** | **11,0** | **3410** | | |

Persönliche Bestleistung Sonja Lehr; Schiedsrichter kurzfristig verhindert

| 29 | SG Haibach/Großostheim 1 | | **3,0** | **:** | | **5,0** | | R 09 Wölfersheim 1 | |
|---|---|---|---|---|---|---|---|---|---|
| | | Kegel | SP | MP | MP | SP | Kegel | | |
| | Henn, Claudia | 556 | 2,0 | 1,0 | | 2,0 | 532 | Lüftner, Lisa | |
| | Eizenhöfer, Ilona | 456 | 1,0 | | 1,0 | 3,0 | 533 | Westenburger, Jutta | |
| **a** | Hasenstab, Vanessa | 127 | 0,0 | | 1,0 | 3,0 | 593 | Lüftner, Katja | |
| **e** | Einhäuser, Caroline | 415 | 1,0 | | | | | | |
| | Reis, Elisabeth | 514 | 3,0 | 1,0 | | 1,0 | 219 | Westenburger, Bianca | **a** |
| | | | | | | 0,0 | 230 | Best, Sylvia | **e** |
| | Hock, Jessica | 563 | 2,0 | 1,0 | | 2,0 | 516 | Bonarius, Sandra | |
| | König, Franziska | 504 | 1,0 | | 1,0 | 3,0 | 530 | Best, Jennifer | |
| | | **3135** | **10,0** | **0,0** | **2,0** | **14,0** | **3153** | | |

Schiedsrichter Liebl Stefan HE - 519; C. Einhäuser für V. Hasenstab nach 14 Wurf; S. Best für B. Westenburger nach 60 Wurf

| 30 | SVS Griesheim 1 | | **1,0** | **:** | | **7,0** | | KSC Frammersbach 1 | |
|---|---|---|---|---|---|---|---|---|---|
| | | Kegel | SP | MP | MP | SP | Kegel | | |
| | Cezanne, Cornelia | 476 | 0,0 | | 1,0 | 4,0 | 613 | Hock, Julia | |
| | Fraas, Nina | 545 | 2,0 | | 1,0 | 2,0 | 581 | Franz, Lara | |
| | Göbel, Stephanie | 530 | 1,0 | | 1,0 | 3,0 | 528 | Werthmann, Emilia | |
| | Montino, Andrea | 510 | 1,0 | | 1,0 | 3,0 | 520 | Köhler, Yvonne | |
| **a** | Ripper, Raffaella | 410 | 1,5 | | 1,0 | 2,5 | 566 | Bauer, Cecille | |
| **e** | Löwenstein, Stefanie | 124 | 0,0 | | | | | | |
| | Obermüller, Jutta | 517 | 3,0 | 1,0 | | 1,0 | 544 | Heeg, Mareike | |
| | | **3112** | **8,5** | **0,0** | **2,0** | **15,5** | **3352** | | |

2; S. Löwenstein für R. Ripper nach 94 Wurf

# Hessischer Kegler- und Bowling Verband e.V.

**Spielleitung:** Köhler, Margit (sektionssportwart-classic@hkbv-ev.de); **T** 06152-9878922
**Ligaleitung:** Köhler, Margit (sektionssportwart-classic@hkbv-ev.de); **T** 06152-9878922
**Stand:** 08.11.2026

## Saison 2026-27 / Frauen / Hessenliga / 6. Spieltag / Schnittliste ( Auswärts )

| Pl | Spieler | Klub | AK | Sp | Ausw-Ø | Sp | Heim-Ø | Sp | Gesamt-Ø | Best | MP |
|---|---|---|---|---|---|---|---|---|---|---|---|
| 1 | Hock, Julia | KSC Frammersbach | Frauen | 4 | 602,75 | 1 | 619,00 | 5 | 606,00 | 635 | 5,0 |
| 2 | Hasenstab, Vanessa | SG Haibach/Großostheim | U23 w | 2 | 596,00 | 2 | 535,50 | 4 | 565,75 | 605 | 4,0 |
| 3 | Bürger-Doffin, Jennifer | KSC Hainstadt | Frauen | 1 | 590,00 | 4 | 557,75 | 5 | 564,20 | 590 | 5,0 |
| 4 | Petermann, Nina | SG Haibach/Großostheim | Frauen | 3 | 586,33 | 1 | 540,00 | 4 | 574,75 | 614 | 4,0 |
| 5 | Heckmann, Leonie | SKV Kriemhild Lorsch | Frauen | 1 | 586,00 | 1 | 551,00 | 2 | 568,50 | 586 | 1,0 |
| 6 | Franz, Lara | KSC Frammersbach | U19 w | 1 | 581,00 | 0 | 0,00 | 1 | 581,00 | 581 | 1,0 |
| 7 | Birkofer, Lea | KSC 73 Mörfelden | Frauen | 3 | 580,00 | 3 | 572,00 | 6 | 576,00 | 598 | 5,0 |
| 8 | Hassenzahl, Lea | SKV Kriemhild Lorsch | Frauen | 1 | 580,00 | 0 | 0,00 | 1 | 580,00 | 580 | 1,0 |
| 9 | Friedrich, Lisa-Marie | KSC 73 Mörfelden | Frauen | 3 | 578,00 | 3 | 588,33 | 6 | 583,17 | 615 | 5,0 |
| 10 | Geiß, Michelle | KSC 73 Mörfelden | U23 w | 3 | 575,33 | 3 | 550,67 | 6 | 563,00 | 587 | 3,0 |
| 11 | Wenzel, Laura | KSC 73 Mörfelden | Frauen | 3 | 575,00 | 3 | 596,33 | 6 | 585,67 | 640 | 3,0 |
| 12 | Bauer, Cecille | KSC Frammersbach | Frauen | 4 | 575,00 | 1 | 552,00 | 5 | 570,40 | 604 | 3,0 |
| 13 | Hartmann, Tina | KSC Frammersbach | Frauen | 2 | 574,50 | 2 | 553,50 | 4 | 564,00 | 575 | 4,0 |
| 14 | Lehr, Emilia | SG Florstadt/Friedberg | U19 w | 2 | 571,00 | 1 | 467,00 | 3 | 536,33 | 576 | 2,0 |
| 15 | Obermüller, Jutta | SVS Griesheim | Sen B w | 3 | 568,00 | 3 | 531,67 | 6 | 549,83 | 587 | 4,0 |
| 16 | Lüftner, Katja | R 09 Wölfersheim | Sen A w | 3 | 564,67 | 3 | 555,00 | 6 | 559,83 | 593 | 2,0 |
| 17 | Adams, Ekaterini | KSC 73 Mörfelden | Sen A w | 2 | 564,50 | 2 | 570,00 | 4 | 567,25 | 600 | 2,0 |
| 18 | Werthmann, Emilia | KSC Frammersbach | U23 w | 4 | 561,25 | 2 | 564,00 | 6 | 562,17 | 588 | 4,0 |
| 19 | Köhler, Yvonne | KSC Frammersbach | Sen A w | 3 | 560,33 | 2 | 552,50 | 5 | 557,20 | 586 | 5,0 |
| 20 | Buch, Lea | SKV Kriemhild Lorsch | Frauen | 2 | 558,50 | 2 | 541,00 | 4 | 549,75 | 559 | 1,0 |
| 21 | Rosenau, Inka | SG Florstadt/Friedberg | U19 w | 3 | 557,67 | 3 | 536,33 | 6 | 547,00 | 590 | 4,0 |
| 22 | Freitag, Melanie | KSC Frammersbach | Frauen | 1 | 557,00 | 0 | 0,00 | 1 | 557,00 | 557 | 0,0 |
| 23 | Heeg, Mareike | KSC Frammersbach | Frauen | 3 | 556,67 | 2 | 511,00 | 5 | 538,40 | 573 | 0,0 |
| 24 | Freit, Ann-Katrin | KSC 73 Mörfelden | Frauen | 3 | 556,00 | 3 | 552,67 | 6 | 554,33 | 604 | 2,0 |
| 25 | Best, Jennifer | R 09 Wölfersheim | Frauen | 3 | 555,67 | 3 | 562,00 | 6 | 558,83 | 579 | 6,0 |
| 26 | Hock, Jessica | SG Haibach/Großostheim | Frauen | 3 | 553,33 | 3 | 548,00 | 6 | 550,67 | 581 | 3,0 |
| 27 | Spahn, Louisa | Rot-Weiss Walldorf | Frauen | 3 | 553,00 | 2 | 580,50 | 5 | 564,00 | 602 | 3,0 |
| 28 | Henn, Claudia | SG Haibach/Großostheim | Sen B w | 2 | 552,50 | 2 | 537,00 | 4 | 544,75 | 556 | 4,0 |
| 29 | Ripper, Raffaella | SVS Griesheim | Frauen | 1 | 552,00 | 0 | 0,00 | 1 | 552,00 | 552 | 0,0 |
| 30 | Enders, Christel | SKV Kriemhild Lorsch | Sen C w | 2 | 551,50 | 3 | 566,33 | 5 | 560,40 | 603 | 4,0 |
| 31 | Nelson, Alice | SG Florstadt/Friedberg | Frauen | 2 | 551,50 | 2 | 542,00 | 4 | 546,75 | 552 | 4,0 |
| 32 | Gröper, Nadine | KSC Hainstadt | Frauen | 1 | 551,00 | 4 | 565,25 | 5 | 562,40 | 627 | 4,0 |
| 33 | Fraas, Nina | SVS Griesheim | Frauen | 3 | 549,00 | 3 | 531,00 | 6 | 540,00 | 558 | 1,0 |
| 34 | Schäfer-Alvarado, Sandra | Rot-Weiss Walldorf | Frauen | 2 | 549,00 | 3 | 575,00 | 5 | 564,60 | 580 | 3,0 |
| 35 | Lüftner, Lisa | R 09 Wölfersheim | Frauen | 3 | 548,00 | 3 | 533,33 | 6 | 540,67 | 565 | 4,0 |
| 36 | Bockard, Verena | SKV Kriemhild Lorsch | Frauen | 2 | 546,00 | 2 | 557,50 | 4 | 551,75 | 569 | 3,0 |
| 37 | Nagel, Nadine | SG Florstadt/Friedberg | Frauen | 2 | 545,50 | 2 | 529,00 | 4 | 537,25 | 572 | 2,0 |
| 38 | Einhäuser, Caroline | SG Haibach/Großostheim | Frauen | 3 | 542,33 | 2 | 539,50 | 5 | 541,20 | 556 | 1,0 |
| 39 | Günther, Daniela | SG Florstadt/Friedberg | Frauen | 2 | 542,00 | 2 | 508,50 | 4 | 525,25 | 545 | 3,0 |
| 40 | Lehr, Sonja | KSC Hainstadt | Sen A w | 2 | 542,00 | 4 | 617,00 | 6 | 592,00 | 655 | 5,0 |
| 41 | Knebel, Layla | KSC 73 Mörfelden | U23 w | 1 | 540,00 | 1 | 570,00 | 2 | 555,00 | 570 | 1,0 |
| 42 | Westenburger, Jutta | R 09 Wölfersheim | Sen A w | 2 | 537,50 | 2 | 561,50 | 4 | 549,50 | 565 | 2,0 |
| 43 | Vollgraf, Silke | Rot-Weiss Walldorf | Frauen | 3 | 537,00 | 3 | 532,00 | 6 | 534,50 | 571 | 2,0 |
| 44 | Fuhry, Gabriele | Kfr. Obernburg | Frauen | 1 | 536,00 | 0 | 0,00 | 1 | 536,00 | 536 | 1,0 |
| 45 | Rosenau, Nicole | SG Florstadt/Friedberg | Frauen | 3 | 535,33 | 3 | 527,00 | 6 | 531,17 | 559 | 3,0 |
| 46 | Nufer, Lea | SKV Kriemhild Lorsch | U19 w | 2 | 532,00 | 2 | 546,50 | 4 | 539,25 | 562 | 1,0 |
| 47 | Szengel, Verena | Kfr. Obernburg | Frauen | 1 | 531,00 | 2 | 582,50 | 3 | 565,33 | 601 | 2,0 |
| 48 | Lehr, Sandra | SG Florstadt/Friedberg | Frauen | 2 | 529,50 | 1 | 530,00 | 3 | 529,67 | 552 | 3,0 |
| 49 | Biron, Yvonne | Rot-Weiss Walldorf | Sen A w | 2 | 528,00 | 3 | 574,33 | 5 | 555,80 | 583 | 4,0 |
| 50 | Walter, Silke | SKV Kriemhild Lorsch | Sen A w | 3 | 527,33 | 1 | 554,00 | 4 | 534,00 | 554 | 0,0 |

Wir suchen dich!

Jetzt bewerben

# Zerspanungsmechaniker / CNC-Fräser / CNC-Dreher (m/w/d)

**Ab sofort**
**Unbefristet**
**Standort: Niedernberg**

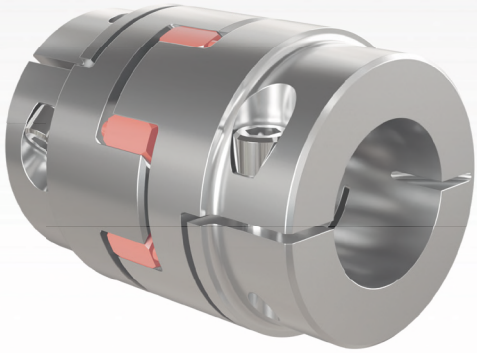

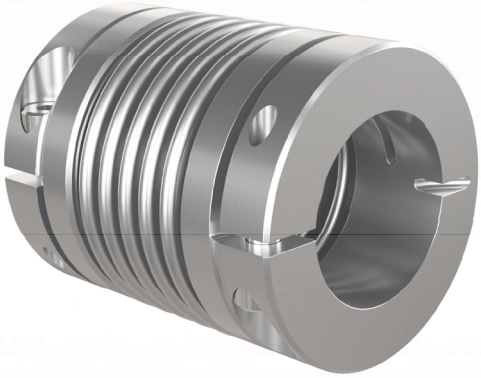

## Was dich bei uns erwartet

- Programmieren, Rüsten und Bedienen von CNC-gesteuerten Bearbeitungsmaschinen
- Nutzung vorhandener CNC-Programme und Korrektur der Programme im Bedarfsfall
- Erstellen von CNC-Programmen
- Erkennen auftretender Störfaktoren und Unterstützung bei deren Behebung
- Wirtschaftlicher Einsatz von Ressourcen, insbesondere der Werkzeuge
- Kontrolle der Maßgenauigkeit und Beschaffenheit der von Ihnen hergestellten Werkstücke

RINGSPANN®

www.ringspann-sts.de

# Hessischer Kegler- und Bowling Verband e.V.

**Spielleitung:** Köhler, Margit (sektionssportwart-classic@hkbv-ev.de); **T** 06152-9878922
**Ligaleitung:** Köhler, Alexander (sektionssportwart-classic@hkbv-ev.de); **T** 06152 9878922
**Stand:** 08.11.2026

## Saison 2026-27 / Frauen / Regionalliga / 6. Spieltag / Spielplan

| Nr | Datum / Zeit | | | Gastgeber | Gast | Ergebnis |
|---|---|---|---|---|---|---|
| 21 | Sa | 07.11.2026 | 14:00 | SG KMH Untermain 1 | SG Arheilgen 1 | 2,0 : 6,0 |
| 22 | So | 08.11.2026 | 11:00 | SKG Gräfenhausen 1 | SKG Roßdorf 2 | 5,0 : 3,0 |
| 23 | So | 08.11.2026 | 11:30 | KSG Hösbach-AB 1 | Grün-Weiss Offenbach 1 | 6,0 : 2,0 |
| 24 | So | 08.11.2026 | 10:00 | KSV Bischofsheim 1 | KSC 73 Mörfelden 2 | 7,0 : 1,0 |

*Spielfrei*: SG Neuenh./Freiger. 1

## Saison 2026-27 / Frauen / Regionalliga / 6. Spieltag / Tabelle ( Gesamt )

| | | | Gesamt | | | Heim | | | Auswärts | | |
|---|---|---|---|---|---|---|---|---|---|---|---|
| Pl | Mannschaft | Bezirk | Sp | TP | MP | Sp | TP | MP | Sp | TP | MP |
| 1 | KSG Hösbach-AB 1 | BZ1 | 5 | 8 - 2 | 30,0 | 3 | 4 - 2 | 16,0 | 2 | 4 - 0 | 14,0 |
| 2 | Grün-Weiss Offenbach 1 | BZ3 | 6 | 8 - 4 | 30,0 | 3 | 6 - 0 | 19,0 | 3 | 2 - 4 | 11,0 |
| 3 | SG Arheilgen 1 | BZ3 | 6 | 8 - 4 | 30,0 | 3 | 4 - 2 | 17,0 | 3 | 4 - 2 | 13,0 |
| 4 | KSV Bischofsheim 1 | BZ2 | 6 | 7 - 5 | 25,0 | 3 | 4 - 2 | 13,0 | 3 | 3 - 3 | 12,0 |
| 5 | SG Neuenh./Freiger. 1 | BZ2 | 5 | 6 - 4 | 22,0 | 2 | 2 - 2 | 8,0 | 3 | 4 - 2 | 14,0 |
| 6 | SKG Gräfenhausen 1 | BZ3 | 5 | 6 - 4 | 16,0 | 3 | 6 - 0 | 16,0 | 2 | 0 - 4 | 0,0 |
| 7 | KSC 73 Mörfelden 2 | BZ3 | 5 | 4 - 6 | 15,0 | 2 | 2 - 2 | 8,0 | 3 | 2 - 4 | 7,0 |
| 8 | SKG Roßdorf 2 | BZ3 | 5 | 1 - 9 | 14,0 | 2 | 1 - 3 | 7,0 | 3 | 0 - 6 | 7,0 |
| 9 | SG KMH Untermain 1 | BZ3 | 5 | 0 - 10 | 10,0 | 3 | 0 - 6 | 7,0 | 2 | 0 - 4 | 3,0 |

## Saison 2026-27 / Frauen / Regionalliga / 6. Spieltag / Spieltagbester ( Heim )

| Spieler | Mannschaft | Kegel | Abr |
|---|---|---|---|
| Steiger, Petra | SKG Gräfenhausen 1 | 615 | 220 |
| Neumann, Gerdi | SKG Gräfenhausen 1 | 566 | 178 |
| Imhof, Ivonne | KSG Hösbach-AB 1 | 542 | 164 |
| Groh, Ulrike | SG KMH Untermain 1 | 541 | 189 |
| Wirges, Rosel | SKG Gräfenhausen 1 | 538 | 155 |
| Sauer, Panja | SG KMH Untermain 1 | 536 | 153 |
| Faßbender, Nicole | SG KMH Untermain 1 | 533 | 174 |
| Staab, Silvia | KSG Hösbach-AB 1 | 532 | 186 |
| Scheuermann, Marion | KSV Bischofsheim 1 | 518 | 166 |
| Wedlich, Corinna | KSG Hösbach-AB 1 | 513 | 169 |

## Saison 2026-27 / Frauen / Regionalliga / 6. Spieltag / Spieltagbester ( Ausw )

| Spieler | Mannschaft | Kegel | Abr |
|---|---|---|---|
| Adam, Susanne | SKG Roßdorf 2 | 556 | 187 |
| Adam, Karin | SKG Roßdorf 2 | 555 | 164 |
| Heyd, Antonia | SG Arheilgen 1 | 551 | 169 |
| Stein, Monika | SG Arheilgen 1 | 547 | 187 |
| Vogel, Elisabeth | SKG Roßdorf 2 | 533 | 170 |
| Thiede, Stephanie | SG Arheilgen 1 | 530 | 174 |
| Gaab, Vivien | SKG Roßdorf 2 | 524 | 169 |
| Mees, Martina | SG Arheilgen 1 | 522 | 162 |
| Demski, Sylvia | SKG Roßdorf 2 | 522 | 158 |
| Frank, Annemarie | Grün-Weiss Offenbach 1 | 518 | 166 |

## Saison 2026-27 / Frauen / Regionalliga / 6. Spieltag / Rekorde

| Rekord | Name | Ergebnis | Datum | Spielort |
|---|---|---|---|---|
| Mannschaft Heim | Grün-Weiss Offenbach 1 | 3281 | 01.11.2026 | Kultur u. Sportzentrum (Martinsee) |
| Mannschaft Auswärts | SKG Roßdorf 2 | 3202 | 08.11.2026 | SKG Vereinsheim |
| Spieler Heim | Steiger, Petra | 615 | 08.11.2026 | SKG Vereinsheim |
| Spieler Auswärts | Kolessin, Jasmine | 581 | 19.09.2026 | SV Vorwärts |

# Hessischer Kegler- und Bowling Verband e.V.

**Spielleitung:** Köhler, Margit (sektionssportwart-classic@hkbv-ev.de); **T** 06152-9878922
**Ligaleitung:** Köhler, Alexander (sektionssportwart-classic@hkbv-ev.de); **T** 06152 9878922
**Stand:** 08.11.2026

## Saison 2026-27 / Frauen / Regionalliga / 6. Spieltag / Ergebnisübersicht

| 21 | SG KMH Untermain 1 | | **2,0** | **:** | | **6,0** | | SG Arheilgen 1 | |
|---|---|---|---|---|---|---|---|---|---|
| | | Kegel | SP | MP | MP | SP | Kegel | | |
| | Schade, Andrea | 495 | 1,0 | | 1,0 | 3,0 | 551 | Heyd, Antonia | |
| | Faß, Jennifer | 478 | 1,0 | | 1,0 | 3,0 | 479 | Knebel, Fiona | |
| | Faßbender, Nicole | 533 | 2,0 | 1,0 | | 2,0 | 503 | Schwarz, Sabine | |
| | Groh, Ulrike | 541 | 2,0 | 1,0 | | 2,0 | 522 | Mees, Martina | |
| | Schwan, Sabrina | 392 | 0,0 | | 1,0 | 4,0 | 530 | Thiede, Stephanie | |
| | Sauer, Panja | 536 | 1,5 | | 1,0 | 2,5 | 547 | Stein, Monika | |
| | | **2975** | **7,5** | **0,0** | **2,0** | **16,5** | **3132** | | |

Abbruch S. Schwan nach 108 Wurf

| 22 | SKG Gräfenhausen 1 | | **5,0** | **:** | | **3,0** | | SKG Roßdorf 2 | |
|---|---|---|---|---|---|---|---|---|---|
| | | Kegel | SP | MP | MP | SP | Kegel | | |
| | Wilfert, Margot | 512 | 2,0 | | 1,0 | 2,0 | 524 | Gaab, Vivien | |
| | Neumann, Gerdi | 566 | 2,0 | 1,0 | | 2,0 | 556 | Adam, Susanne | |
| | Müller, Rosemarie | 511 | 1,0 | | 1,0 | 3,0 | 522 | Demski, Sylvia | |
| **a** | Stork, Tanja | 223 | 0,0 | | 1,0 | 4,0 | 555 | Adam, Karin | |
| **e** | Knell, Karin | 251 | 0,0 | | | | | | |
| | Wirges, Rosel | 538 | 2,0 | 1,0 | | 2,0 | 512 | Gaab, Simone | |
| | Steiger, Petra | 615 | 3,0 | 1,0 | | 1,0 | 533 | Vogel, Elisabeth | |
| | | **3216** | **10,0** | **2,0** | **0,0** | **14,0** | **3202** | | |

K. Knell für T. Stork nach 61 Wurf

| 23 | KSG Hösbach-AB 1 | | **6,0** | **:** | | **2,0** | | Grün-Weiss Offenbach 1 | |
|---|---|---|---|---|---|---|---|---|---|
| | | Kegel | SP | MP | MP | SP | Kegel | | |
| | Staab, Silvia | 532 | 4,0 | 1,0 | | 0,0 | 481 | Köhler, Karin | |
| | Wedlich, Corinna | 513 | 2,0 | 1,0 | | 2,0 | 509 | Reinecke, Michaela | |
| | Stadelmann, Sabrina | 491 | 1,0 | | 1,0 | 3,0 | 518 | Frank, Annemarie | |
| | Imhof, Ivonne | 542 | 4,0 | 1,0 | | 0,0 | 231 | Regenfuß, Kerstin | **a** |
| | | | | | | 0,0 | 247 | Planas Ramon, Kornelia | **e** |
| | Fritsch, Sandra | 510 | 3,0 | 1,0 | | 1,0 | 490 | Herdt, Nadine | |
| | Berger, Marisca | 483 | 1,0 | | 1,0 | 3,0 | 499 | Lohse, Doris | |
| | | **3071** | **15,0** | **2,0** | **0,0** | **9,0** | **2975** | | |

K. Planas Ramon für K. Regenfuß nach 60 Wurf

| 24 | KSV Bischofsheim 1 | | **7,0** | **:** | | **1,0** | | KSC 73 Mörfelden 2 | |
|---|---|---|---|---|---|---|---|---|---|
| | | Kegel | SP | MP | MP | SP | Kegel | | |
| | Bender, Helma | 483 | 2,5 | 1,0 | | 1,5 | 470 | Urban, Vivian | |
| | Scheuermann, Marion | 518 | 3,0 | 1,0 | | 1,0 | 481 | Wörl, Rosemarie | |
| | Keiderling, Petra | 492 | 3,0 | 1,0 | | 1,0 | 462 | Buck, Lesley-Elise | |
| | Haack, Petra | 476 | 2,0 | 1,0 | | 2,0 | 458 | Macha, Jennifer | |
| | Scherer, Melanie | 486 | 1,0 | | 1,0 | 3,0 | 471 | Sichert, Neele | |
| | Kolessin, Jasmine | 507 | 4,0 | 1,0 | | 0,0 | 404 | Moser, Sandra | |
| | | **2962** | **15,5** | **2,0** | **0,0** | **8,5** | **2746** | | |

# Hessischer Kegler- und Bowling Verband e.V.

**Spielleitung:** Köhler, Margit (sektionssportwart-classic@hkbv-ev.de); **T** 06152-9878922
**Ligaleitung:** Köhler, Alexander (sektionssportwart-classic@hkbv-ev.de); **T** 06152 9878922
**Stand:** 08.11.2026

**Saison 2026-27 / Frauen / Regionalliga / 6. Spieltag / Schnittliste ( Auswärts )**

| Pl | Spieler | Klub | AK | Sp | Ausw-Ø | Sp | Heim-Ø | Sp | Gesamt-Ø | Best | MP |
|---|---|---|---|---|---|---|---|---|---|---|---|
| 1 | Adam, Susanne | SKG Roßdorf | Sen A w | 1 | 556,00 | 0 | 0,00 | 1 | 556,00 | 556 | 0,0 |
| 2 | Kolessin, Jasmine | KSV Bischofsheim | Frauen | 3 | 549,00 | 3 | 524,33 | 6 | 536,67 | 581 | 4,0 |
| 3 | Groß, Annika | KSC 73 Mörfelden | U19 w | 2 | 537,50 | 1 | 580,00 | 3 | 551,67 | 580 | 2,0 |
| 4 | Sauer, Panja | SG KMH Untermain | Sen A w | 2 | 537,50 | 3 | 533,33 | 5 | 535,00 | 551 | 3,0 |
| 5 | Sill, Annika | SG Neuenh./Freiger. | Frauen | 2 | 537,00 | 1 | 557,00 | 3 | 543,67 | 557 | 2,0 |
| 6 | Knebel, Layla | KSC 73 Mörfelden | U23 w | 1 | 536,00 | 0 | 0,00 | 1 | 536,00 | 536 | 1,0 |
| 7 | Groh, Ulrike | SG KMH Untermain | Sen B w | 2 | 536,00 | 3 | 534,67 | 5 | 535,20 | 546 | 4,0 |
| 8 | Reinecke, Michaela | Grün-Weiss Offenbach | Frauen | 3 | 535,67 | 0 | 0,00 | 3 | 535,67 | 555 | 2,0 |
| 9 | Berger, Marisca | KSG Hösbach-AB | Frauen | 2 | 535,00 | 3 | 511,33 | 5 | 520,80 | 543 | 4,0 |
| 10 | Staab, Silvia | KSG Hösbach-AB | Sen B w | 2 | 531,50 | 3 | 509,00 | 5 | 518,00 | 541 | 4,0 |
| 11 | Stein, Monika | SG Arheilgen | Sen A w | 3 | 530,67 | 3 | 487,33 | 6 | 509,00 | 550 | 3,0 |
| 12 | Thiede, Stephanie | SG Arheilgen | Frauen | 3 | 530,33 | 3 | 499,67 | 6 | 515,00 | 559 | 6,0 |
| 13 | Imhof, Ivonne | KSG Hösbach-AB | Frauen | 2 | 530,00 | 3 | 532,67 | 5 | 531,60 | 542 | 4,0 |
| 14 | Wedlich, Corinna | KSG Hösbach-AB | Sen B w | 1 | 527,00 | 3 | 501,67 | 4 | 508,00 | 527 | 3,0 |
| 15 | Fritsch, Sandra | KSG Hösbach-AB | Frauen | 2 | 527,00 | 3 | 492,67 | 5 | 506,40 | 556 | 4,0 |
| 16 | Piper, Marie-Isabel | SG Neuenh./Freiger. | Frauen | 3 | 527,00 | 2 | 514,50 | 5 | 522,00 | 539 | 4,0 |
| 17 | Haack, Petra | KSV Bischofsheim | Sen C w | 2 | 524,00 | 3 | 487,00 | 5 | 501,80 | 538 | 4,0 |
| 18 | Herdt, Nadine | Grün-Weiss Offenbach | Frauen | 3 | 523,33 | 3 | 543,67 | 6 | 533,50 | 559 | 4,0 |
| 19 | Demski, Sylvia | SKG Roßdorf | Frauen | 1 | 522,00 | 0 | 0,00 | 1 | 522,00 | 522 | 1,0 |
| 20 | Wagner, Theresa | SG Neuenh./Freiger. | Frauen | 1 | 522,00 | 2 | 499,50 | 3 | 507,00 | 522 | 0,0 |
| 21 | Weber, Silvia | SG KMH Untermain | Sen B w | 1 | 521,00 | 1 | 572,00 | 2 | 546,50 | 572 | 1,0 |
| 22 | Keiderling, Petra | KSV Bischofsheim | Sen B w | 3 | 519,33 | 3 | 503,33 | 6 | 511,33 | 565 | 4,0 |
| 23 | Stadelmann, Sabrina | KSG Hösbach-AB | Frauen | 2 | 519,00 | 1 | 491,00 | 3 | 509,67 | 530 | 2,0 |
| 24 | Schwan, Sabrina | SG KMH Untermain | Frauen | 2 | 519,00 | 2 | 471,50 | 4 | 495,25 | 551 | 0,0 |
| 25 | Heyd, Antonia | SG Arheilgen | U23 w | 3 | 518,33 | 2 | 454,00 | 5 | 492,60 | 551 | 3,0 |
| 26 | Berg, Alexandra | KSC 73 Mörfelden | Sen A w | 2 | 516,50 | 2 | 534,00 | 4 | 525,25 | 542 | 1,0 |
| 27 | Vogel, Elisabeth | SKG Roßdorf | Frauen | 3 | 514,33 | 2 | 519,00 | 5 | 516,20 | 533 | 3,0 |
| 28 | Lohse, Doris | Grün-Weiss Offenbach | Sen B w | 3 | 513,33 | 3 | 581,67 | 6 | 547,50 | 604 | 5,0 |
| 29 | Planas Ramon, Kornelia | Grün-Weiss Offenbach | Sen B w | 2 | 513,00 | 3 | 515,67 | 5 | 514,60 | 519 | 4,0 |
| 30 | Schade, Andrea | SG KMH Untermain | Sen B w | 2 | 513,00 | 3 | 505,00 | 5 | 508,20 | 545 | 1,0 |
| 31 | Scherer, Melanie | KSV Bischofsheim | Sen C w | 2 | 513,00 | 3 | 498,67 | 5 | 504,40 | 530 | 1,0 |
| 32 | Mees, Martina | SG Arheilgen | Sen A w | 2 | 511,00 | 3 | 501,67 | 5 | 505,40 | 522 | 4,0 |
| 33 | Knebel, Fiona | SG Arheilgen | Sen A w | 2 | 509,00 | 3 | 454,67 | 5 | 476,40 | 539 | 4,0 |
| 34 | Scheuermann, Marion | KSV Bischofsheim | Sen B w | 2 | 505,00 | 1 | 518,00 | 3 | 509,33 | 518 | 2,0 |
| 35 | Schmidt, Petra | SG Neuenh./Freiger. | Sen A w | 1 | 505,00 | 0 | 0,00 | 1 | 505,00 | 505 | 1,0 |
| 36 | Schwarz, Sabine | SG Arheilgen | Sen B w | 1 | 503,00 | 2 | 466,00 | 3 | 478,33 | 503 | 2,0 |
| 37 | Regenfuß, Kerstin | Grün-Weiss Offenbach | Frauen | 1 | 503,00 | 2 | 508,00 | 3 | 506,33 | 509 | 1,0 |
| 38 | Krebs, Barbara | KSV Bischofsheim | Sen C w | 1 | 503,00 | 1 | 497,00 | 2 | 500,00 | 503 | 1,0 |
| 39 | Frank, Annemarie | Grün-Weiss Offenbach | Sen A w | 3 | 501,67 | 3 | 525,33 | 6 | 513,50 | 530 | 4,0 |
| 40 | Meyer, Ines | SG KMH Untermain | Sen B w | 1 | 500,00 | 1 | 484,00 | 2 | 492,00 | 500 | 0,0 |
| 41 | Faßbender, Nicole | SG KMH Untermain | Frauen | 2 | 499,00 | 3 | 525,33 | 5 | 514,80 | 533 | 1,0 |
| 42 | Bender, Helma | KSV Bischofsheim | Sen C w | 3 | 498,00 | 2 | 496,00 | 5 | 497,20 | 509 | 2,0 |
| 43 | Gaab, Vivien | SKG Roßdorf | U19 w | 3 | 494,00 | 2 | 493,00 | 5 | 493,60 | 524 | 3,0 |
| 44 | Gaab, Simone | SKG Roßdorf | Frauen | 3 | 492,00 | 2 | 496,50 | 5 | 493,80 | 512 | 1,0 |
| 45 | Wöltje, Ines | SG Neuenh./Freiger. | Frauen | 3 | 487,67 | 2 | 482,50 | 5 | 485,60 | 524 | 3,0 |
| 46 | Urban, Vivian | KSC 73 Mörfelden | Frauen | 3 | 487,33 | 0 | 0,00 | 3 | 487,33 | 515 | 0,0 |
| 47 | Böhm, Carmen | KSG Hösbach-AB | Frauen | 1 | 487,00 | 0 | 0,00 | 1 | 487,00 | 487 | 0,0 |
| 48 | Macha, Jennifer | KSC 73 Mörfelden | Frauen | 3 | 484,67 | 2 | 547,00 | 5 | 509,60 | 557 | 3,0 |
| 49 | Köhler, Karin | Grün-Weiss Offenbach | Sen C w | 2 | 483,50 | 3 | 558,33 | 5 | 528,40 | 574 | 2,0 |
| 50 | Peter, Petra | SG Neuenh./Freiger. | Sen B w | 1 | 482,00 | 0 | 0,00 | 1 | 482,00 | 482 | 0,0 |




brass

SKODA

**Autohaus Brass Vertriebs GmbH & Co. KG** · 63739 Aschaffenburg

**www.brass-gruppe.de**

# Hessischer Kegler- und Bowling Verband e.V.

**Spielleitung:** Köhler, Margit (sektionssportwart-classic@hkbv-ev.de); **T** 06152-9878922
**Ligaleitung:** Kretzschmar, Nicole (stellv.bezirkssportwart.bez2-classic@hkbv-ev.de); **T** 06101-5051995; **M** 0177-7872119
**Stand:** 08.11.2026

## Saison 2026-27 / Frauen / Gruppenliga 1 / 6. Spieltag / Spielplan

| Nr | Datum / Zeit | | | Gastgeber | Gast | Ergebnis |
|---|---|---|---|---|---|---|
| 12 | So | 08.11.2026 | 12:00 | KSC F-Bockenheim 1 | Kfr. Obernburg 2 | 5,0 : 1,0 |
| 13 | Sa | 07.11.2026 | 16:45 | SKC Breuberg-Höchst 1 | SKG BS-Salmünster 1 | 1,0 : 5,0 |
| *Spielfrei*: Dreieck Damm 1, SG Neuenh./Freiger. 2 | | | | | | |

## Saison 2026-27 / Frauen / Gruppenliga 1 / 6. Spieltag / Tabelle ( Gesamt )

| | | | Gesamt | | | Heim | | | Auswärts | | |
|---|---|---|---|---|---|---|---|---|---|---|---|
| Pl | Mannschaft | Bezirk | Sp | TP | MP | Sp | TP | MP | Sp | TP | MP |
| 1 | Dreieck Damm 1 | BZ1 | 5 | 8 - 2 | 20,0 | 3 | 6 - 0 | 15,0 | 2 | 2 - 2 | 5,0 |
| 2 | SKG BS-Salmünster 1 | BZ2 | 3 | 6 - 0 | 16,0 | 1 | 2 - 0 | 6,0 | 2 | 4 - 0 | 10,0 |
| 3 | KSC F-Bockenheim 1 | BZ2 | 4 | 4 - 4 | 14,0 | 2 | 4 - 0 | 11,0 | 2 | 0 - 4 | 3,0 |
| 4 | SKC Breuberg-Höchst 1 | BZ1 | 4 | 4 - 4 | 12,0 | 3 | 2 - 4 | 6,0 | 1 | 2 - 0 | 6,0 |
| 5 | Kfr. Obernburg 2 | BZ1 | 4 | 2 - 6 | 8,0 | 2 | 2 - 2 | 6,0 | 2 | 0 - 4 | 2,0 |
| 6 | SG Neuenh./Freiger. 2 | BZ2 | 4 | 0 - 8 | 2,0 | 1 | 0 - 2 | 0,0 | 3 | 0 - 6 | 2,0 |

## Saison 2026-27 / Frauen / Gruppenliga 1 / 6. Spieltag / Spieltagbester ( Heim )

| Spieler | Mannschaft | Kegel | Abr |
|---|---|---|---|
| Haak, Jutta | KSC F-Bockenheim 1 | 545 | 211 |
| Barth, Antje | KSC F-Bockenheim 1 | 532 | 199 |
| Kabel, Jutta | SKC Breuberg-Höchst 1 | 527 | 186 |
| Leuthäußer, Martina | SKC Breuberg-Höchst 1 | 522 | 169 |
| Gofran, Petra | KSC F-Bockenheim 1 | 518 | 157 |
| Fries, Malea | SKC Breuberg-Höchst 1 | 476 | 147 |
| Sokolowski, Monika | KSC F-Bockenheim 1 | 461 | 142 |
| Drechsel, Sabine | SKC Breuberg-Höchst 1 | 460 | 124 |
| Wagner, Helena | Kfr. Obernburg 2 | 0 | 0 |
| Söller, Monika | Kfr. Obernburg 2 | 0 | 0 |

## Saison 2026-27 / Frauen / Gruppenliga 1 / 6. Spieltag / Spieltagbester ( Ausw )

| Spieler | Mannschaft | Kegel | Abr |
|---|---|---|---|
| Frech, Nadine | SKG BS-Salmünster 1 | 553 | 170 |
| Wagner, Helena | Kfr. Obernburg 2 | 530 | 151 |
| Breithut, Tina | SKG BS-Salmünster 1 | 520 | 182 |
| Sinsel, Tanja | SKG BS-Salmünster 1 | 511 | 133 |
| Söller, Monika | Kfr. Obernburg 2 | 480 | 147 |
| Hoferichter, Inge | Kfr. Obernburg 2 | 465 | 137 |
| Schneider, Martina | Kfr. Obernburg 2 | 465 | 125 |
| Wrase, Silke | SKG BS-Salmünster 1 | 447 | 122 |
| Haak, Jutta | KSC F-Bockenheim 1 | 0 | 0 |
| Barth, Antje | KSC F-Bockenheim 1 | 0 | 0 |

## Saison 2026-27 / Frauen / Gruppenliga 1 / 6. Spieltag / Rekorde

| Rekord | Name | Ergebnis | Datum | Spielort |
|---|---|---|---|---|
| Mannschaft Heim | SKG BS-Salmünster 1 | 2211 | 04.10.2026 | Huttengrundhalle |
| Mannschaft Auswärts | SKG BS-Salmünster 1 | 2197 | 20.09.2026 | Salztrögstuben |
| Spieler Heim | Bachmann, Anja | 587 | 10.10.2026 | Kegelzentrum Aschaffenburg-Damm |
| Spieler Auswärts | Frech, Nadine | 597 | 20.09.2026 | Salztrögstuben |

# Hessischer Kegler- und Bowling Verband e.V.

**Spielleitung:** Köhler, Margit (sektionssportwart-classic@hkbv-ev.de); **T** 06152-9878922
**Ligaleitung:** Kretzschmar, Nicole (stellv.bezirkssportwart.bez2-classic@hkbv-ev.de); **T** 06101-5051995; **M** 0177-7872119
**Stand:** 08.11.2026

## Saison 2026-27 / Frauen / Gruppenliga 1 / 6. Spieltag / Ergebnisübersicht

| 12 | KSC F-Bockenheim 1 | | **5,0** | | **:** | **1,0** | | Kfr. Obernburg 2 | |
|---|---|---|---|---|---|---|---|---|---|
| | | Kegel | SP | MP | MP | SP | Kegel | | |
| | Sokolowski, Monika | 461 | 1,0 | | 1,0 | 3,0 | 480 | Söller, Monika | |
| | Gofran, Petra | 518 | 3,0 | 1,0 | | 1,0 | 465 | Hoferichter, Inge | |
| | Barth, Antje | 532 | 2,0 | 1,0 | | 2,0 | 530 | Wagner, Helena | |
| | Haak, Jutta | 545 | 3,0 | 1,0 | | 1,0 | 465 | Schneider, Martina | |
| | | **2056** | **9,0** | **2,0** | **0,0** | **7,0** | **1940** | | |
| 13 | SKC Breuberg-Höchst 1 | | **1,0** | | **:** | **5,0** | | SKG BS-Salmünster 1 | |
| | | Kegel | SP | MP | MP | SP | Kegel | | |
| | Leuthäußer, Martina | 522 | 3,0 | 1,0 | | 1,0 | 447 | Wrase, Silke | |
| | Fries, Malea | 476 | 1,0 | | 1,0 | 3,0 | 511 | Sinsel, Tanja | |
| | Drechsel, Sabine | 460 | 1,0 | | 1,0 | 3,0 | 520 | Breithut, Tina | |
| | Kabel, Jutta | 527 | 2,0 | | 1,0 | 2,0 | 553 | Frech, Nadine | |
| | | **1985** | **7,0** | **0,0** | **2,0** | **9,0** | **2031** | | |

# Hessischer Kegler- und Bowling Verband e.V.

**Spielleitung:** Köhler, Margit (sektionssportwart-classic@hkbv-ev.de); **T** 06152-9878922
**Ligaleitung:** Kretzschmar, Nicole (stellv.bezirkssportwart.bez2-classic@hkbv-ev.de); **T** 06101-5051995; **M** 0177-7872119
**Stand:** 08.11.2026

## Saison 2026-27 / Frauen / Gruppenliga 1 / 6. Spieltag / Schnittliste ( Auswärts )

| Pl | Spieler | Klub | AK | Sp | Ausw-Ø | Sp | Heim-Ø | Sp | Gesamt-Ø | Best | MP |
|---|---|---|---|---|---|---|---|---|---|---|---|
| 1 | Frech, Nadine | SKG BS-Salmünster | Sen A w | 2 | 575,00 | 1 | 544,00 | 3 | 564,67 | 597 | 3,0 |
| 2 | Schwan, Anja | SKG BS-Salmünster | Sen A w | 1 | 570,00 | 1 | 569,00 | 2 | 569,50 | 570 | 2,0 |
| 3 | Bachmann, Anja | Dreieck Damm | Sen B w | 2 | 540,50 | 3 | 578,33 | 5 | 563,20 | 587 | 4,0 |
| 4 | Wagner, Helena | Kfr. Obernburg | Sen A w | 1 | 530,00 | 0 | 0,00 | 1 | 530,00 | 530 | 0,0 |
| 5 | Sinsel, Tanja | SKG BS-Salmünster | Sen A w | 2 | 528,50 | 1 | 558,00 | 3 | 538,33 | 558 | 3,0 |
| 6 | Haak, Jutta | KSC F-Bockenheim | Sen B w | 2 | 525,50 | 2 | 507,50 | 4 | 516,50 | 545 | 3,0 |
| 7 | Brems, Melanie | Dreieck Damm | Frauen | 1 | 523,00 | 0 | 0,00 | 1 | 523,00 | 523 | 1,0 |
| 8 | Breithut, Tina | SKG BS-Salmünster | Frauen | 1 | 520,00 | 0 | 0,00 | 1 | 520,00 | 520 | 1,0 |
| 9 | Kabel, Jutta | SKC Breuberg-Höchst | Sen B w | 1 | 514,00 | 3 | 524,33 | 4 | 521,75 | 536 | 2,0 |
| 10 | Eichhorn, Svenja | Dreieck Damm | Frauen | 1 | 513,00 | 2 | 556,00 | 3 | 541,67 | 563 | 2,0 |
| 11 | Gofran, Petra | KSC F-Bockenheim | Sen B w | 2 | 513,00 | 2 | 509,00 | 4 | 511,00 | 528 | 3,0 |
| 12 | Leuthäußer, Martina | SKC Breuberg-Höchst | Sen B w | 1 | 511,00 | 3 | 508,33 | 4 | 509,00 | 523 | 3,0 |
| 13 | Bachmann, Sina | Dreieck Damm | Frauen | 2 | 510,00 | 3 | 521,00 | 5 | 516,60 | 533 | 3,0 |
| 14 | Knak, Melissa | Kfr. Obernburg | Frauen | 1 | 503,00 | 1 | 505,00 | 2 | 504,00 | 505 | 0,0 |
| 15 | Barth, Antje | KSC F-Bockenheim | Frauen | 2 | 488,50 | 2 | 510,00 | 4 | 499,25 | 532 | 3,0 |
| 16 | Schneider, Martina | Kfr. Obernburg | Sen B w | 2 | 486,50 | 2 | 510,50 | 4 | 498,50 | 513 | 2,0 |
| 17 | Söller, Monika | Kfr. Obernburg | Sen B w | 1 | 480,00 | 0 | 0,00 | 1 | 480,00 | 480 | 1,0 |
| 18 | Fries, Malea | SKC Breuberg-Höchst | U19 w | 1 | 478,00 | 2 | 493,50 | 3 | 488,33 | 511 | 1,0 |
| 19 | Peter, Petra | SG Neuenh./Freiger. | Sen B w | 2 | 477,00 | 1 | 498,00 | 3 | 484,00 | 498 | 0,0 |
| 20 | Eser, Rosmarie | Dreieck Damm | Sen C w | 2 | 475,00 | 3 | 488,67 | 5 | 483,20 | 523 | 2,0 |
| 21 | Weigand, Anita | SG Neuenh./Freiger. | Sen B w | 2 | 474,50 | 1 | 446,00 | 3 | 465,00 | 490 | 1,0 |
| 22 | Hoferichter, Inge | Kfr. Obernburg | Sen B w | 2 | 471,50 | 2 | 513,50 | 4 | 492,50 | 526 | 1,0 |
| 23 | Pfeffer, Stella | SG Neuenh./Freiger. | Frauen | 1 | 470,00 | 0 | 0,00 | 1 | 470,00 | 470 | 0,0 |
| 24 | Sokolowski, Monika | KSC F-Bockenheim | Sen B w | 1 | 469,00 | 1 | 461,00 | 2 | 465,00 | 469 | 0,0 |
| 25 | Hahn, Rebekka | SG Neuenh./Freiger. | Frauen | 2 | 464,50 | 1 | 424,00 | 3 | 451,00 | 471 | 0,0 |
| 26 | Schön, Carmen | SG Neuenh./Freiger. | Sen B w | 3 | 449,00 | 1 | 422,00 | 4 | 442,25 | 478 | 1,0 |
| 27 | Wrase, Silke | SKG BS-Salmünster | Sen A w | 1 | 447,00 | 0 | 0,00 | 1 | 447,00 | 447 | 0,0 |
| 28 | Sittinger, Anne | Kfr. Obernburg | Sen B w | 1 | 442,00 | 2 | 467,00 | 3 | 458,67 | 508 | 1,0 |
| 29 | Malin, Sabrina | SG Neuenh./Freiger. | Frauen | 1 | 439,00 | 0 | 0,00 | 1 | 439,00 | 439 | 0,0 |
| 30 | Drechsel, Sabine | SKC Breuberg-Höchst | Sen B w | 1 | 439,00 | 2 | 476,50 | 3 | 464,00 | 493 | 2,0 |
| 31 | Betz, Brigitte | SKG BS-Salmünster | Sen B w | 0 | 0,00 | 1 | 540,00 | 1 | 540,00 | 540 | 1,0 |
| 32 | Petersen, Ines | SKC Breuberg-Höchst | Frauen | 0 | 0,00 | 1 | 521,00 | 1 | 521,00 | 521 | 0,0 |
| 33 | Fuhry, Gabriele | Kfr. Obernburg | Frauen | 0 | 0,00 | 1 | 505,00 | 1 | 505,00 | 505 | 1,0 |
| 34 | Lautenschläger, Henny | SKC Breuberg-Höchst | Sen C w | 0 | 0,00 | 1 | 449,00 | 1 | 449,00 | 449 | 0,0 |
| 35 | Steinbach, Silvia | Dreieck Damm | Sen B w | 0 | 0,00 | 1 | 380,00 | 1 | 380,00 | 380 | 0,0 |


SCHROTT-SCHÄFER
- seit 1919 -
Ankauf von Schrott und Metallen
Mo - Fr: 7:45 - 16:30 Uhr
info@schrottschaefer.de
06021 / 22309
www.schrottschaefer.de
Stefan Schäfer KG, Am Floßhafen 69, 63743 Aschaffenburg

# Hessischer Kegler- und Bowling Verband e.V.

**Spielleitung:** Köhler, Margit (sektionssportwart-classic@hkbv-ev.de); **T** 06152-9878922
**Ligaleitung:** Köhler, Margit (sektionssportwart-classic@hkbv-ev.de); **T** 06152-9878922
**Stand:** 07.11.2026

## Saison 2026-27 / Männer / Hessenliga / 6. Spieltag / Spielplan

| Nr | Datum / Zeit | | | Gastgeber | Gast | Ergebnis |
|---|---|---|---|---|---|---|
| 26 | Sa | 07.11.2026 | 16:00 | Olympia Mörfelden 2 | Kfr. Obernburg 1 | 6,0 : 2,0 |
| 27 | Sa | 07.11.2026 | 13:00 | SG Stockstadt/Biebesheim 1 | SG KMH Untermain 1 | 1,0 : 7,0 |
| 28 | Sa | 07.11.2026 | 12:30 | TuS Rüsselsheim 1 | SKC Nibelungen Lorsch 2 | 3,0 : 5,0 |
| 29 | Sa | 07.11.2026 | 13:00 | EK Heigenbrücken 1 | SKG BS-Salmünster 1 | 5,0 : 3,0 |
| 30 | Sa | 07.11.2026 | 13:00 | 1. KC Rothenbergen 1 | R 09 Wölfersheim 1 | 2,0 : 6,0 |

## Saison 2026-27 / Männer / Hessenliga / 6. Spieltag / Tabelle ( Gesamt )

| | | | Gesamt | | | Heim | | | Auswärts | | |
|---|---|---|---|---|---|---|---|---|---|---|---|
| Pl | Mannschaft | Bezirk | Sp | TP | MP | Sp | TP | MP | Sp | TP | MP |
| 1 | Kfr. Obernburg 1 | BZ1 | 6 | 10 - 2 | 36,5 | 3 | 6 - 0 | 22,0 | 3 | 4 - 2 | 14,5 |
| 2 | SKC Nibelungen Lorsch 2 | BZ3 | 6 | 10 - 2 | 33,0 | 3 | 6 - 0 | 19,0 | 3 | 4 - 2 | 14,0 |
| 3 | Olympia Mörfelden 2 | BZ3 | 6 | 9 - 3 | 32,0 | 3 | 6 - 0 | 20,0 | 3 | 3 - 3 | 12,0 |
| 4 | SG KMH Untermain 1 | BZ3 | 6 | 8 - 4 | 25,0 | 3 | 4 - 2 | 11,0 | 3 | 4 - 2 | 14,0 |
| 5 | R 09 Wölfersheim 1 | BZ2 | 6 | 6 - 6 | 23,0 | 2 | 2 - 2 | 7,0 | 4 | 4 - 4 | 16,0 |
| 6 | TuS Rüsselsheim 1 | BZ3 | 6 | 5 - 7 | 22,0 | 4 | 4 - 4 | 16,0 | 2 | 1 - 3 | 6,0 |
| 7 | SKG BS-Salmünster 1 | BZ2 | 6 | 4 - 8 | 21,5 | 3 | 4 - 2 | 14,5 | 3 | 0 - 6 | 7,0 |
| 8 | EK Heigenbrücken 1 | BZ1 | 6 | 3 - 9 | 15,0 | 3 | 3 - 3 | 10,0 | 3 | 0 - 6 | 5,0 |
| 9 | SG Stockstadt/Biebesheim 1 | BZ3 | 6 | 3 - 9 | 14,0 | 3 | 1 - 5 | 7,0 | 3 | 2 - 4 | 7,0 |
| 10 | 1. KC Rothenbergen 1 | BZ2 | 6 | 2 - 10 | 18,0 | 3 | 0 - 6 | 7,0 | 3 | 2 - 4 | 11,0 |

## Saison 2026-27 / Männer / Hessenliga / 6. Spieltag / Spieltagbester ( Heim )

| Spieler | Mannschaft | Kegel | Abr |
|---|---|---|---|
| Hasenstab, Dieter | EK Heigenbrücken 1 | 658 | 250 |
| Völkl, Sven | Olympia Mörfelden 2 | 637 | 230 |
| Schulz, Florian | 1. KC Rothenbergen 1 | 628 | 223 |
| Michel, Stephan | Olympia Mörfelden 2 | 628 | 216 |
| Beck, Stefan | TuS Rüsselsheim 1 | 606 | 224 |
| Vonhof, Christian | Olympia Mörfelden 2 | 604 | 208 |
| Vonhof, Daniel | Olympia Mörfelden 2 | 604 | 206 |
| Schöpe, Alexander | TuS Rüsselsheim 1 | 599 | 202 |
| Völker, Christian | EK Heigenbrücken 1 | 598 | 211 |
| Weyrich, Fabian | TuS Rüsselsheim 1 | 582 | 207 |

## Saison 2026-27 / Männer / Hessenliga / 6. Spieltag / Spieltagbester ( Ausw )

| Spieler | Mannschaft | Kegel | Abr |
|---|---|---|---|
| Matheis, Steffen | Kfr. Obernburg 1 | 632 | 234 |
| Bonarius, Dirk | R 09 Wölfersheim 1 | 620 | 232 |
| Matheis, Marco | Kfr. Obernburg 1 | 614 | 223 |
| Menke, Dominik | SKC Nibelungen Lorsch 2 | 607 | 221 |
| Mende, Lukas | SKC Nibelungen Lorsch 2 | 600 | 223 |
| Hagenbach, Rene | SKG BS-Salmünster 1 | 590 | 204 |
| Klüber, Thomas | SKG BS-Salmünster 1 | 588 | 192 |
| Wernz, Stefan | SKC Nibelungen Lorsch 2 | 587 | 208 |
| Schweitzer, Lars | R 09 Wölfersheim 1 | 587 | 207 |
| Klüber, Michael | SKG BS-Salmünster 1 | 582 | 210 |

## Saison 2026-27 / Männer / Hessenliga / 6. Spieltag / Rekorde

| Rekord | Name | Ergebnis | Datum | Spielort |
|---|---|---|---|---|
| Mannschaft Heim | Kfr. Obernburg 1 | 3713 | 31.10.2026 | Salztrögstuben |
| Mannschaft Auswärts | SKC Nibelungen Lorsch 2 | 3614 | 26.09.2026 | Sporthalle Wohnbach |
| Spieler Heim | Matheis, Marco | 701 | 31.10.2026 | Salztrögstuben |
| Spieler Auswärts | Matheis, Marco | 658 | 26.09.2026 | Huttengrundhalle |

# Hessischer Kegler- und Bowling Verband e.V.

**Spielleitung:** Köhler, Margit (sektionssportwart-classic@hkbv-ev.de); **T** 06152-9878922
**Ligaleitung:** Köhler, Margit (sektionssportwart-classic@hkbv-ev.de); **T** 06152-9878922
**Stand:** 07.11.2026

## Saison 2026-27 / Männer / Hessenliga / 6. Spieltag / Ergebnisübersicht

| 26 | Olympia Mörfelden 2 | | **6,0** | | : | **2,0** | | Kfr. Obernburg 1 | |
|---|---|---|---|---|---|---|---|---|---|
| | | Kegel | SP | MP | MP | SP | Kegel | | |
| | Vonhof, Christian | 604 | 1,0 | | 1,0 | 3,0 | 614 | Matheis, Marco | |
| | Vonhof, Daniel | 604 | 3,0 | 1,0 | | 1,0 | 564 | Klein, Jannik | |
| | Wetzel, Sascha | 565 | 1,0 | | 1,0 | 3,0 | 632 | Matheis, Steffen | |
| | Michel, Stephan | 628 | 3,0 | 1,0 | | 1,0 | 563 | Hock, Ralf | |
| | Seitz, Florian | 561 | 3,0 | 1,0 | | 1,0 | 544 | Elbert, Steffen | |
| | Völkl, Sven | 637 | 3,0 | 1,0 | | 0,0 | 135 | Haas, Thomas | **a** |
| | | | | | | 1,0 | 427 | Spalding, Raphael | **e** |
| | | **3599** | **14,0** | **2,0** | **0,0** | **10,0** | **3479** | | |
| R. Spalding für T. Haas nach 34 Wurf | | | | | | | | | |
| 27 | SG Stockstadt/Biebesheim 1 | | **1,0** | | : | **7,0** | | SG KMH Untermain 1 | |
| | | Kegel | SP | MP | MP | SP | Kegel | | |
| | Schneider, Danny | 559 | 4,0 | 1,0 | | 0,0 | 488 | Groh, Manuel | |
| | Da Silva Krunke, Tobias | 514 | 0,0 | | 1,0 | 4,0 | 560 | Kämmer, Jan | |
| | Kilp, Armin | 541 | 1,0 | | 1,0 | 3,0 | 551 | Götz, Lars Daniel | |
| | Göbel, Ben | 493 | 0,5 | | 1,0 | 3,5 | 515 | Müller, Eric | |
| | Göbel, Helmut | 523 | 2,0 | | 1,0 | 2,0 | 528 | Löffler, Mark | |
| | Wenner, Markus | 527 | 1,0 | | 1,0 | 3,0 | 526 | Keller, Sebastian | |
| | | **3157** | **8,5** | **0,0** | **2,0** | **15,5** | **3168** | | |
| 28 | TuS Rüsselsheim 1 | | **3,0** | | : | **5,0** | | SKC Nibelungen Lorsch 2 | |
| | | Kegel | SP | MP | MP | SP | Kegel | | |
| | Weyrich, Marek | 523 | 0,0 | | 1,0 | 4,0 | 607 | Menke, Dominik | |
| | Keil, André | 533 | 1,0 | | 1,0 | 3,0 | 571 | Dietz, Andreas | |
| | Beck, Stefan | 606 | 2,0 | 1,0 | | 2,0 | 559 | Schneider, Marcel | |
| | Weyrich, Steffen | 576 | 2,0 | | 1,0 | 2,0 | 600 | Mende, Lukas | |
| | Schöpe, Alexander | 599 | 2,0 | 1,0 | | 2,0 | 587 | Wernz, Stefan | |
| | Weyrich, Fabian | 582 | 2,0 | 1,0 | | 2,0 | 569 | Mahler, Mario | |
| | | **3419** | **9,0** | **0,0** | **2,0** | **15,0** | **3493** | | |
| 29 | EK Heigenbrücken 1 | | **5,0** | | : | **3,0** | | SKG BS-Salmünster 1 | |
| | | Kegel | SP | MP | MP | SP | Kegel | | |
| | Hasenstab, Dieter | 658 | 4,0 | 1,0 | | 0,0 | 590 | Hagenbach, Rene | |
| | Nusdorfer, Jannik | 556 | 1,0 | | 1,0 | 3,0 | 582 | Klüber, Michael | |
| | Zahradnik, Sven | 571 | 3,0 | 1,0 | | 1,0 | 533 | Klüber, Daniel | |
| | Cech, Fabian | 556 | 2,0 | | 1,0 | 2,0 | 569 | Bonarius, Björn | |
| | Völker, Christian | 598 | 3,0 | 1,0 | | 1,0 | 577 | Schwan, Stefan | |
| | Ansmann, Kai | 530 | 1,0 | | 1,0 | 3,0 | 588 | Klüber, Thomas | |
| | | **3469** | **14,0** | **2,0** | **0,0** | **10,0** | **3439** | | |
| 30 | 1. KC Rothenbergen 1 | | **2,0** | | : | **6,0** | | R 09 Wölfersheim 1 | |
| | | Kegel | SP | MP | MP | SP | Kegel | | |
| | Vujakovic, Stevan | 522 | 1,0 | | 1,0 | 3,0 | 534 | Weigand, Andreas | |
| | Betz, Thomas | 560 | 2,0 | | 1,0 | 2,0 | 577 | Lüftner, Patrick | |
| | Heinen, Dennis | 563 | 2,0 | | 1,0 | 2,0 | 587 | Schweitzer, Lars | |
| | Schumann, Alexander | 524 | 0,0 | | 1,0 | 4,0 | 620 | Bonarius, Dirk | |
| | Schulz, Florian | 628 | 3,0 | 1,0 | | 1,0 | 580 | Rödl, Daniel | |
| | Kunkel, Christian | 553 | 3,0 | 1,0 | | 0,0 | 253 | Lachmann, Frank | **a** |
| | | | | | | 1,0 | 286 | Lüftner, Hendrik | **e** |
| | | **3350** | **11,0** | **0,0** | **2,0** | **13,0** | **3437** | | |
| H. Lüftner für F. Lachmann nach 56 Wurf, Schiedsrichter: Rita Wolf | | | | | | | | | |

# Hessischer Kegler- und Bowling Verband e.V.

**Spielleitung:** Köhler, Margit (sektionssportwart-classic@hkbv-ev.de); **T** 06152-9878922
**Ligaleitung:** Köhler, Margit (sektionssportwart-classic@hkbv-ev.de); **T** 06152-9878922
**Stand:** 07.11.2026

**Saison 2026-27 / Männer / Hessenliga / 6. Spieltag / Schnittliste ( Auswärts )**

| Pl | Spieler | Klub | AK | Sp | Ausw-Ø | Sp | Heim-Ø | Sp | Gesamt-Ø | Best | MP |
|---|---|---|---|---|---|---|---|---|---|---|---|
| 1 | Matheis, Marco | Kfr. Obernburg | Männer | 3 | 626,00 | 3 | 653,33 | 6 | 639,67 | 701 | 6,0 |
| 2 | Zschuppe, Nico | SKC Nibelungen Lorsch | Männer | 1 | 621,00 | 1 | 625,00 | 2 | 623,00 | 625 | 2,0 |
| 3 | Matheis, Steffen | Kfr. Obernburg | Männer | 3 | 614,00 | 2 | 591,50 | 5 | 605,00 | 632 | 4,0 |
| 4 | Michel, Stephan | Olympia Mörfelden | Sen B m | 2 | 611,50 | 2 | 643,00 | 4 | 627,25 | 658 | 3,0 |
| 5 | Weyrich, Fabian | TuS Rüsselsheim | Männer | 2 | 610,00 | 4 | 598,25 | 6 | 602,17 | 633 | 6,0 |
| 6 | Hausmann, Maximilian | SG KMH Untermain | Männer | 2 | 609,50 | 2 | 556,00 | 4 | 582,75 | 646 | 2,0 |
| 7 | Lüftner, Patrick | R 09 Wölfersheim | Männer | 4 | 608,25 | 2 | 605,00 | 6 | 607,17 | 630 | 3,0 |
| 8 | Bonarius, Dirk | R 09 Wölfersheim | Männer | 2 | 604,00 | 0 | 0,00 | 2 | 604,00 | 620 | 1,0 |
| 9 | Molter, Michael | SG Stockstadt/Biebesheim | Sen A m | 3 | 601,67 | 2 | 543,50 | 5 | 578,40 | 615 | 2,0 |
| 10 | Menke, Dominik | SKC Nibelungen Lorsch | Männer | 3 | 601,33 | 3 | 593,33 | 6 | 597,33 | 638 | 3,0 |
| 11 | Schweitzer, Lars | R 09 Wölfersheim | U23 m | 4 | 601,25 | 2 | 605,50 | 6 | 602,67 | 658 | 4,0 |
| 12 | Mende, Lukas | SKC Nibelungen Lorsch | Männer | 1 | 600,00 | 0 | 0,00 | 1 | 600,00 | 600 | 1,0 |
| 13 | Protzmann, Kevin | 1. KC Rothenbergen | Männer | 2 | 599,50 | 2 | 590,00 | 4 | 594,75 | 623 | 2,0 |
| 14 | Schneider, Danny | SG Stockstadt/Biebesheim | Männer | 2 | 597,50 | 2 | 572,00 | 4 | 584,75 | 634 | 3,0 |
| 15 | Wernz, Stefan | SKC Nibelungen Lorsch | Männer | 3 | 596,67 | 3 | 595,00 | 6 | 595,83 | 644 | 4,0 |
| 16 | Weyrich, Steffen | TuS Rüsselsheim | Männer | 2 | 596,00 | 3 | 565,33 | 5 | 577,60 | 612 | 1,0 |
| 17 | Lachmann, Frank | R 09 Wölfersheim | Männer | 1 | 595,00 | 1 | 601,00 | 2 | 598,00 | 601 | 2,0 |
| 18 | Beck, Stefan | TuS Rüsselsheim | Sen A m | 2 | 589,50 | 4 | 602,50 | 6 | 598,17 | 619 | 2,0 |
| 19 | Schulz, Florian | 1. KC Rothenbergen | Männer | 3 | 589,00 | 3 | 591,00 | 6 | 590,00 | 628 | 4,0 |
| 20 | Klüber, Thomas | SKG BS-Salmünster | Männer | 3 | 588,67 | 3 | 602,33 | 6 | 595,50 | 615 | 4,5 |
| 21 | Hasenstab, Dieter | EK Heigenbrücken | Sen A m | 3 | 588,67 | 3 | 614,33 | 6 | 601,50 | 658 | 4,0 |
| 22 | Heinen, Dennis | 1. KC Rothenbergen | Männer | 3 | 584,67 | 2 | 564,00 | 5 | 576,40 | 632 | 1,0 |
| 23 | Bonarius, Björn | SKG BS-Salmünster | Männer | 3 | 584,00 | 3 | 570,33 | 6 | 577,17 | 615 | 3,0 |
| 24 | Ansmann, Kai | EK Heigenbrücken | Sen A m | 3 | 583,67 | 2 | 564,50 | 5 | 576,00 | 600 | 2,0 |
| 25 | Vonhof, Christian | Olympia Mörfelden | Männer | 3 | 583,00 | 3 | 605,00 | 6 | 594,00 | 637 | 4,0 |
| 26 | Spalding, Raphael | Kfr. Obernburg | U23 m | 1 | 582,00 | 2 | 624,50 | 3 | 610,33 | 651 | 2,5 |
| 27 | Mahler, Mario | SKC Nibelungen Lorsch | Männer | 3 | 579,67 | 3 | 595,67 | 6 | 587,67 | 626 | 3,0 |
| 28 | Göbel, Helmut | SG Stockstadt/Biebesheim | Sen A m | 3 | 579,67 | 3 | 551,67 | 6 | 565,67 | 594 | 3,0 |
| 29 | Löffler, Mark | SG KMH Untermain | U23 m | 3 | 577,33 | 2 | 603,00 | 5 | 587,60 | 619 | 3,0 |
| 30 | Seitz, Florian | Olympia Mörfelden | Männer | 3 | 575,33 | 3 | 566,33 | 6 | 570,83 | 602 | 4,0 |
| 31 | Klein, Jannik | Kfr. Obernburg | Männer | 3 | 575,33 | 3 | 630,00 | 6 | 602,67 | 640 | 5,0 |
| 32 | Hagenbach, Rene | SKG BS-Salmünster | Männer | 3 | 575,33 | 3 | 570,00 | 6 | 572,67 | 592 | 3,0 |
| 33 | Goldbach, Marco | Olympia Mörfelden | Männer | 3 | 574,67 | 1 | 566,00 | 4 | 572,50 | 580 | 0,0 |
| 34 | Rödl, Daniel | R 09 Wölfersheim | Männer | 4 | 574,50 | 1 | 566,00 | 5 | 572,80 | 589 | 1,0 |
| 35 | Vonhof, Daniel | Olympia Mörfelden | Männer | 3 | 573,33 | 3 | 599,33 | 6 | 586,33 | 609 | 3,0 |
| 36 | Weigand, Andreas | R 09 Wölfersheim | Männer | 4 | 573,25 | 2 | 587,00 | 6 | 577,83 | 592 | 4,0 |
| 37 | Schwan, Stefan | SKG BS-Salmünster | Sen B m | 3 | 573,00 | 2 | 582,50 | 5 | 576,80 | 617 | 2,0 |
| 38 | Dietz, Andreas | SKC Nibelungen Lorsch | Sen A m | 1 | 571,00 | 1 | 619,00 | 2 | 595,00 | 619 | 2,0 |
| 39 | Klüber, Michael | SKG BS-Salmünster | Männer | 2 | 570,50 | 3 | 604,33 | 5 | 590,80 | 618 | 3,0 |
| 40 | Götz, Lars Daniel | SG KMH Untermain | Männer | 2 | 568,50 | 3 | 593,33 | 5 | 583,40 | 619 | 3,0 |
| 41 | Kunkel, Christian | 1. KC Rothenbergen | Männer | 2 | 568,50 | 2 | 568,00 | 4 | 568,25 | 620 | 3,0 |
| 42 | Elbert, Steffen | Kfr. Obernburg | Männer | 3 | 568,33 | 3 | 595,33 | 6 | 581,83 | 611 | 4,0 |
| 43 | Gutschalk, Tim | SKC Nibelungen Lorsch | U23 m | 1 | 568,00 | 2 | 580,00 | 3 | 576,00 | 581 | 1,0 |
| 44 | Hock, Ralf | Kfr. Obernburg | Männer | 3 | 567,67 | 3 | 591,67 | 6 | 579,67 | 603 | 3,0 |
| 45 | Schöpe, Alexander | TuS Rüsselsheim | Männer | 2 | 567,50 | 4 | 575,25 | 6 | 572,67 | 599 | 4,0 |
| 46 | Cech, Fabian | EK Heigenbrücken | Männer | 3 | 566,67 | 3 | 573,67 | 6 | 570,17 | 589 | 1,0 |
| 47 | Lüftner, Hendrik | R 09 Wölfersheim | U19 m | 2 | 566,50 | 2 | 591,50 | 4 | 579,00 | 623 | 1,0 |
| 48 | Nusdorfer, Jannik | EK Heigenbrücken | Männer | 3 | 566,33 | 3 | 545,33 | 6 | 555,83 | 579 | 0,0 |
| 49 | Fuchs, Luca | SG KMH Untermain | U23 m | 1 | 564,00 | 2 | 559,00 | 3 | 560,67 | 596 | 1,0 |
| 50 | Vujakovic, Stevan | 1. KC Rothenbergen | Männer | 1 | 564,00 | 2 | 548,00 | 3 | 553,33 | 574 | 1,0 |




# Stark für die **Menschen**, stark für die **Region.**

**Raiffeisen-Volksbank Aschaffenburg**

Zweigniederlassung der Frankfurter Volksbank Rhein/Main eG

# Hessischer Kegler- und Bowling Verband e.V.

**Spielleitung:** Köhler, Margit (sektionssportwart-classic@hkbv-ev.de); **T** 06152-9878922
**Ligaleitung:** Köhler, Alexander (sektionssportwart-classic@hkbv-ev.de); **T** 06152 9878922
**Stand:** 08.11.2026

## Saison 2026-27 / Männer / Regionalliga A / 6. Spieltag / Spielplan

| Nr | Datum / Zeit | | | Gastgeber | Gast | Ergebnis |
|---|---|---|---|---|---|---|
| 26 | So | 08.11.2026 | 10:00 | DJK Blau-Weiß Münster 1 | KSC Hainstadt 1 | 2,0 : 6,0 |
| 27 | Sa | 07.11.2026 | 13:00 | SKG YU Hanau 78 1 | SG KMH Untermain 2 | 5,0 : 3,0 |
| 28 | Sa | 07.11.2026 | 13:00 | KSC Frammersbach 2 | DJK/AN Großostheim 1 | 6,0 : 2,0 |
| 29 | Sa | 07.11.2026 | 13:00 | SKC Breuberg-Höchst 1 | Dreieck Damm 1 | 6,0 : 2,0 |
| 30 | Sa | 07.11.2026 | 14:30 | Bahnfrei Damm 2 | SG Florstadt/Friedberg 1 | 7,0 : 1,0 |

## Saison 2026-27 / Männer / Regionalliga A / 6. Spieltag / Tabelle ( Gesamt )

| | | | Gesamt | | | Heim | | | Auswärts | | |
|---|---|---|---|---|---|---|---|---|---|---|---|
| Pl | Mannschaft | Bezirk | Sp | TP | MP | Sp | TP | MP | Sp | TP | MP |
| 1 | Bahnfrei Damm 2 | BZ1 | 6 | 12 - 0 | 40,0 | 3 | 6 - 0 | 21,0 | 3 | 6 - 0 | 19,0 |
| 2 | KSC Hainstadt 1 | BZ2 | 6 | 9 - 3 | 34,0 | 3 | 5 - 1 | 17,0 | 3 | 4 - 2 | 17,0 |
| 3 | KSC Frammersbach 2 | BZ1 | 6 | 8 - 4 | 30,0 | 4 | 6 - 2 | 21,0 | 2 | 2 - 2 | 9,0 |
| 4 | DJK/AN Großostheim 1 | BZ1 | 6 | 6 - 6 | 23,0 | 3 | 4 - 2 | 14,5 | 3 | 2 - 4 | 8,5 |
| 5 | Dreieck Damm 1 | BZ1 | 6 | 6 - 6 | 22,5 | 3 | 4 - 2 | 13,0 | 3 | 2 - 4 | 9,5 |
| 6 | SG KMH Untermain 2 | BZ3 | 6 | 5 - 7 | 24,0 | 3 | 4 - 2 | 14,0 | 3 | 1 - 5 | 10,0 |
| 7 | DJK Blau-Weiß Münster 1 | BZ1 | 6 | 4 - 8 | 21,5 | 3 | 2 - 4 | 10,0 | 3 | 2 - 4 | 11,5 |
| 8 | SKC Breuberg-Höchst 1 | BZ1 | 6 | 4 - 8 | 16,0 | 3 | 4 - 2 | 11,0 | 3 | 0 - 6 | 5,0 |
| 9 | SKG YU Hanau 78 1 | BZ2 | 6 | 4 - 8 | 15,5 | 3 | 4 - 2 | 12,5 | 3 | 0 - 6 | 3,0 |
| 10 | SG Florstadt/Friedberg 1 | BZ2 | 6 | 2 - 10 | 13,5 | 2 | 2 - 2 | 8,5 | 4 | 0 - 8 | 5,0 |

## Saison 2026-27 / Männer / Regionalliga A / 6. Spieltag / Spieltagbester ( Heim )

| Spieler | Mannschaft | Kegel | Abr |
|---|---|---|---|
| Tumulka, Franz | Bahnfrei Damm 2 | 628 | 225 |
| Blahut, Emmerich | Bahnfrei Damm 2 | 593 | 201 |
| Kaffenberger, Stefan | DJK Blau-Weiß Münster 1 | 584 | 193 |
| Pfister, Christian | Bahnfrei Damm 2 | 579 | 195 |
| Neumann, Simon | SKC Breuberg-Höchst 1 | 575 | 181 |
| Bijelic, Klaus | SKG YU Hanau 78 1 | 574 | 199 |
| Kirsch, Philipp | KSC Frammersbach 2 | 572 | 198 |
| Neumann, Oliver | SKC Breuberg-Höchst 1 | 571 | 183 |
| Gernert, Matthias | KSC Frammersbach 2 | 571 | 174 |
| Rödiger, Markus | SKG YU Hanau 78 1 | 562 | 176 |

## Saison 2026-27 / Männer / Regionalliga A / 6. Spieltag / Spieltagbester ( Ausw )

| Spieler | Mannschaft | Kegel | Abr |
|---|---|---|---|
| Heinemann, Denis | KSC Hainstadt 1 | 592 | 224 |
| Schwob, Marvin | KSC Hainstadt 1 | 587 | 195 |
| Pfeiffer, Stefan | SG Florstadt/Friedberg 1 | 583 | 201 |
| Schulz, Marcel | SG KMH Untermain 2 | 577 | 205 |
| Scheich, Jens | SG KMH Untermain 2 | 576 | 220 |
| Götz, Christopher | KSC Hainstadt 1 | 572 | 207 |
| Karadenizis, Ioannis | DJK/AN Großostheim 1 | 564 | 158 |
| Becker, Levi | DJK/AN Großostheim 1 | 553 | 179 |
| Schmitt, Patrick | KSC Hainstadt 1 | 553 | 171 |
| Sinsel, Marcel | KSC Hainstadt 1 | 551 | 200 |

## Saison 2026-27 / Männer / Regionalliga A / 6. Spieltag / Rekorde

| Rekord | Name | Ergebnis | Datum | Spielort |
|---|---|---|---|---|
| Mannschaft Heim | KSC Hainstadt 1 | 3606 | 03.10.2026 | Großsporthalle |
| Mannschaft Auswärts | Bahnfrei Damm 2 | 3506 | 26.09.2026 | SV Vorwärts |
| Spieler Heim | Pfister, Christian | 639 | 03.10.2026 | Kegelzentrum Aschaffenburg-Damm |
| Spieler Auswärts | Pfister, Christian | 636 | 26.09.2026 | SV Vorwärts |

# Hessischer Kegler- und Bowling Verband e.V.

**Spielleitung:** Köhler, Margit (sektionssportwart-classic@hkbv-ev.de); **T** 06152-9878922
**Ligaleitung:** Köhler, Alexander (sektionssportwart-classic@hkbv-ev.de); **T** 06152 9878922
**Stand:** 08.11.2026

## Saison 2026-27 / Männer / Regionalliga A / 6. Spieltag / Ergebnisübersicht

| | | | | | | | | |
|---|---|---|---|---|---|---|---|---|
| 26 | DJK Blau-Weiß Münster 1 | | **2,0** | | **:** | **6,0** | | KSC Hainstadt 1 |
| | | Kegel | SP | MP | MP | SP | Kegel | |
| | Scheuermann, Jan | 523 | 0,0 | | 1,0 | 4,0 | 587 | Schwob, Marvin |
| | Veit, Achim | 519 | 1,0 | | 1,0 | 3,0 | 572 | Götz, Christopher |
| | Weber, Marius | 560 | 1,0 | | 1,0 | 3,0 | 592 | Heinemann, Denis |
| | Brandt, Kai | 547 | 2,0 | | 1,0 | 2,0 | 553 | Schmitt, Patrick |
| | Müller, Christian | 550 | 2,0 | 1,0 | | 2,0 | 526 | Sonntag, Karsten |
| | Kaffenberger, Stefan | 584 | 3,0 | 1,0 | | 1,0 | 551 | Sinsel, Marcel |
| | | **3283** | **9,0** | **0,0** | **2,0** | **15,0** | **3381** | |
| 27 | SKG YU Hanau 78 1 | | **5,0** | | **:** | **3,0** | | SG KMH Untermain 2 |
| | | Kegel | SP | MP | MP | SP | Kegel | |
| | Popov, Dalibor | 526 | 1,0 | | 1,0 | 3,0 | 576 | Scheich, Jens |
| | Trikic, Marko | 512 | 2,0 | 1,0 | | 2,0 | 504 | Fleckenstein, Jochen |
| | Rödiger, Nico | 500 | 3,0 | 1,0 | | 1,0 | 464 | Weiherer, Reinhold |
| | Mickler, Martin | 507 | 2,0 | | 1,0 | 2,0 | 542 | Schramm, Horst |
| | Bijelic, Klaus | 574 | 2,0 | | 1,0 | 2,0 | 577 | Schulz, Marcel |
| | Rödiger, Markus | 562 | 4,0 | 1,0 | | 0,0 | 494 | Kaup, Tim |
| | | **3181** | **14,0** | **2,0** | **0,0** | **10,0** | **3157** | |
| 28 | KSC Frammersbach 2 | | **6,0** | | **:** | **2,0** | | DJK/AN Großostheim 1 |
| | | Kegel | SP | MP | MP | SP | Kegel | |
| | Kolitsch, Emilio | 554 | 3,5 | 1,0 | | 0,5 | 519 | Gramatowski, Luca |
| | Kirsch, Philipp | 572 | 4,0 | 1,0 | | 0,0 | 546 | Bachmann, Simon |
| | Gernert, Matthias | 571 | 3,0 | 1,0 | | 1,0 | 549 | Geistler, Christian |
| | König, Dietmar | 545 | 2,0 | 1,0 | | 2,0 | 505 | Damrich, Finn |
| | Schwarzkopf, Florian | 545 | 1,0 | | 1,0 | 3,0 | 553 | Becker, Levi |
| | Väthjunker, Max | 551 | 2,0 | | 1,0 | 2,0 | 564 | Karadenizis, Ioannis |
| | | **3338** | **15,5** | **2,0** | **0,0** | **8,5** | **3236** | |
| 29 | SKC Breuberg-Höchst 1 | | **6,0** | | **:** | **2,0** | | Dreieck Damm 1 |
| | | Kegel | SP | MP | MP | SP | Kegel | |
| | Neumann, Oliver | 571 | 3,0 | 1,0 | | 1,0 | 541 | Weis, Oliver |
| | Hallstein, Julian | 517 | 3,0 | 1,0 | | 1,0 | 526 | Eichhorn, Ralf |
| | Mayer, Patrick | 551 | 3,0 | 1,0 | | 1,0 | 538 | Eichhorn, Bernd |
| | Neumann, Simon | 575 | 4,0 | 1,0 | | 0,0 | 502 | Laas, Nico |
| | Lautenschläger, Jörg | 508 | 1,0 | | 1,0 | 3,0 | 509 | Eichhorn, Jürgen |
| | Eckhardt, Jochen | 502 | 1,0 | | 1,0 | 3,0 | 540 | Laas, Frank |
| | | **3224** | **15,0** | **2,0** | **0,0** | **9,0** | **3156** | |
| 30 | Bahnfrei Damm 2 | | **7,0** | | **:** | **1,0** | | SG Florstadt/Friedberg 1 |
| | | Kegel | SP | MP | MP | SP | Kegel | |
| | Tumulka, Franz | 628 | 4,0 | 1,0 | | 0,0 | 478 | Petri, Rainer |
| | Fornoff, Sven | 551 | 2,0 | 1,0 | | 2,0 | 517 | Droste, Fabian |
| | Pfister, Leon | 553 | 4,0 | 1,0 | | 0,0 | 483 | Rosenau, Julien Maurice |
| | Pfister, Lukas | 520 | 1,0 | | 1,0 | 3,0 | 583 | Pfeiffer, Stefan |
| | Blahut, Emmerich | 593 | 4,0 | 1,0 | | 0,0 | 537 | Klein, Mario |
| | Pfister, Christian | 579 | 3,0 | 1,0 | | 1,0 | 551 | Reitz, Martin |
| | | **3424** | **18,0** | **2,0** | **0,0** | **6,0** | **3149** | |

# Hessischer Kegler- und Bowling Verband e.V.

**Spielleitung:** Köhler, Margit (sektionssportwart-classic@hkbv-ev.de); **T** 06152-9878922
**Ligaleitung:** Köhler, Alexander (sektionssportwart-classic@hkbv-ev.de); **T** 06152 9878922
**Stand:** 08.11.2026

**Saison 2026-27 / Männer / Regionalliga A / 6. Spieltag / Schnittliste ( Auswärts )**

| Pl | Spieler | Klub | AK | Sp | Ausw-Ø | Sp | Heim-Ø | Sp | Gesamt-Ø | Best | MP |
|---|---|---|---|---|---|---|---|---|---|---|---|
| 1 | Pfister, Christian | Bahnfrei Damm | Männer | 1 | 636,00 | 3 | 602,33 | 4 | 610,75 | 639 | 4,0 |
| 2 | Keller, Sebastian | SG KMH Untermain | Männer | 1 | 612,00 | 2 | 593,50 | 3 | 599,67 | 612 | 3,0 |
| 3 | Kopp, Thomas | Bahnfrei Damm | Sen A m | 1 | 603,00 | 2 | 592,50 | 3 | 596,00 | 603 | 3,0 |
| 4 | Kopp, Felix | Bahnfrei Damm | Männer | 2 | 596,50 | 0 | 0,00 | 2 | 596,50 | 624 | 2,0 |
| 5 | Wegner, Sascha | KSC Frammersbach | Sen A m | 2 | 593,00 | 2 | 551,00 | 4 | 572,00 | 607 | 3,0 |
| 6 | Heinemann, Denis | KSC Hainstadt | Männer | 2 | 590,00 | 3 | 576,67 | 5 | 582,00 | 602 | 4,0 |
| 7 | Schwob, Marvin | KSC Hainstadt | Männer | 3 | 590,00 | 2 | 590,50 | 5 | 590,20 | 609 | 4,0 |
| 8 | Rudolph, Andreas | SG Florstadt/Friedberg | Sen A m | 3 | 588,00 | 1 | 552,00 | 4 | 579,00 | 620 | 2,0 |
| 9 | Popov, Dalibor | SKG YU Hanau 78 | Männer | 3 | 586,00 | 3 | 548,33 | 6 | 567,17 | 621 | 4,0 |
| 10 | Fornoff, Sven | Bahnfrei Damm | Sen A m | 1 | 585,00 | 2 | 554,50 | 3 | 564,67 | 585 | 3,0 |
| 11 | Götz, Christopher | KSC Hainstadt | Männer | 3 | 583,33 | 3 | 586,00 | 6 | 584,67 | 598 | 6,0 |
| 12 | Neumann, Oliver | SKC Breuberg-Höchst | Männer | 2 | 582,00 | 2 | 547,00 | 4 | 564,50 | 593 | 3,0 |
| 13 | Lehr, Dominik | SG Florstadt/Friedberg | U19 m | 1 | 580,00 | 2 | 516,00 | 3 | 537,33 | 580 | 0,5 |
| 14 | Tumulka, Franz | Bahnfrei Damm | Männer | 2 | 577,50 | 2 | 614,50 | 4 | 596,00 | 628 | 2,0 |
| 15 | Schwarzkopf, Florian | KSC Frammersbach | Männer | 2 | 577,00 | 4 | 562,50 | 6 | 567,33 | 591 | 3,0 |
| 16 | Voran, Alexander | SG KMH Untermain | Männer | 1 | 577,00 | 3 | 574,67 | 4 | 575,25 | 591 | 3,0 |
| 17 | Blahut, Emmerich | Bahnfrei Damm | Männer | 3 | 575,67 | 3 | 597,00 | 6 | 586,33 | 614 | 5,0 |
| 18 | Pfister, Lukas | Bahnfrei Damm | U19 m | 3 | 575,33 | 2 | 561,50 | 5 | 569,80 | 603 | 2,0 |
| 19 | Veit, Patrick | DJK Blau-Weiß Münster | Männer | 3 | 569,67 | 2 | 554,00 | 5 | 563,40 | 600 | 2,0 |
| 20 | Sonntag, Karsten | KSC Hainstadt | Sen A m | 3 | 566,00 | 3 | 573,67 | 6 | 569,83 | 600 | 2,0 |
| 21 | Murmann, Steffen | DJK Blau-Weiß Münster | Männer | 3 | 564,33 | 2 | 586,50 | 5 | 573,20 | 610 | 4,0 |
| 22 | Pfeiffer, Stefan | SG Florstadt/Friedberg | Sen A m | 4 | 563,75 | 2 | 553,50 | 6 | 560,33 | 587 | 4,0 |
| 23 | Eichhorn, Jürgen | Dreieck Damm | Sen B m | 3 | 563,33 | 3 | 559,00 | 6 | 561,17 | 599 | 4,0 |
| 24 | Brauburger, Jonas | Bahnfrei Damm | Männer | 2 | 561,50 | 1 | 523,00 | 3 | 548,67 | 570 | 3,0 |
| 25 | Mickler, Martin | SKG YU Hanau 78 | Sen B m | 2 | 561,50 | 2 | 490,50 | 4 | 526,00 | 579 | 0,0 |
| 26 | Schulz, Marcel | SG KMH Untermain | Männer | 3 | 561,00 | 1 | 580,00 | 4 | 565,75 | 580 | 4,0 |
| 27 | Eichhorn, Bernd | Dreieck Damm | Sen A m | 3 | 561,00 | 2 | 573,50 | 5 | 566,00 | 592 | 2,0 |
| 28 | Scheich, Jens | SG KMH Untermain | Männer | 2 | 559,50 | 0 | 0,00 | 2 | 559,50 | 576 | 1,0 |
| 29 | Weis, Oliver | Dreieck Damm | Sen A m | 3 | 557,33 | 3 | 583,00 | 6 | 570,17 | 614 | 4,0 |
| 30 | Müller, Christian | DJK Blau-Weiß Münster | Männer | 3 | 557,33 | 2 | 554,00 | 5 | 556,00 | 569 | 4,0 |
| 31 | Scheuermann, Andrè | DJK/AN Großostheim | Männer | 1 | 556,00 | 1 | 548,00 | 2 | 552,00 | 556 | 1,5 |
| 32 | Liebler, Ralf | Bahnfrei Damm | Männer | 1 | 556,00 | 2 | 572,00 | 3 | 566,67 | 587 | 1,0 |
| 33 | Sinsel, Marcel | KSC Hainstadt | Männer | 3 | 555,67 | 2 | 574,50 | 5 | 563,20 | 587 | 2,0 |
| 34 | Mayer, Patrick | SKC Breuberg-Höchst | Männer | 3 | 555,00 | 3 | 541,00 | 6 | 548,00 | 573 | 4,0 |
| 35 | Kolitsch, Emilio | KSC Frammersbach | U19 m | 1 | 555,00 | 4 | 540,75 | 5 | 543,60 | 555 | 3,0 |
| 36 | Kirsch, Philipp | KSC Frammersbach | Männer | 2 | 553,50 | 2 | 585,00 | 4 | 569,25 | 598 | 3,0 |
| 37 | Reitz, Martin | SG Florstadt/Friedberg | Sen A m | 3 | 553,33 | 1 | 555,00 | 4 | 553,75 | 577 | 2,0 |
| 38 | Schulze, Norbert | SKC Breuberg-Höchst | Sen A m | 2 | 553,00 | 2 | 562,00 | 4 | 557,50 | 590 | 1,0 |
| 39 | Lautenschläger, Jörg | SKC Breuberg-Höchst | Sen A m | 3 | 551,67 | 3 | 529,33 | 6 | 540,50 | 579 | 1,0 |
| 40 | Scheuermann, Jan | DJK Blau-Weiß Münster | Männer | 3 | 550,67 | 3 | 534,33 | 6 | 542,50 | 555 | 3,0 |
| 41 | Becker, Levi | DJK/AN Großostheim | U19 m | 2 | 548,00 | 2 | 528,50 | 4 | 538,25 | 553 | 1,0 |
| 42 | Schramm, Horst | SG KMH Untermain | Sen C m | 2 | 547,50 | 1 | 525,00 | 3 | 540,00 | 553 | 1,0 |
| 43 | Neumann, Simon | SKC Breuberg-Höchst | Männer | 2 | 547,00 | 3 | 553,33 | 5 | 550,80 | 575 | 2,0 |
| 44 | Pfister, Leon | Bahnfrei Damm | U23 m | 2 | 547,00 | 1 | 553,00 | 3 | 549,00 | 566 | 3,0 |
| 45 | Sinsel, Tobias | KSC Hainstadt | Männer | 1 | 547,00 | 3 | 607,67 | 4 | 592,50 | 616 | 3,0 |
| 46 | Birkenfeld, Wolfgang | SKC Breuberg-Höchst | Sen A m | 3 | 546,67 | 2 | 541,00 | 5 | 544,40 | 551 | 0,0 |
| 47 | Zörner, Ronny | Dreieck Damm | Männer | 1 | 540,00 | 0 | 0,00 | 1 | 540,00 | 540 | 0,0 |
| 48 | Laas, Frank | Dreieck Damm | Sen B m | 1 | 540,00 | 2 | 575,50 | 3 | 563,67 | 582 | 2,0 |
| 49 | Klein, Mario | SG Florstadt/Friedberg | Sen A m | 4 | 539,25 | 2 | 507,50 | 6 | 528,67 | 557 | 3,0 |
| 50 | Laas, Nico | Dreieck Damm | U19 m | 3 | 537,67 | 3 | 565,33 | 6 | 551,50 | 571 | 2,5 |




**Regional verwurzelt**
Versorgung mit Verantwortung

**Innovativ & zukunftsorientiert**
Energie für morgen

**Persönlich & digital**
Ihr Servicepartner

**e-m-s.de**

# Hessischer Kegler- und Bowling Verband e.V.

**Spielleitung:** Köhler, Margit (sektionssportwart-classic@hkbv-ev.de); **T** 06152-9878922
**Ligaleitung:** Liebold, Holger (bezirkssportwart.bez3-classic@hkbv-ev.de); **T** 06105-707487; **M** 0151-25377236
**Stand:** 07.11.2026

## Saison 2026-27 / Männer / Gruppenliga 1 / 6. Spieltag / Spielplan

| Nr | Datum / Zeit | | | Gastgeber | Gast | Ergebnis |
|---|---|---|---|---|---|---|
| 26 | Sa | 07.11.2026 | 13:00 | Einigkeit Nilkheim 1 | Kfr. Obernburg 2 | 6,0 : 2,0 |
| 27 | Sa | 07.11.2026 | 13:00 | DJK Wörth 1 | SKG BS-Salmünster 2 | 1,0 : 7,0 |
| 28 | Sa | 07.11.2026 | 13:00 | KSG Hösbach-AB 1 | SKC Breuberg-Höchst 2 | 7,0 : 1,0 |
| 29 | Sa | 07.11.2026 | 13:45 | Bfr. Kleinwallstadt 1 | 1. KC Rothenbergen 2 | 2,0 : 6,0 |
| 30 | Sa | 07.11.2026 | 15:30 | Gemütlichkeit Mömlingen 1 | R 09 Wölfersheim 2 | 3,0 : 5,0 |

## Saison 2026-27 / Männer / Gruppenliga 1 / 6. Spieltag / Tabelle ( Gesamt )

| | | | Gesamt | | | Heim | | | Auswärts | | |
|---|---|---|---|---|---|---|---|---|---|---|---|
| Pl | Mannschaft | Bezirk | Sp | TP | MP | Sp | TP | MP | Sp | TP | MP |
| 1 | KSG Hösbach-AB 1 | BZ1 | 6 | 8 - 4 | 32,0 | 4 | 6 - 2 | 24,0 | 2 | 2 - 2 | 8,0 |
| 2 | SKG BS-Salmünster 2 | BZ2 | 6 | 8 - 4 | 29,0 | 3 | 4 - 2 | 13,0 | 3 | 4 - 2 | 16,0 |
| 3 | Einigkeit Nilkheim 1 | BZ1 | 6 | 8 - 4 | 28,0 | 3 | 4 - 2 | 13,0 | 3 | 4 - 2 | 15,0 |
| 4 | 1. KC Rothenbergen 2 | BZ2 | 6 | 8 - 4 | 28,0 | 3 | 4 - 2 | 15,0 | 3 | 4 - 2 | 13,0 |
| 5 | Kfr. Obernburg 2 | BZ1 | 6 | 8 - 4 | 28,0 | 3 | 6 - 0 | 18,0 | 3 | 2 - 4 | 10,0 |
| 6 | Bfr. Kleinwallstadt 1 | BZ1 | 6 | 6 - 6 | 24,0 | 3 | 2 - 4 | 9,0 | 3 | 4 - 2 | 15,0 |
| 7 | R 09 Wölfersheim 2 | BZ2 | 6 | 6 - 6 | 22,0 | 2 | 2 - 2 | 8,0 | 4 | 4 - 4 | 14,0 |
| 8 | Gemütlichkeit Mömlingen 1 | BZ1 | 6 | 4 - 8 | 19,0 | 3 | 2 - 4 | 11,0 | 3 | 2 - 4 | 8,0 |
| 9 | DJK Wörth 1 | BZ1 | 6 | 2 - 10 | 16,0 | 3 | 2 - 4 | 10,0 | 3 | 0 - 6 | 6,0 |
| 10 | SKC Breuberg-Höchst 2 | BZ1 | 6 | 2 - 10 | 14,0 | 3 | 2 - 4 | 11,0 | 3 | 0 - 6 | 3,0 |

## Saison 2026-27 / Männer / Gruppenliga 1 / 6. Spieltag / Spieltagbester ( Heim )

| Spieler | Mannschaft | Kegel | Abr |
|---|---|---|---|
| Steiniger, Florian | Einigkeit Nilkheim 1 | 624 | 228 |
| Kraus, Daniel | DJK Wörth 1 | 579 | 192 |
| Rickert, Frank | Gemütlichkeit Mömlingen 1 | 572 | 192 |
| Bilz, Stefan | Einigkeit Nilkheim 1 | 562 | 195 |
| Lapka, Christian | Gemütlichkeit Mömlingen 1 | 562 | 191 |
| Herrschaft, Markus | Einigkeit Nilkheim 1 | 555 | 191 |
| Heider, Marc | Bfr. Kleinwallstadt 1 | 550 | 175 |
| Leuchtweis, Manuel | Gemütlichkeit Mömlingen 1 | 548 | 189 |
| Himmer, Wolfgang | KSG Hösbach-AB 1 | 542 | 187 |
| Seitz, Florian | Bfr. Kleinwallstadt 1 | 542 | 186 |

## Saison 2026-27 / Männer / Gruppenliga 1 / 6. Spieltag / Spieltagbester ( Ausw )

| Spieler | Mannschaft | Kegel | Abr |
|---|---|---|---|
| Geck, Lukas | R 09 Wölfersheim 2 | 583 | 198 |
| Zenglein, Georg | Kfr. Obernburg 2 | 579 | 203 |
| Wolf, Tobias | R 09 Wölfersheim 2 | 574 | 201 |
| Appel, Oswin | SKG BS-Salmünster 2 | 571 | 202 |
| Presl, Matthias | R 09 Wölfersheim 2 | 568 | 201 |
| Betz, Manuel | SKG BS-Salmünster 2 | 557 | 172 |
| Bonert, Sebastian | SKG BS-Salmünster 2 | 553 | 155 |
| Schwan, Luca | SKG BS-Salmünster 2 | 549 | 172 |
| Reuther, Manfred | R 09 Wölfersheim 2 | 545 | 190 |
| Zeitz, Alexander | 1. KC Rothenbergen 2 | 545 | 175 |

## Saison 2026-27 / Männer / Gruppenliga 1 / 6. Spieltag / Rekorde

| Rekord | Name | Ergebnis | Datum | Spielort |
|---|---|---|---|---|
| Mannschaft Heim | Kfr. Obernburg 2 | 3605 | 03.10.2026 | Salztrögstuben |
| Mannschaft Auswärts | R 09 Wölfersheim 2 | 3376 | 03.10.2026 | Salztrögstuben |
| Spieler Heim | Matheis, Klaus | 638 | 31.10.2026 | Salztrögstuben |
| Spieler Auswärts | Geck, Lukas | 611 | 03.10.2026 | Salztrögstuben |

# Hessischer Kegler- und Bowling Verband e.V.

**Spielleitung:** Köhler, Margit (sektionssportwart-classic@hkbv-ev.de); **T** 06152-9878922
**Ligaleitung:** Liebold, Holger (bezirkssportwart.bez3-classic@hkbv-ev.de); **T** 06105-707487; **M** 0151-25377236
**Stand:** 07.11.2026

## Saison 2026-27 / Männer / Gruppenliga 1 / 6. Spieltag / Ergebnisübersicht

| | | | | | | | | |
|---|---|---|---|---|---|---|---|---|
| 26 | Einigkeit Nilkheim 1 | | **6,0** | | **:** | **2,0** | | Kfr. Obernburg 2 |
| | | Kegel | SP | MP | MP | SP | Kegel | |
| | Herrschaft, Markus | 555 | 4,0 | 1,0 | | 0,0 | 488 | Reis, Dominik |
| | Zidaric, Wolfgang | 492 | 2,0 | 1,0 | | 2,0 | 486 | Portis, Matthias |
| | Bilz, Stefan | 562 | 4,0 | 1,0 | | 0,0 | 427 | Zang, Christoph |
| | Berberich, Lars | 518 | 2,0 | | 1,0 | 2,0 | 520 | Matheis, Klaus |
| | Schwind, Frank | 500 | 0,0 | | 1,0 | 4,0 | 579 | Zenglein, Georg |
| | Steiniger, Florian | 624 | 4,0 | 1,0 | | 0,0 | 504 | Wagner, Jamie Stefan |
| | | **3251** | **16,0** | **2,0** | **0,0** | **8,0** | **3004** | |
| 27 | DJK Wörth 1 | | **1,0** | | **:** | **7,0** | | SKG BS-Salmünster 2 |
| | | Kegel | SP | MP | MP | SP | Kegel | |
| | Kraus, Daniel | 579 | 4,0 | 1,0 | | 0,0 | 474 | Gieron, Bruno |
| | Bubacz, Andreas | 535 | 1,5 | | 1,0 | 2,5 | 571 | Appel, Oswin |
| **a** | Weinerth, Julian | 234 | 0,0 | | 1,0 | 3,0 | 536 | Klüber, Peter |
| **e** | Blumoser, Alexander | 262 | 1,0 | | | | | |
| | Münch, Peter | 526 | 2,0 | | 1,0 | 2,0 | 549 | Schwan, Luca |
| | Baier, Achim | 519 | 1,0 | | 1,0 | 3,0 | 553 | Bonert, Sebastian |
| | Baldringer, Kai | 531 | 1,0 | | 1,0 | 3,0 | 557 | Betz, Manuel |
| | | **3186** | **10,5** | **0,0** | **2,0** | **13,5** | **3240** | |
| A. Blumoser für J. Weinerth nach 60 Wurf | | | | | | | | |
| 28 | KSG Hösbach-AB 1 | | **7,0** | | **:** | **1,0** | | SKC Breuberg-Höchst 2 |
| | | Kegel | SP | MP | MP | SP | Kegel | |
| | Himmer, Patrick | 533 | 3,0 | 1,0 | | 1,0 | 501 | Bittenbring, Rolf |
| | Himmer, Wolfgang | 542 | 3,0 | 1,0 | | 1,0 | 529 | Braun, Peter |
| | Arnold, Volker | 530 | 3,0 | 1,0 | | 1,0 | 517 | Leibacher, Günter |
| | Heeg, Philipp | 514 | 2,0 | | 1,0 | 2,0 | 529 | Neumann, Stefan |
| | Buchner, Thomas | 535 | 4,0 | 1,0 | | 0,0 | 433 | Lautenschläger, Willi |
| | Brückner, Joachim | 509 | 3,0 | 1,0 | | 1,0 | 436 | Hallstein, Karl |
| | | **3163** | **18,0** | **2,0** | **0,0** | **6,0** | **2945** | |
| 29 | Bfr. Kleinwallstadt 1 | | **2,0** | | **:** | **6,0** | | 1. KC Rothenbergen 2 |
| | | Kegel | SP | MP | MP | SP | Kegel | |
| | Seitz, Florian | 542 | 3,0 | 1,0 | | 1,0 | 503 | Günther, Nico |
| | Heider, Marc | 550 | 3,5 | 1,0 | | 0,5 | 523 | Fischer, Berthold |
| | Rumel, Simon | 505 | 1,0 | | 1,0 | 3,0 | 533 | Habermann, Ralf |
| | Golombek, Fabian | 481 | 2,0 | | 1,0 | 2,0 | 515 | Hergert, André |
| | Büttner, Thomas | 504 | 1,0 | | 1,0 | 3,0 | 530 | Cmira, Ben Luca |
| | Büttner, Burkhard | 507 | 1,0 | | 1,0 | 3,0 | 545 | Zeitz, Alexander |
| | | **3089** | **11,5** | **0,0** | **2,0** | **12,5** | **3149** | |
| 30 | Gemütlichkeit Mömlingen 1 | | **3,0** | | **:** | **5,0** | | R 09 Wölfersheim 2 |
| | | Kegel | SP | MP | MP | SP | Kegel | |
| | Langenbahn, Peter | 532 | 0,0 | | 1,0 | 4,0 | 568 | Presl, Matthias |
| | Leuchtweis, Manuel | 548 | 3,0 | 1,0 | | 1,0 | 508 | Laga, Alexander |
| | Rickert, Frank | 572 | 3,0 | 1,0 | | 1,0 | 545 | Reuther, Manfred |
| | Reitz, Nico | 495 | 1,0 | | 1,0 | 3,0 | 574 | Wolf, Tobias |
| | Lapka, Christian | 562 | 3,0 | 1,0 | | 1,0 | 480 | Lenck, Rene |
| | Hegmann, Kai | 525 | 1,0 | | 1,0 | 3,0 | 583 | Geck, Lukas |
| | | **3234** | **11,0** | **0,0** | **2,0** | **13,0** | **3258** | |

# Hessischer Kegler- und Bowling Verband e.V.

**Spielleitung:** Köhler, Margit (sektionssportwart-classic@hkbv-ev.de); **T** 06152-9878922
**Ligaleitung:** Liebold, Holger (bezirkssportwart.bez3-classic@hkbv-ev.de); **T** 06105-707487; **M** 0151-25377236
**Stand:** 07.11.2026

## Saison 2026-27 / Männer / Gruppenliga 1 / 6. Spieltag / Schnittliste ( Auswärts )

| Pl | Spieler | Klub | AK | Sp | Ausw-Ø | Sp | Heim-Ø | Sp | Gesamt-Ø | Best | MP |
|---|---|---|---|---|---|---|---|---|---|---|---|
| 1 | Himmer, Wolfgang | KSG Hösbach-AB | Sen A m | 1 | 599,00 | 4 | 536,25 | 5 | 548,80 | 599 | 3,0 |
| 2 | Buchner, Thomas | KSG Hösbach-AB | Sen B m | 1 | 591,00 | 3 | 537,67 | 4 | 551,00 | 591 | 3,0 |
| 3 | Seitz, Florian | Bfr. Kleinwallstadt | Männer | 2 | 585,00 | 3 | 546,00 | 5 | 561,60 | 594 | 4,0 |
| 4 | Zenglein, Georg | Kfr. Obernburg | Sen A m | 3 | 584,00 | 2 | 602,00 | 5 | 591,20 | 629 | 4,0 |
| 5 | Lüftner, Helge | R 09 Wölfersheim | Sen A m | 3 | 580,67 | 2 | 559,00 | 5 | 572,00 | 600 | 3,0 |
| 6 | Betz, Manuel | SKG BS-Salmünster | Männer | 2 | 576,50 | 2 | 570,50 | 4 | 573,50 | 609 | 3,0 |
| 7 | Bilz, Stefan | Einigkeit Nilkheim | Sen B m | 3 | 576,33 | 3 | 574,33 | 6 | 575,33 | 595 | 5,0 |
| 8 | Wolf, Tobias | R 09 Wölfersheim | Männer | 1 | 574,00 | 0 | 0,00 | 1 | 574,00 | 574 | 1,0 |
| 9 | Bonert, Sebastian | SKG BS-Salmünster | Männer | 3 | 571,67 | 2 | 559,50 | 5 | 566,80 | 590 | 4,0 |
| 10 | Büttner, Thomas | Bfr. Kleinwallstadt | Männer | 3 | 571,33 | 3 | 530,33 | 6 | 550,83 | 586 | 4,0 |
| 11 | Kraus, Daniel | DJK Wörth | Männer | 3 | 569,67 | 3 | 586,33 | 6 | 578,00 | 600 | 5,0 |
| 12 | Steiniger, Florian | Einigkeit Nilkheim | Männer | 3 | 566,33 | 3 | 577,00 | 6 | 571,67 | 624 | 5,0 |
| 13 | Spalding, Raphael | Kfr. Obernburg | U23 m | 1 | 566,00 | 1 | 587,00 | 2 | 576,50 | 587 | 2,0 |
| 14 | Geck, Lukas | R 09 Wölfersheim | Männer | 4 | 565,75 | 2 | 536,50 | 6 | 556,00 | 611 | 3,0 |
| 15 | Eckhardt, Jochen | SKC Breuberg-Höchst | Männer | 2 | 556,50 | 3 | 533,00 | 5 | 542,40 | 562 | 2,0 |
| 16 | Lachmann, Frank | R 09 Wölfersheim | Männer | 2 | 556,50 | 1 | 593,00 | 3 | 568,67 | 593 | 2,0 |
| 17 | Betz, Thomas | 1. KC Rothenbergen | Sen B m | 1 | 554,00 | 0 | 0,00 | 1 | 554,00 | 554 | 1,0 |
| 18 | Klüber, Peter | SKG BS-Salmünster | Sen B m | 3 | 553,67 | 3 | 524,67 | 6 | 539,17 | 570 | 2,0 |
| 19 | Presl, Matthias | R 09 Wölfersheim | Sen B m | 4 | 549,75 | 2 | 537,00 | 6 | 545,50 | 568 | 3,0 |
| 20 | Rumel, Simon | Bfr. Kleinwallstadt | U19 m | 2 | 549,50 | 1 | 505,00 | 3 | 534,67 | 580 | 1,0 |
| 21 | Heinen, Dennis | 1. KC Rothenbergen | Männer | 1 | 549,00 | 0 | 0,00 | 1 | 549,00 | 549 | 1,0 |
| 22 | Zeitz, Alexander | 1. KC Rothenbergen | Männer | 3 | 548,67 | 3 | 533,67 | 6 | 541,17 | 555 | 2,0 |
| 23 | Stehle, Stefan | SKG BS-Salmünster | Sen B m | 2 | 548,00 | 2 | 577,50 | 4 | 562,75 | 603 | 3,0 |
| 24 | Baldringer, Kai | DJK Wörth | Männer | 3 | 547,33 | 3 | 528,67 | 6 | 538,00 | 577 | 2,0 |
| 25 | Leuchtweis, Manuel | Gemütlichkeit Mömlingen | Männer | 3 | 545,33 | 2 | 532,00 | 5 | 540,00 | 551 | 3,0 |
| 26 | Herrschaft, Markus | Einigkeit Nilkheim | Sen A m | 3 | 543,00 | 3 | 547,00 | 6 | 545,00 | 571 | 4,0 |
| 27 | Lapka, Christian | Gemütlichkeit Mömlingen | Männer | 3 | 542,33 | 2 | 539,00 | 5 | 541,00 | 562 | 2,0 |
| 28 | Appel, Oswin | SKG BS-Salmünster | Sen A m | 3 | 541,67 | 3 | 549,00 | 6 | 545,33 | 571 | 4,0 |
| 29 | Heider, Marc | Bfr. Kleinwallstadt | Männer | 3 | 540,00 | 3 | 537,00 | 6 | 538,50 | 577 | 2,0 |
| 30 | Günther, Nico | 1. KC Rothenbergen | Männer | 3 | 539,33 | 1 | 558,00 | 4 | 544,00 | 565 | 2,0 |
| 31 | Strobel, Christian | DJK Wörth | U19 m | 2 | 539,00 | 1 | 540,00 | 3 | 539,33 | 560 | 3,0 |
| 32 | Arnold, Volker | KSG Hösbach-AB | Sen A m | 2 | 536,50 | 4 | 525,00 | 6 | 528,83 | 545 | 4,0 |
| 33 | Brems, Kai | Gemütlichkeit Mömlingen | Männer | 2 | 536,00 | 2 | 557,00 | 4 | 546,50 | 582 | 3,0 |
| 34 | Braun, Peter | SKC Breuberg-Höchst | Männer | 3 | 535,67 | 2 | 538,50 | 5 | 536,80 | 560 | 1,0 |
| 35 | Heeg, Philipp | KSG Hösbach-AB | Männer | 2 | 535,00 | 4 | 536,75 | 6 | 536,17 | 577 | 3,0 |
| 36 | Münch, Peter | DJK Wörth | Sen A m | 2 | 533,50 | 2 | 536,00 | 4 | 534,75 | 559 | 2,0 |
| 37 | Hegmann, Kai | Gemütlichkeit Mömlingen | Männer | 3 | 532,67 | 3 | 523,00 | 6 | 527,83 | 585 | 2,0 |
| 38 | Schwan, Luca | SKG BS-Salmünster | U23 m | 2 | 532,50 | 2 | 565,00 | 4 | 548,75 | 570 | 3,0 |
| 39 | Bonarius, Carsten | R 09 Wölfersheim | Männer | 2 | 532,50 | 1 | 545,00 | 3 | 536,67 | 545 | 1,0 |
| 40 | Neumann, Stefan | SKC Breuberg-Höchst | Sen B m | 3 | 530,33 | 3 | 537,33 | 6 | 533,83 | 579 | 3,0 |
| 41 | Weidler-Burkhardt, Marc | R 09 Wölfersheim | Männer | 1 | 530,00 | 1 | 564,00 | 2 | 547,00 | 564 | 1,0 |
| 42 | Reitz, Nico | Gemütlichkeit Mömlingen | U23 m | 3 | 529,67 | 2 | 522,50 | 5 | 526,80 | 558 | 2,0 |
| 43 | Büttner, Burkhard | Bfr. Kleinwallstadt | Sen C m | 3 | 529,33 | 3 | 496,67 | 6 | 513,00 | 559 | 3,0 |
| 44 | Böhm, Andreas | KSG Hösbach-AB | Männer | 1 | 529,00 | 1 | 512,00 | 2 | 520,50 | 529 | 2,0 |
| 45 | Fischer, Berthold | 1. KC Rothenbergen | Sen B m | 2 | 528,00 | 3 | 524,00 | 5 | 525,60 | 562 | 1,0 |
| 46 | Zappe, Peter | Kfr. Obernburg | Sen B m | 1 | 527,00 | 1 | 589,00 | 2 | 558,00 | 589 | 2,0 |
| 47 | Boneberger, Markus | Bfr. Kleinwallstadt | Männer | 2 | 527,00 | 2 | 514,50 | 4 | 520,75 | 530 | 3,0 |
| 48 | Cmira, Ben Luca | 1. KC Rothenbergen | U19 m | 3 | 525,67 | 3 | 518,00 | 6 | 521,83 | 535 | 2,0 |
| 49 | Neumann, Oliver | SKC Breuberg-Höchst | Männer | 1 | 525,00 | 1 | 539,00 | 2 | 532,00 | 539 | 2,0 |
| 50 | Zidaric, Wolfgang | Einigkeit Nilkheim | Sen A m | 1 | 525,00 | 1 | 492,00 | 2 | 508,50 | 525 | 1,0 |

# IHRE MÖBEL- UND KÜCHENKOMPETENZ

## IM RHEIN-MAIN GEBIET







**AKTUELLE WOHNTRENDS**

**BESTER SERVICE**

**STARKE MARKEN**

**KOMPETENTE PLANUNG & BERATUNG**

„Das Haus der starken Marken“ steht **seit über 65 Jahren** als Inbegriff für stilvolles Einrichten. Tag für Tag setzen sich über 500 Mitarbeiter dafür ein, dass der Besuch beim Einrichtungsprofi zu einem unvergesslich schönen Erlebnis für die ganze Familie wird.

**PÜNKTLICHE LIEFERUNG**

**ONLINESHOP MIT ÜBER 10.000 PRODUKTEN**

**Lassen Sie sich von unserem Team beraten oder gleich direkt online einen Beratungstermin vereinbaren!**

https://www.moebel-kempf.de/termin-vereinbaren/beratung

**Aschaffenburg** Telefon: 06021 4903-0
Niedernberger Straße 8 • 63741 Aschaffenburg-Nilkheim
Bewertung auf Google mit 4,6 am 27.07.26 | 2.328 Rezensionen

**Bad König-Zell** Telefon: 06063 950-0
Zeller Gewerbezentrum 21 • 64732 Bad König-Zell
Bewertung auf Google mit 4,7 am 27.07.26 | 1.705 Rezensionen

Hauptsitz: Möbel Kempf GmbH & Co. KG · Niedernberger Straße 8 · 63741 Aschaffenburg-Nilkheim
**www.moebel-kempf.de • e-mail:info@moebel-kempf.de**

Folgen Sie uns!

Möbel Kempf

**ÖFFNUNGSZEITEN:** Mo - Fr: 10.00 - 19.00 Uhr • Sa 10.00 - 18.00 Uhr

# Hessischer Kegler- und Bowling Verband e.V.

**Spielleitung:** Köhler, Margit (sektionssportwart-classic@hkbv-ev.de); **T** 06152-9878922
**Ligaleitung:** Liebold, Holger (bezirkssportwart.bez3-classic@hkbv-ev.de); **T** 06105-707487; **M** 0151-25377236
**Stand:** 08.11.2026

## Saison 2026-27 / Männer / Gruppenliga 2 / 6. Spieltag / Spielplan

| Nr | Datum / Zeit | | | Gastgeber | Gast | Ergebnis |
|---|---|---|---|---|---|---|
| 26 | So | 08.11.2026 | 13:00 | SG KMH Untermain 3 | KSC Hainstadt 2 | 6,0 : 2,0 |
| 27 | Sa | 07.11.2026 | 11:00 | Grün-Weiss Offenbach 1 | VWSK Wiesbaden 1 | 6,0 : 2,0 |
| 28 | Sa | 07.11.2026 | 12:00 | SG Sachsenhausen 1 | TuS Schwanheim 1 | 7,0 : 1,0 |
| 29 | Sa | 07.11.2026 | 12:00 | SG Praunheim 1 | SG Mühlheim 1 | 2,0 : 6,0 |
| 30 | So | 08.11.2026 | 10:00 | KSV Bischofsheim 2 | SG Neuenh./Freiger. 1 | 6,0 : 2,0 |

## Saison 2026-27 / Männer / Gruppenliga 2 / 6. Spieltag / Tabelle ( Gesamt )

| | | | Gesamt | | | Heim | | | Auswärts | | |
|---|---|---|---|---|---|---|---|---|---|---|---|
| Pl | Mannschaft | Bezirk | Sp | TP | MP | Sp | TP | MP | Sp | TP | MP |
| 1 | SG Sachsenhausen 1 | BZ2 | 6 | 10 - 2 | 37,0 | 4 | 6 - 2 | 25,0 | 2 | 4 - 0 | 12,0 |
| 2 | Grün-Weiss Offenbach 1 | BZ3 | 6 | 10 - 2 | 35,0 | 3 | 6 - 0 | 20,0 | 3 | 4 - 2 | 15,0 |
| 3 | VWSK Wiesbaden 1 | BZ3 | 6 | 8 - 4 | 30,0 | 3 | 6 - 0 | 19,0 | 3 | 2 - 4 | 11,0 |
| 4 | SG Mühlheim 1 | BZ2 | 6 | 8 - 4 | 27,0 | 3 | 6 - 0 | 18,0 | 3 | 2 - 4 | 9,0 |
| 5 | TuS Schwanheim 1 | BZ2 | 6 | 6 - 6 | 21,0 | 3 | 6 - 0 | 17,0 | 3 | 0 - 6 | 4,0 |
| 6 | KSC Hainstadt 2 | BZ2 | 6 | 4 - 8 | 21,0 | 3 | 4 - 2 | 14,0 | 3 | 0 - 6 | 7,0 |
| 7 | SG Praunheim 1 | BZ2 | 6 | 4 - 8 | 20,0 | 3 | 2 - 4 | 10,0 | 3 | 2 - 4 | 10,0 |
| 8 | SG KMH Untermain 3 | BZ3 | 6 | 4 - 8 | 19,0 | 3 | 2 - 4 | 11,0 | 3 | 2 - 4 | 8,0 |
| 9 | KSV Bischofsheim 2 | BZ2 | 6 | 4 - 8 | 18,0 | 3 | 4 - 2 | 14,0 | 3 | 0 - 6 | 4,0 |
| 10 | SG Neuenh./Freiger. 1 | BZ2 | 6 | 2 - 10 | 12,0 | 2 | 2 - 2 | 8,0 | 4 | 0 - 8 | 4,0 |

## Saison 2026-27 / Männer / Gruppenliga 2 / 6. Spieltag / Spieltagbester ( Heim )

| Spieler | Mannschaft | Kegel | Abr |
|---|---|---|---|
| Frahler, Tobias | Grün-Weiss Offenbach 1 | 578 | 205 |
| Juric, Antun | Grün-Weiss Offenbach 1 | 567 | 189 |
| Vuko, Filip | Grün-Weiss Offenbach 1 | 564 | 192 |
| Binder, Gerhard | SG Sachsenhausen 1 | 564 | 187 |
| Frahler, Helmuth | Grün-Weiss Offenbach 1 | 562 | 164 |
| Ernst, Udo | SG KMH Untermain 3 | 560 | 193 |
| Koch, Pierre-Maurice | SG Sachsenhausen 1 | 559 | 198 |
| Ripberger, Manfred | Grün-Weiss Offenbach 1 | 557 | 174 |
| Erfurt, Sascha | SG Sachsenhausen 1 | 555 | 171 |
| Regenfuß, Norbert | Grün-Weiss Offenbach 1 | 544 | 168 |

## Saison 2026-27 / Männer / Gruppenliga 2 / 6. Spieltag / Spieltagbester ( Ausw )

| Spieler | Mannschaft | Kegel | Abr |
|---|---|---|---|
| Röber, Pascal | VWSK Wiesbaden 1 | 594 | 226 |
| Krüger, Dennis | VWSK Wiesbaden 1 | 572 | 184 |
| Schütze, Lars | TuS Schwanheim 1 | 570 | 210 |
| Sinnß, Thomas | KSC Hainstadt 2 | 549 | 202 |
| Rast, Thorsten | SG Mühlheim 1 | 544 | 179 |
| Bredlow, Moritz | VWSK Wiesbaden 1 | 543 | 170 |
| Söder, Michael | TuS Schwanheim 1 | 537 | 189 |
| Sinsel, Hans-Günter | KSC Hainstadt 2 | 535 | 163 |
| Dionysius, Sven | VWSK Wiesbaden 1 | 532 | 152 |
| Röhrig, Stefan | SG Mühlheim 1 | 529 | 182 |

## Saison 2026-27 / Männer / Gruppenliga 2 / 6. Spieltag / Rekorde

| Rekord | Name | Ergebnis | Datum | Spielort |
|---|---|---|---|---|
| Mannschaft Heim | KSC Hainstadt 2 | 3405 | 31.10.2026 | Großsporthalle |
| Mannschaft Auswärts | Grün-Weiss Offenbach 1 | 3476 | 31.10.2026 | Großsporthalle |
| Spieler Heim | Sinsel, Hans-Günter | 621 | 19.09.2026 | Großsporthalle |
| Spieler Auswärts | Scheich, Jens | 602 | 26.09.2026 | Kultur u. Sportzentrum (Martinsee) |

# Hessischer Kegler- und Bowling Verband e.V.

**Spielleitung:** Köhler, Margit (sektionssportwart-classic@hkbv-ev.de); **T** 06152-9878922
**Ligaleitung:** Liebold, Holger (bezirkssportwart.bez3-classic@hkbv-ev.de); **T** 06105-707487; **M** 0151-25377236
**Stand:** 08.11.2026

## Saison 2026-27 / Männer / Gruppenliga 2 / 6. Spieltag / Ergebnisübersicht

| 26 | SG KMH Untermain 3 | | **6,0** | | **:** | **2,0** | | KSC Hainstadt 2 | |
|---|---|---|---|---|---|---|---|---|---|
| | | Kegel | SP | MP | MP | SP | Kegel | | |
| | Ernst, Udo | 560 | 3,0 | 1,0 | | 1,0 | 535 | Sinsel, Hans-Günter | |
| | Hahn, Herbert | 522 | 3,0 | 1,0 | | 1,0 | 469 | Götz, Jürgen | |
| | Bäcker, Jörg | 517 | 3,0 | 1,0 | | 1,0 | 502 | Sieland, Norbert | |
| | Ruess, Norbert | 532 | 2,0 | 1,0 | | 2,0 | 526 | Sinsel, Andreas | |
| | Prignitz, Tobias | 492 | 2,0 | | 1,0 | 2,0 | 502 | Gottschalk, Sören | |
| | Fleckenstein, Luis | 494 | 0,0 | | 1,0 | 4,0 | 549 | Sinnß, Thomas | |
| | | **3117** | **13,0** | **2,0** | **0,0** | **11,0** | **3083** | | |
| 27 | Grün-Weiss Offenbach 1 | | **6,0** | | **:** | **2,0** | | VWSK Wiesbaden 1 | |
| | | Kegel | SP | MP | MP | SP | Kegel | | |
| | Vuko, Filip | 564 | 3,0 | 1,0 | | 1,0 | 543 | Bredlow, Moritz | |
| | Juric, Antun | 567 | 3,0 | 1,0 | | 1,0 | 512 | Krüger, Marius | |
| | Regenfuß, Norbert | 544 | 1,0 | | 1,0 | 3,0 | 594 | Röber, Pascal | |
| | Frahler, Tobias | 578 | 3,0 | 1,0 | | 1,0 | 532 | Dionysius, Sven | |
| | Ripberger, Manfred | 557 | 3,0 | 1,0 | | 0,0 | 126 | Nuhn, Felix | **a** |
| | | | | | | 1,0 | 417 | Weber, Stefan | **e** |
| | Frahler, Helmuth | 562 | 1,0 | | 1,0 | 3,0 | 572 | Krüger, Dennis | |
| | | **3372** | **14,0** | **2,0** | **0,0** | **10,0** | **3296** | | |

S. Weber für F. Nuhn nach 39 Wurf

| 28 | SG Sachsenhausen 1 | | **7,0** | | **:** | **1,0** | | TuS Schwanheim 1 | |
|---|---|---|---|---|---|---|---|---|---|
| | | Kegel | SP | MP | MP | SP | Kegel | | |
| | Koch, Leon | 526 | 3,0 | 1,0 | | 1,0 | 511 | Horch, Andreas | |
| | Erfurt, Sascha | 555 | 3,5 | 1,0 | | 0,5 | 503 | Spieker, Herbert | |
| | Matthes, Kai | 540 | 2,0 | 1,0 | | 2,0 | 537 | Söder, Michael | |
| | Stricker, Reiner | 532 | 2,0 | 1,0 | | 2,0 | 528 | Hoffmann, Benjamin | |
| | Koch, Pierre-Maurice | 559 | 2,0 | | 1,0 | 2,0 | 570 | Schütze, Lars | |
| **a** | Erfurt, Manfred | 0 | 0,0 | | | 0,0 | 456 | Mainusch, Christian | |
| | Binder, Gerhard | 564 | 4,0 | 1,0 | | | | | |
| | | **3276** | **16,5** | **2,0** | **0,0** | **7,5** | **3105** | | |

G. Binder für M. Erfurt nach 0 Wurf

| 29 | SG Praunheim 1 | | **2,0** | | **:** | **6,0** | | SG Mühlheim 1 | |
|---|---|---|---|---|---|---|---|---|---|
| | | Kegel | SP | MP | MP | SP | Kegel | | |
| | Lüdde, Stephan | 492 | 1,0 | | 1,0 | 3,0 | 544 | Rast, Thorsten | |
| | Deeg, Michael | 535 | 3,0 | 1,0 | | 1,0 | 478 | Rupp, Michael | |
| | Schmitt, Tom-Erik | 499 | 2,0 | | 1,0 | 2,0 | 509 | Rusak, Nikola | |
| | Bornschein, Patric | 449 | 0,0 | | 1,0 | 4,0 | 529 | Röhrig, Stefan | |
| | Piehler, Constantin | 523 | 3,0 | 1,0 | | 0,0 | 188 | Elster, Gerald | **a** |
| | | | | | | 1,0 | 238 | Weiskopf, Frank | **e** |
| | Deeg, Niklas | 477 | 1,0 | | | 1,0 | 128 | Hatzebruch, Volker | **a** |
| | | | | | 1,0 | 2,0 | 383 | Klaus, Jürgen | **e** |
| | | **2975** | **10,0** | **0,0** | **2,0** | **14,0** | **2997** | | |

44; J. Klaus für V. Hatzebruch nach 16 Wurf; F. Weiskopf für G. Elster nach 60 Wurf

| 30 | KSV Bischofsheim 2 | | **6,0** | | **:** | **2,0** | | SG Neuenh./Freiger. 1 | |
|---|---|---|---|---|---|---|---|---|---|
| | | Kegel | SP | MP | MP | SP | Kegel | | |
| | Bender, Klaus | 506 | 3,0 | 1,0 | | 1,0 | 487 | Schäfer, Thorsten | |
| | Haberler, Karl | 487 | 4,0 | 1,0 | | 0,0 | 397 | Lindofsky, Thomas | |
| | Zinkan-Heck, Frederik | 472 | 0,0 | | 1,0 | 4,0 | 509 | Schlachte, Thomas | |
| | Reuter, Reiner | 462 | 2,0 | | 1,0 | 2,0 | 477 | Simon, Bernhard | |
| | Kaufmann, Werner | 452 | 3,0 | 1,0 | | 1,0 | 435 | Thoma, Thilo | |
| | Lippert, Uwe | 489 | 3,0 | 1,0 | | 1,0 | 485 | Piper, Robert | |
| | | **2868** | **15,0** | **2,0** | **0,0** | **9,0** | **2790** | | |

# Hessischer Kegler- und Bowling Verband e.V.

**Spielleitung:** Köhler, Margit (sektionssportwart-classic@hkbv-ev.de); **T** 06152-9878922
**Ligaleitung:** Liebold, Holger (bezirkssportwart.bez3-classic@hkbv-ev.de); **T** 06105-707487; **M** 0151-25377236
**Stand:** 08.11.2026

## Saison 2026-27 / Männer / Gruppenliga 2 / 6. Spieltag / Schnittliste ( Auswärts )

| Pl | Spieler | Klub | AK | Sp | Ausw-Ø | Sp | Heim-Ø | Sp | Gesamt-Ø | Best | MP |
|---|---|---|---|---|---|---|---|---|---|---|---|
| 1 | Juric, Antun | Grün-Weiss Offenbach | Männer | 2 | 582,00 | 2 | 563,00 | 4 | 572,50 | 599 | 3,0 |
| 2 | Röber, Pascal | VWSK Wiesbaden | Männer | 3 | 581,33 | 2 | 563,50 | 5 | 574,20 | 600 | 5,0 |
| 3 | Regenfuß, Norbert | Grün-Weiss Offenbach | Sen A m | 1 | 577,00 | 3 | 543,00 | 4 | 551,50 | 577 | 3,0 |
| 4 | Krüger, Dennis | VWSK Wiesbaden | Sen A m | 1 | 572,00 | 0 | 0,00 | 1 | 572,00 | 572 | 1,0 |
| 5 | Albert, Niklas | KSV Bischofsheim | Männer | 1 | 565,00 | 2 | 536,00 | 3 | 545,67 | 565 | 3,0 |
| 6 | Frahler, Tobias | Grün-Weiss Offenbach | Männer | 3 | 564,33 | 3 | 564,67 | 6 | 564,50 | 583 | 6,0 |
| 7 | Scheich, Jens | SG KMH Untermain | Männer | 3 | 560,67 | 1 | 537,00 | 4 | 554,75 | 602 | 4,0 |
| 8 | Schmitt, Tom-Erik | SG Praunheim | U23 m | 3 | 557,00 | 3 | 509,33 | 6 | 533,17 | 569 | 5,0 |
| 9 | Schütze, Lars | TuS Schwanheim | Sen A m | 2 | 555,50 | 3 | 527,67 | 5 | 538,80 | 570 | 4,0 |
| 10 | Hoffmann, Benjamin | TuS Schwanheim | Männer | 3 | 552,67 | 3 | 572,00 | 6 | 562,33 | 597 | 4,0 |
| 11 | Stricker, Reiner | SG Sachsenhausen | Sen B m | 2 | 550,50 | 4 | 542,00 | 6 | 544,83 | 577 | 6,0 |
| 12 | Sinnß, Thomas | KSC Hainstadt | Sen B m | 1 | 549,00 | 0 | 0,00 | 1 | 549,00 | 549 | 1,0 |
| 13 | Frahler, Helmuth | Grün-Weiss Offenbach | Sen A m | 2 | 548,00 | 2 | 555,00 | 4 | 551,50 | 566 | 1,0 |
| 14 | Bredlow, Moritz | VWSK Wiesbaden | U19 m | 3 | 546,67 | 3 | 544,33 | 6 | 545,50 | 564 | 5,0 |
| 15 | Reisenbüchler, Lukas | SG KMH Untermain | Männer | 2 | 546,00 | 0 | 0,00 | 2 | 546,00 | 572 | 1,0 |
| 16 | Fleckenstein, Luis | SG KMH Untermain | U19 m | 1 | 544,00 | 2 | 508,50 | 3 | 520,33 | 544 | 1,0 |
| 17 | Weil, Richard | SG Sachsenhausen | Männer | 1 | 543,00 | 1 | 548,00 | 2 | 545,50 | 548 | 2,0 |
| 18 | Haueisen, Uwe | KSV Bischofsheim | Sen B m | 1 | 542,00 | 0 | 0,00 | 1 | 542,00 | 542 | 1,0 |
| 19 | Wiechmann, Ralf | Grün-Weiss Offenbach | Sen A m | 2 | 541,50 | 2 | 553,00 | 4 | 547,25 | 553 | 3,0 |
| 20 | Rast, Thorsten | SG Mühlheim | Sen B m | 3 | 539,67 | 3 | 532,67 | 6 | 536,17 | 564 | 6,0 |
| 21 | Vuko, Filip | Grün-Weiss Offenbach | Sen A m | 3 | 539,00 | 3 | 565,67 | 6 | 552,33 | 582 | 4,0 |
| 22 | Ripberger, Manfred | Grün-Weiss Offenbach | Sen B m | 3 | 537,33 | 3 | 560,67 | 6 | 549,00 | 569 | 5,0 |
| 23 | Söder, Michael | TuS Schwanheim | Sen A m | 1 | 537,00 | 0 | 0,00 | 1 | 537,00 | 537 | 0,0 |
| 24 | Tanz, Alexander | VWSK Wiesbaden | Sen A m | 1 | 537,00 | 1 | 511,00 | 2 | 524,00 | 537 | 0,0 |
| 25 | Haas, Thomas | VWSK Wiesbaden | Sen A m | 2 | 536,00 | 2 | 548,50 | 4 | 542,25 | 567 | 3,0 |
| 26 | Piper, Robert | SG Neuenh./Freiger. | Männer | 4 | 535,50 | 2 | 558,50 | 6 | 543,17 | 585 | 2,0 |
| 27 | Hesse, Jürgen | VWSK Wiesbaden | Sen B m | 1 | 534,00 | 1 | 507,00 | 2 | 520,50 | 534 | 1,0 |
| 28 | Koch, Pierre-Maurice | SG Sachsenhausen | Männer | 2 | 530,50 | 4 | 545,25 | 6 | 540,33 | 559 | 4,0 |
| 29 | Heinemann, Denis | KSC Hainstadt | Männer | 1 | 527,00 | 0 | 0,00 | 1 | 527,00 | 527 | 1,0 |
| 30 | Schmitt, Frank | SG Praunheim | Sen A m | 2 | 526,50 | 1 | 518,00 | 3 | 523,67 | 530 | 1,0 |
| 31 | Matthes, Kai | SG Sachsenhausen | Männer | 1 | 525,00 | 3 | 543,33 | 4 | 538,75 | 553 | 4,0 |
| 32 | Erfurt, Sascha | SG Sachsenhausen | Männer | 2 | 524,00 | 4 | 542,25 | 6 | 536,17 | 555 | 6,0 |
| 33 | Röhrig, Stefan | SG Mühlheim | Sen A m | 2 | 522,00 | 3 | 531,00 | 5 | 527,40 | 542 | 4,0 |
| 34 | Deeg, Michael | SG Praunheim | Sen B m | 3 | 522,00 | 3 | 526,67 | 6 | 524,33 | 579 | 4,0 |
| 35 | Dionysius, Sven | VWSK Wiesbaden | Männer | 3 | 521,33 | 3 | 548,00 | 6 | 534,67 | 564 | 3,0 |
| 36 | Aulbach, Stephan | SG Mühlheim | Sen A m | 1 | 521,00 | 3 | 496,33 | 4 | 502,50 | 521 | 1,0 |
| 37 | Schäfer, Thorsten | SG Neuenh./Freiger. | Sen A m | 3 | 520,33 | 1 | 457,00 | 4 | 504,50 | 540 | 1,0 |
| 38 | Haberler, Karl | KSV Bischofsheim | Sen B m | 2 | 519,00 | 2 | 490,00 | 4 | 504,50 | 539 | 2,0 |
| 39 | Piehler, Christian | SG Praunheim | Sen A m | 2 | 518,00 | 1 | 479,00 | 3 | 505,00 | 532 | 2,0 |
| 40 | Sinsel, Andreas | KSC Hainstadt | Sen A m | 3 | 516,00 | 2 | 565,00 | 5 | 535,60 | 589 | 4,0 |
| 41 | Sinsel, Hans-Günter | KSC Hainstadt | Sen A m | 3 | 515,67 | 3 | 568,00 | 6 | 541,83 | 621 | 3,0 |
| 42 | Rusak, Nikola | SG Mühlheim | Männer | 2 | 514,50 | 2 | 514,50 | 4 | 514,50 | 532 | 3,0 |
| 43 | Gottschalk, Sören | KSC Hainstadt | Männer | 2 | 513,50 | 2 | 550,50 | 4 | 532,00 | 551 | 3,0 |
| 44 | Deeg, Niklas | SG Praunheim | Männer | 2 | 513,00 | 3 | 492,67 | 5 | 500,80 | 528 | 2,0 |
| 45 | Keiderling, Nico | KSV Bischofsheim | Männer | 1 | 513,00 | 0 | 0,00 | 1 | 513,00 | 513 | 0,0 |
| 46 | Krüger, Marius | VWSK Wiesbaden | U19 m | 1 | 512,00 | 1 | 550,00 | 2 | 531,00 | 550 | 1,0 |
| 47 | Piehler, Constantin | SG Praunheim | U23 m | 3 | 509,00 | 3 | 493,67 | 6 | 501,33 | 523 | 1,0 |
| 48 | Trajgerman, Wolfgang | KSC Hainstadt | Sen B m | 2 | 508,50 | 2 | 532,00 | 4 | 520,25 | 536 | 0,0 |
| 49 | Lippert, Uwe | KSV Bischofsheim | Sen A m | 3 | 508,33 | 3 | 498,00 | 6 | 503,17 | 532 | 4,0 |
| 50 | Simon, Bernhard | SG Neuenh./Freiger. | Sen C m | 3 | 508,00 | 2 | 530,00 | 5 | 516,80 | 551 | 2,0 |

SCHREINEREI
SPANNDECKEN
Stefan Hein

**Sie finden uns:**
Johann-Dahlem-Straße 64
63814 Mainaschaff
Telefon 06021-443844
www.schreinerei-hein.com

# Hessischer Kegler- und Bowling Verband e.V. - Bezirk 1

**Spielleitung:** Hock, Ralf (bezirkssportwart.bez1-classic@hkbv-ev.de); **M** 01709620397
**Ligaleitung:** Kraus, Otmar (kraus@kvaschaffenburg.de); **T** 09372-9474634; **F** 09372-9475499
**Stand:** 08.11.2026

## Saison 2026-27 / Gemischt / Bezirksliga (X-Bez-1) / 6. Spieltag / Spielplan

| Nr | Datum / Zeit | | | Gastgeber | Gast | Ergebnis |
|---|---|---|---|---|---|---|
| 26 | Sa | 07.11.2026 | 16:30 | Einigkeit Nilkheim 2 | FC Oberafferbach 1 - MIX | 3,0 : 3,0 |
| 27 | Sa | 07.11.2026 | 16:45 | EK Heigenbrücken 2 | KC Gemütlichkeit Schaafheim 1 | 2,0 : 4,0 |
| 28 | Sa | 07.11.2026 | 16:30 | KSC Frammersbach 3 | SG Strietwald 1 | 5,0 : 1,0 |
| 29 | So | 08.11.2026 | 09:30 | TV Haibach 1 - MIX | Alle Neun Schweinheim 1 - MIX | 4,0 : 2,0 |
| 30 | Sa | 07.11.2026 | 17:00 | Bahnfrei Damm 3 | SG Sulzbach-Niedernberg 1 | 6,0 : 0,0 |

## Saison 2026-27 / Gemischt / Bezirksliga (X-Bez-1) / 6. Spieltag / Tabelle ( Gesamt )

| | | | Gesamt | | | Heim | | | Auswärts | | |
|---|---|---|---|---|---|---|---|---|---|---|---|
| Pl | Mannschaft | Kreis | Sp | TP | MP | Sp | TP | MP | Sp | TP | MP |
| 1 | Bahnfrei Damm 3 | BZ1 | 6 | 12 - 0 | 30,0 | 3 | 6 - 0 | 16,0 | 3 | 6 - 0 | 14,0 |
| 2 | KSC Frammersbach 3 | BZ1 | 6 | 10 - 2 | 27,0 | 4 | 6 - 2 | 16,0 | 2 | 4 - 0 | 11,0 |
| 3 | KC Gemütlichkeit Schaafheim 1 | BZ1 | 5 | 6 - 4 | 17,0 | 3 | 4 - 2 | 11,0 | 2 | 2 - 2 | 6,0 |
| 4 | Alle Neun Schweinheim 1 - MIX | BZ1 | 6 | 6 - 6 | 17,0 | 3 | 4 - 2 | 10,0 | 3 | 2 - 4 | 7,0 |
| 5 | TV Haibach 1 - MIX | BZ1 | 6 | 6 - 6 | 16,0 | 3 | 4 - 2 | 8,0 | 3 | 2 - 4 | 8,0 |
| 6 | SG Sulzbach-Niedernberg 1 | BZ1 | 6 | 5 - 7 | 15,0 | 2 | 4 - 0 | 10,0 | 4 | 1 - 7 | 5,0 |
| 7 | FC Oberafferbach 1 - MIX | BZ1 | 5 | 4 - 6 | 13,0 | 2 | 3 - 1 | 7,0 | 3 | 1 - 5 | 6,0 |
| 8 | EK Heigenbrücken 2 | BZ1 | 6 | 4 - 8 | 17,0 | 3 | 4 - 2 | 12,0 | 3 | 0 - 6 | 5,0 |
| 9 | Einigkeit Nilkheim 2 | BZ1 | 6 | 3 - 9 | 11,0 | 3 | 3 - 3 | 9,0 | 3 | 0 - 6 | 2,0 |
| 10 | SG Strietwald 1 | BZ1 | 6 | 2 - 10 | 11,0 | 3 | 2 - 4 | 8,0 | 3 | 0 - 6 | 3,0 |

## Saison 2026-27 / Gemischt / Bezirksliga (X-Bez-1) / 6. Spieltag / Spieltagbester ( Heim )

| Spieler | Mannschaft | Kegel | Abr |
|---|---|---|---|
| Büttner, Andreas | Bahnfrei Damm 3 | 606 | 216 |
| Glanz, Philipp | TV Haibach 1 - MIX | 595 | 204 |
| Liebler, Hans Günter | Bahnfrei Damm 3 | 574 | 211 |
| Liebler, Ralf | Bahnfrei Damm 3 | 572 | 206 |
| Wagner, Armin | KSC Frammersbach 3 | 567 | 180 |
| Brauburger, Jonas | Bahnfrei Damm 3 | 566 | 195 |
| Gries, Paul | Einigkeit Nilkheim 2 | 553 | 200 |
| Sternheimer, Felix | EK Heigenbrücken 2 | 548 | 171 |
| Rieger, Siegfried | Einigkeit Nilkheim 2 | 543 | 171 |
| Fuchs, Oliver | TV Haibach 1 - MIX | 537 | 162 |

## Saison 2026-27 / Gemischt / Bezirksliga (X-Bez-1) / 6. Spieltag / Spieltagbester ( Ausw )

| Spieler | Mannschaft | Kegel | Abr |
|---|---|---|---|
| Hesbacher, Sebastian | KC Gemütlichkeit Schaafheim 1 | 627 | 220 |
| Schmitt, Volker | SG Sulzbach-Niedernberg 1 | 569 | 197 |
| Klug, Marcel | SG Sulzbach-Niedernberg 1 | 556 | 168 |
| Brendel, Tobias | FC Oberafferbach 1 - MIX | 547 | 190 |
| Seitz, Konstantin | SG Sulzbach-Niedernberg 1 | 543 | 184 |
| Hock, Simon | Alle Neun Schweinheim 1 - MIX | 541 | 174 |
| Maidhof, Isabel | Alle Neun Schweinheim 1 - MIX | 531 | 176 |
| Draxler, Hans-Albert | KC Gemütlichkeit Schaafheim 1 | 531 | 174 |
| Steigerwald, Henrik | SG Sulzbach-Niedernberg 1 | 530 | 159 |
| Seitner, Dominic | SG Strietwald 1 | 529 | 139 |

## Saison 2026-27 / Gemischt / Bezirksliga (X-Bez-1) / 6. Spieltag / Rekorde

| Rekord | Name | Ergebnis | Datum | Spielort |
|---|---|---|---|---|
| Mannschaft Heim | Bahnfrei Damm 3 | 2318 | 07.11.2026 | Kegelzentrum Aschaffenburg-Damm |
| Mannschaft Auswärts | KSC Frammersbach 3 | 2202 | 27.09.2026 | Kultur u. Sporthalle Haibach |
| Spieler Heim | Bielesch, Volker | 617 | 19.09.2026 | Kegelzentrum Aschaffenburg-Damm |
| Spieler Auswärts | Hesbacher, Sebastian | 627 | 07.11.2026 | Keglerheim Einigkeit |

# Hessischer Kegler- und Bowling Verband e.V. - Bezirk 1

**Spielleitung:** Hock, Ralf (bezirkssportwart.bez1-classic@hkbv-ev.de); **M** 01709620397
**Ligaleitung:** Kraus, Otmar (kraus@kvaschaffenburg.de); **T** 09372-9474634; **F** 09372-9475499
**Stand:** 08.11.2026

## Saison 2026-27 / Gemischt / Bezirksliga (X-Bez-1) / 6. Spieltag / Ergebnisübersicht

| | | | | | | | | |
|---|---|---|---|---|---|---|---|---|
| 26 | Einigkeit Nilkheim 2 | | **3,0** | | **:** | **3,0** | | FC Oberafferbach 1 - MIX |
| | | Kegel | SP | MP | MP | SP | Kegel | |
| | Gries, Paul | 553 | 3,0 | 1,0 | | 1,0 | 508 | Kinzel, Vanessa |
| | Schwind, Frank | 521 | 1,0 | | 1,0 | 3,0 | 547 | Brendel, Tobias |
| | Wallendorf, Thomas | 501 | 2,0 | | 1,0 | 2,0 | 503 | Walther, Peter |
| | Rieger, Siegfried | 543 | 1,5 | | 1,0 | 2,5 | 515 | Schmitz, Christian |
| | | **2118** | **7,5** | **2,0** | **0,0** | **8,5** | **2073** | |
| 27 | EK Heigenbrücken 2 | | **2,0** | | **:** | **4,0** | | KC Gemütlichkeit Schaafheim 1 |
| | | Kegel | SP | MP | MP | SP | Kegel | |
| | Fleckenstein, Stefan | 528 | 3,0 | 1,0 | | 1,0 | 499 | Grellert, Peter |
| | Hennig, Carl | 521 | 2,0 | | 1,0 | 2,0 | 531 | Draxler, Hans-Albert |
| | Geiter, Sören | 533 | 4,0 | 1,0 | | 0,0 | 489 | Herzog, Daniel |
| | Sternheimer, Felix | 548 | 0,0 | | 1,0 | 4,0 | 627 | Hesbacher, Sebastian |
| | | **2130** | **9,0** | **0,0** | **2,0** | **7,0** | **2146** | |
| 28 | KSC Frammersbach 3 | | **5,0** | | **:** | **1,0** | | SG Strietwald 1 |
| | | Kegel | SP | MP | MP | SP | Kegel | |
| | Weiß, Daniel | 535 | 3,5 | 1,0 | | 0,5 | 488 | Kunkel, Stephan |
| | Kirsch, Ronald | 530 | 2,0 | 1,0 | | 2,0 | 490 | Häusler, Thomas |
| | Wagner, Armin | 567 | 4,0 | 1,0 | | 0,0 | 529 | Seitner, Dominic |
| | Karl, Lukas | 514 | 2,0 | | 1,0 | 2,0 | 517 | Schuldes, Walter |
| | | **2146** | **11,5** | **2,0** | **0,0** | **4,5** | **2024** | |
| 29 | TV Haibach 1 - MIX | | **4,0** | | **:** | **2,0** | | Alle Neun Schweinheim 1 - MIX |
| | | Kegel | SP | MP | MP | SP | Kegel | |
| | Sauer, Jürgen | 496 | 2,0 | 1,0 | | 2,0 | 481 | Rickert, Karl-Heinz |
| | Glanz, Philipp | 595 | 4,0 | 1,0 | | 0,0 | 512 | Hartlieb, Florian |
| | Fuchs, Oliver | 537 | 2,0 | | 1,0 | 2,0 | 541 | Hock, Simon |
| **a** | Biewer, Matthias | 117 | 0,0 | | 1,0 | 3,0 | 531 | Maidhof, Isabel |
| **e** | Ott, Gerda | 356 | 1,0 | | | | | |
| | | **2101** | **9,0** | **2,0** | **0,0** | **7,0** | **2065** | |
| Glanz Philipp Pers. Bestleistung 595 Holz.; G. Ott für M. Biewer nach 43 Wurf | | | | | | | | |
| 30 | Bahnfrei Damm 3 | | **6,0** | | **:** | **0,0** | | SG Sulzbach-Niedernberg 1 |
| | | Kegel | SP | MP | MP | SP | Kegel | |
| | Liebler, Ralf | 572 | 3,0 | 1,0 | | 1,0 | 556 | Klug, Marcel |
| | Liebler, Hans Günter | 574 | 2,0 | 1,0 | | 2,0 | 569 | Schmitt, Volker |
| | Büttner, Andreas | 606 | 3,0 | 1,0 | | 1,0 | 543 | Seitz, Konstantin |
| | Brauburger, Jonas | 566 | 3,0 | 1,0 | | 1,0 | 530 | Steigerwald, Henrik |
| | | **2318** | **11,0** | **2,0** | **0,0** | **5,0** | **2198** | |

# Hessischer Kegler- und Bowling Verband e.V. - Bezirk 1

**Spielleitung:** Hock, Ralf (bezirkssportwart.bez1-classic@hkbv-ev.de); **M** 01709620397
**Ligaleitung:** Kraus, Otmar (kraus@kvaschaffenburg.de); **T** 09372-9474634; **F** 09372-9475499
**Stand:** 08.11.2026

## Saison 2026-27 / Gemischt / Bezirksliga (X-Bez-1) / 6. Spieltag / Schnittliste ( Auswärts )

| Pl | Spieler | Klub | AK | Sp | Ausw-Ø | Sp | Heim-Ø | Sp | Gesamt-Ø | Best | MP |
|---|---|---|---|---|---|---|---|---|---|---|---|
| 1 | Hesbacher, Sebastian | KC Gemütlichkeit Schaafheim | Männer | 2 | 604,50 | 3 | 555,00 | 5 | 574,80 | 627 | 5,0 |
| 2 | Kempf, Alexander | Einigkeit Nilkheim | Männer | 1 | 588,00 | 1 | 550,00 | 2 | 569,00 | 588 | 1,0 |
| 3 | Geiter, Sören | EK Heigenbrücken | Männer | 2 | 577,50 | 2 | 548,00 | 4 | 562,75 | 580 | 4,0 |
| 4 | Steigerwald, Jürgen | EK Heigenbrücken | Sen B m | 1 | 563,00 | 1 | 525,00 | 2 | 544,00 | 563 | 1,0 |
| 5 | Krebs, Alexander | KSC Frammersbach | Männer | 1 | 561,00 | 0 | 0,00 | 1 | 561,00 | 561 | 1,0 |
| 6 | Brendel, Tobias | FC Oberafferbach | Männer | 3 | 559,00 | 2 | 553,50 | 5 | 556,80 | 594 | 4,0 |
| 7 | Weiß, Daniel | KSC Frammersbach | Männer | 2 | 559,00 | 4 | 540,00 | 6 | 546,33 | 594 | 4,0 |
| 8 | Wagner, Armin | KSC Frammersbach | Sen B m | 2 | 558,00 | 3 | 558,67 | 5 | 558,40 | 594 | 4,0 |
| 9 | Klug, Marcel | SG Sulzbach-Niedernberg | Männer | 3 | 551,67 | 2 | 521,50 | 5 | 539,60 | 560 | 2,0 |
| 10 | Schmitt, Volker | SG Sulzbach-Niedernberg | Sen A m | 4 | 546,00 | 2 | 566,50 | 6 | 552,83 | 600 | 3,0 |
| 11 | Hock, Simon | Alle Neun Schweinheim | Männer | 3 | 545,67 | 3 | 570,33 | 6 | 558,00 | 601 | 6,0 |
| 12 | Brauburger, Jonas | Bahnfrei Damm | Männer | 1 | 545,00 | 2 | 562,50 | 3 | 556,67 | 566 | 2,0 |
| 13 | Eisenhardt, Janick | KSC Frammersbach | Männer | 1 | 543,00 | 0 | 0,00 | 1 | 543,00 | 543 | 1,0 |
| 14 | Liebler, Ralf | Bahnfrei Damm | Männer | 2 | 540,00 | 1 | 572,00 | 3 | 550,67 | 572 | 3,0 |
| 15 | Liebler, Hans Günter | Bahnfrei Damm | Sen C m | 3 | 535,00 | 3 | 580,67 | 6 | 557,83 | 600 | 6,0 |
| 16 | Karl, Lukas | KSC Frammersbach | U19 m | 1 | 532,00 | 2 | 524,50 | 3 | 527,00 | 535 | 1,0 |
| 17 | Seitner, Dominic | SG Strietwald | Männer | 3 | 531,33 | 3 | 559,33 | 6 | 545,33 | 574 | 3,0 |
| 18 | Draxler, Hans-Albert | KC Gemütlichkeit Schaafheim | Sen B m | 1 | 531,00 | 1 | 515,00 | 2 | 523,00 | 531 | 1,0 |
| 19 | Steigerwald, Henrik | SG Sulzbach-Niedernberg | Männer | 4 | 529,00 | 2 | 569,00 | 6 | 542,33 | 584 | 2,0 |
| 20 | Laufer, Benedikt | FC Oberafferbach | U19 m | 2 | 527,50 | 0 | 0,00 | 2 | 527,50 | 531 | 0,0 |
| 21 | Sternheimer, Felix | EK Heigenbrücken | Männer | 2 | 527,00 | 3 | 543,67 | 5 | 537,00 | 555 | 3,0 |
| 22 | Schwind, Frank | Einigkeit Nilkheim | Sen A m | 3 | 524,67 | 3 | 529,33 | 6 | 527,00 | 563 | 2,0 |
| 23 | Fuchs, Oliver | TV Haibach | Sen A m | 3 | 522,67 | 3 | 538,67 | 6 | 530,67 | 552 | 2,0 |
| 24 | Glanz, Philipp | TV Haibach | Männer | 3 | 521,67 | 3 | 579,67 | 6 | 550,67 | 595 | 4,0 |
| 25 | Weinkauf, Torben | KC Gemütlichkeit Schaafheim | Männer | 1 | 520,00 | 3 | 540,33 | 4 | 535,25 | 560 | 3,0 |
| 26 | Kehrer, Niklas | Bahnfrei Damm | Männer | 3 | 518,00 | 1 | 554,00 | 4 | 527,00 | 554 | 1,0 |
| 27 | Kinzel, Vanessa | FC Oberafferbach | Frauen | 3 | 517,67 | 2 | 528,00 | 5 | 521,80 | 539 | 1,0 |
| 28 | Schüßler, Andreas | SG Sulzbach-Niedernberg | Männer | 2 | 517,00 | 2 | 525,00 | 4 | 521,00 | 541 | 1,0 |
| 29 | Seitz, Konstantin | SG Sulzbach-Niedernberg | Männer | 3 | 516,33 | 0 | 0,00 | 3 | 516,33 | 543 | 1,0 |
| 30 | Bilz, Roland | Einigkeit Nilkheim | Sen B m | 1 | 516,00 | 0 | 0,00 | 1 | 516,00 | 516 | 0,0 |
| 31 | Schmitz, Christian | FC Oberafferbach | Sen C m | 1 | 515,00 | 2 | 546,50 | 3 | 536,00 | 549 | 3,0 |
| 32 | Gries, Paul | Einigkeit Nilkheim | Sen B m | 3 | 514,33 | 3 | 543,00 | 6 | 528,67 | 563 | 3,0 |
| 33 | Hartlieb, Florian | Alle Neun Schweinheim | Männer | 1 | 512,00 | 2 | 454,00 | 3 | 473,33 | 512 | 0,0 |
| 34 | Maidhof, Isabel | Alle Neun Schweinheim | Frauen | 3 | 511,67 | 2 | 518,00 | 5 | 514,20 | 534 | 1,0 |
| 35 | Biewer, Matthias | TV Haibach | Sen B m | 1 | 511,00 | 0 | 0,00 | 1 | 511,00 | 511 | 0,0 |
| 36 | Wallendorf, Thomas | Einigkeit Nilkheim | Sen B m | 3 | 510,67 | 3 | 509,00 | 6 | 509,83 | 534 | 1,0 |
| 37 | Brandmüller, Reinhold | SG Strietwald | Sen C m | 1 | 509,00 | 0 | 0,00 | 1 | 509,00 | 509 | 0,0 |
| 38 | Suffel, Ralf | Einigkeit Nilkheim | Sen A m | 1 | 509,00 | 0 | 0,00 | 1 | 509,00 | 509 | 0,0 |
| 39 | Staab, Steffen | Alle Neun Schweinheim | Männer | 2 | 506,00 | 3 | 518,33 | 5 | 513,40 | 551 | 3,0 |
| 40 | Staub, Alexander | EK Heigenbrücken | Männer | 2 | 503,00 | 1 | 530,00 | 3 | 512,00 | 551 | 2,0 |
| 41 | Sauer, Jürgen | TV Haibach | Sen A m | 3 | 503,00 | 2 | 503,00 | 5 | 503,00 | 526 | 3,0 |
| 42 | König, Dietmar | KSC Frammersbach | Sen A m | 1 | 503,00 | 2 | 567,00 | 3 | 545,67 | 572 | 2,0 |
| 43 | Götze, Philipp | EK Heigenbrücken | U19 m | 1 | 502,00 | 0 | 0,00 | 1 | 502,00 | 502 | 0,0 |
| 44 | Büttner, Andreas | Bahnfrei Damm | Männer | 2 | 502,00 | 1 | 606,00 | 3 | 536,67 | 606 | 2,0 |
| 45 | Schuldes, Walter | SG Strietwald | Sen B m | 3 | 500,33 | 3 | 527,00 | 6 | 513,67 | 537 | 3,0 |
| 46 | Imhof, Janek | EK Heigenbrücken | U23 m | 2 | 500,00 | 1 | 476,00 | 3 | 492,00 | 514 | 1,0 |
| 47 | Pfister, Leon | Bahnfrei Damm | U23 m | 1 | 499,00 | 2 | 541,00 | 3 | 527,00 | 571 | 2,0 |
| 48 | Kunkel, Stephan | SG Strietwald | Sen B m | 3 | 497,67 | 3 | 517,33 | 6 | 507,50 | 553 | 3,0 |
| 49 | Walther, Peter | FC Oberafferbach | Sen C m | 3 | 496,33 | 1 | 537,00 | 4 | 506,50 | 537 | 3,0 |
| 50 | Häusler, Thomas | SG Strietwald | Sen B m | 1 | 490,00 | 1 | 490,00 | 2 | 490,00 | 490 | 0,0 |

Wir suchen dich!

Jetzt bewerben

# Zerspanungsmechaniker / CNC-Fräser / CNC-Dreher (m/w/d)

**Ab sofort**
**Unbefristet**
**Standort: Niedernberg**

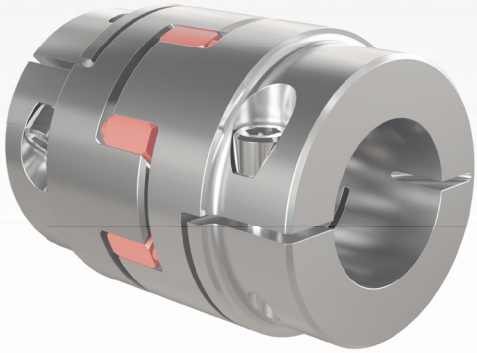

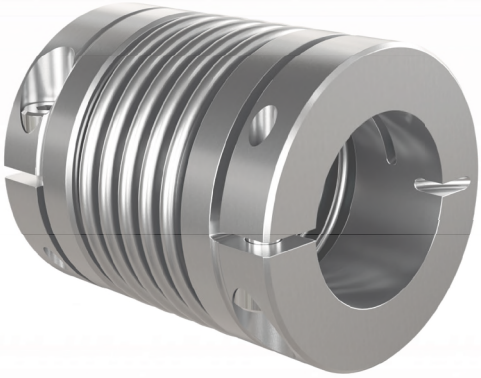

## Was dich bei uns erwartet

- Programmieren, Rüsten und Bedienen von CNC-gesteuerten Bearbeitungsmaschinen
- Nutzung vorhandener CNC-Programme und Korrektur der Programme im Bedarfsfall
- Erstellen von CNC-Programmen
- Erkennen auftretender Störfaktoren und Unterstützung bei deren Behebung
- Wirtschaftlicher Einsatz von Ressourcen, insbesondere der Werkzeuge
- Kontrolle der Maßgenauigkeit und Beschaffenheit der von Ihnen hergestellten Werkstücke

RINGSPANN®

www.ringspann-sts.de

# Hessischer Kegler- und Bowling Verband e.V. - Bezirk 1

**Spielleitung:** Hock, Ralf (bezirkssportwart.bez1-classic@hkbv-ev.de); **M** 01709620397
**Ligaleitung:** Kraus, Otmar (kraus@kvaschaffenburg.de); **T** 09372-9474634; **F** 09372-9475499
**Stand:** 08.11.2026

## Saison 2026-27 / Gemischt / A-Liga 1 (X-AL1-1) / 6. Spieltag / Spielplan

| Nr | Datum / Zeit | | | Gastgeber | Gast | Ergebnis |
|---|---|---|---|---|---|---|
| 16 | So | 08.11.2026 | 13:45 | DJK Blau-Weiß Münster 2 | FC Oberafferbach 2 | 3,0 : 3,0 |
| 17 | Sa | 07.11.2026 | 16:30 | KSG Hösbach-AB 2 | DJK/AN Großostheim 3 | 6,0 : 0,0 |
| 18 | Sa | 14.11.2026 | 16:45 | SKC Breuberg-Höchst 3 | Dreieck Damm 2 | Verlegt |

*Spielfrei*: FC Laufach 1, Gemütlichkeit Mömlingen 2

## Saison 2026-27 / Gemischt / A-Liga 1 (X-AL1-1) / 6. Spieltag / Tabelle ( Gesamt )

| | | | Gesamt | | | Heim | | | Auswärts | | |
|---|---|---|---|---|---|---|---|---|---|---|---|
| Pl | Mannschaft | Kreis | Sp | TP | MP | Sp | TP | MP | Sp | TP | MP |
| 1 | FC Laufach 1 | BZ1 | 4 | 8 - 0 | 20,0 | 2 | 4 - 0 | 11,0 | 2 | 4 - 0 | 9,0 |
| 2 | KSG Hösbach-AB 2 | BZ1 | 4 | 7 - 1 | 18,0 | 2 | 4 - 0 | 10,0 | 2 | 3 - 1 | 8,0 |
| 3 | Dreieck Damm 2 | BZ1 | 4 | 5 - 3 | 14,0 | 2 | 3 - 1 | 9,0 | 2 | 2 - 2 | 5,0 |
| 4 | DJK Blau-Weiß Münster 2 | BZ1 | 5 | 5 - 5 | 15,0 | 3 | 3 - 3 | 9,0 | 2 | 2 - 2 | 6,0 |
| 5 | SKC Breuberg-Höchst 3 | BZ1 | 5 | 5 - 5 | 15,0 | 2 | 2 - 2 | 7,0 | 3 | 3 - 3 | 8,0 |
| 6 | FC Oberafferbach 2 | BZ1 | 4 | 2 - 6 | 8,0 | 1 | 0 - 2 | 2,0 | 3 | 2 - 4 | 6,0 |
| 7 | Gemütlichkeit Mömlingen 2 | BZ1 | 4 | 2 - 6 | 8,0 | 2 | 2 - 2 | 6,0 | 2 | 0 - 4 | 2,0 |
| 8 | DJK/AN Großostheim 3 | BZ1 | 4 | 0 - 8 | 4,0 | 3 | 0 - 6 | 4,0 | 1 | 0 - 2 | 0,0 |

## Saison 2026-27 / Gemischt / A-Liga 1 (X-AL1-1) / 6. Spieltag / Spieltagbester ( Heim )

| Spieler | Mannschaft | Kegel | Abr |
|---|---|---|---|
| Witzel, Patrick | DJK Blau-Weiß Münster 2 | 557 | 193 |
| Herbert, Benjamin | KSG Hösbach-AB 2 | 531 | 176 |
| Büttner, Tobias | KSG Hösbach-AB 2 | 522 | 158 |
| Becker, Klaus | KSG Hösbach-AB 2 | 511 | 157 |
| Dollheimer, Beate | DJK Blau-Weiß Münster 2 | 504 | 165 |
| Dollheimer, Hans-Peter | DJK Blau-Weiß Münster 2 | 484 | 138 |
| Sauer, Alexander | KSG Hösbach-AB 2 | 484 | 124 |
| Oestreicher, Günter | DJK Blau-Weiß Münster 2 | 419 | 95 |
| Schuck, Julian | FC Oberafferbach 2 | 0 | 0 |
| Laufer, Benedikt | FC Oberafferbach 2 | 0 | 0 |

## Saison 2026-27 / Gemischt / A-Liga 1 (X-AL1-1) / 6. Spieltag / Spieltagbester ( Ausw )

| Spieler | Mannschaft | Kegel | Abr |
|---|---|---|---|
| Schuck, Julian | FC Oberafferbach 2 | 530 | 156 |
| Rapp, Luca | DJK/AN Großostheim 3 | 509 | 150 |
| Laufer, Benedikt | FC Oberafferbach 2 | 488 | 132 |
| Zimmermann, Christian | FC Oberafferbach 2 | 486 | 122 |
| Barthelmes, Lars | DJK/AN Großostheim 3 | 461 | 140 |
| Boegel, Ludwig | DJK/AN Großostheim 3 | 435 | 132 |
| Boegel, Bernhard | DJK/AN Großostheim 3 | 421 | 101 |
| Prochaska, Luca | FC Oberafferbach 2 | 350 | 94 |
| Witzel, Patrick | DJK Blau-Weiß Münster 2 | 0 | 0 |
| Dollheimer, Beate | DJK Blau-Weiß Münster 2 | 0 | 0 |

## Saison 2026-27 / Gemischt / A-Liga 1 (X-AL1-1) / 6. Spieltag / Rekorde

| Rekord | Name | Ergebnis | Datum | Spielort |
|---|---|---|---|---|
| Mannschaft Heim | FC Oberafferbach 2 | 2087 | 19.09.2026 | FCO Sportheim |
| Mannschaft Auswärts | FC Laufach 1 | 2157 | 19.09.2026 | FCO Sportheim |
| Spieler Heim | Brendel, Tobias | 595 | 19.09.2026 | FCO Sportheim |
| Spieler Auswärts | Zörner, Ronny | 588 | 03.10.2026 | Sporthalle Laufach |

# Hessischer Kegler- und Bowling Verband e.V. - Bezirk 1

**Spielleitung:** Hock, Ralf (bezirkssportwart.bez1-classic@hkbv-ev.de); **M** 01709620397
**Ligaleitung:** Kraus, Otmar (kraus@kvaschaffenburg.de); **T** 09372-9474634; **F** 09372-9475499
**Stand:** 08.11.2026

## Saison 2026-27 / Gemischt / A-Liga 1 (X-AL1-1) / 6. Spieltag / Ergebnisübersicht

| | | | | | | | | |
|---|---|---|---|---|---|---|---|---|
| 16 | DJK Blau-Weiß Münster 2 | | **3,0** | | **:** | **3,0** | | FC Oberafferbach 2 |
| | | Kegel | SP | MP | MP | SP | Kegel | |
| | Dollheimer, Beate | 504 | 4,0 | 1,0 | | 0,0 | 350 | Prochaska, Luca |
| | Oestreicher, Günter | 419 | 0,0 | | 1,0 | 4,0 | 488 | Laufer, Benedikt |
| | Witzel, Patrick | 557 | 1,0 | | 1,0 | 3,0 | 530 | Schuck, Julian |
| | Dollheimer, Hans-Peter | 484 | 2,0 | | 1,0 | 2,0 | 486 | Zimmermann, Christian |
| | | **1964** | **7,0** | **2,0** | **0,0** | **9,0** | **1854** | |
| 17 | KSG Hösbach-AB 2 | | **6,0** | | **:** | **0,0** | | DJK/AN Großostheim 3 |
| | | Kegel | SP | MP | MP | SP | Kegel | |
| | Herbert, Benjamin | 531 | 4,0 | 1,0 | | 0,0 | 435 | Boegel, Ludwig |
| | Sauer, Alexander | 484 | 3,0 | 1,0 | | 1,0 | 461 | Barthelmes, Lars |
| | Becker, Klaus | 511 | 3,5 | 1,0 | | 0,5 | 421 | Boegel, Bernhard |
| | Büttner, Tobias | 522 | 2,0 | 1,0 | | 2,0 | 509 | Rapp, Luca |
| | | **2048** | **12,5** | **2,0** | **0,0** | **3,5** | **1826** | |

# Hessischer Kegler- und Bowling Verband e.V. - Bezirk 1

**Spielleitung:** Hock, Ralf (bezirkssportwart.bez1-classic@hkbv-ev.de); **M** 01709620397
**Ligaleitung:** Kraus, Otmar (kraus@kvaschaffenburg.de); **T** 09372-9474634; **F** 09372-9475499
**Stand:** 08.11.2026

## Saison 2026-27 / Gemischt / A-Liga 1 (X-AL1-1) / 6. Spieltag / Schnittliste ( Auswärts )

| Pl | Spieler | Klub | AK | Sp | Ausw-Ø | Sp | Heim-Ø | Sp | Gesamt-Ø | Best | MP |
|---|---|---|---|---|---|---|---|---|---|---|---|
| 1 | Zörner, Ronny | Dreieck Damm | Männer | 1 | 588,00 | 2 | 539,00 | 3 | 555,33 | 588 | 3,0 |
| 2 | Gutwerk, Helmut | Dreieck Damm | Sen C m | 1 | 579,00 | 0 | 0,00 | 1 | 579,00 | 579 | 1,0 |
| 3 | Lebert, Nicole | FC Laufach | Frauen | 2 | 557,00 | 2 | 485,00 | 4 | 521,00 | 584 | 2,0 |
| 4 | Himmer, Patrick | KSG Hösbach-AB | Männer | 1 | 546,00 | 0 | 0,00 | 1 | 546,00 | 546 | 1,0 |
| 5 | Lebert, Marco | FC Laufach | Sen A m | 2 | 538,50 | 2 | 503,00 | 4 | 520,75 | 550 | 4,0 |
| 6 | Becker, Klaus | KSG Hösbach-AB | Sen C m | 1 | 532,00 | 2 | 504,50 | 3 | 513,67 | 532 | 3,0 |
| 7 | Schuck, Julian | FC Oberafferbach | Männer | 2 | 526,50 | 0 | 0,00 | 2 | 526,50 | 530 | 2,0 |
| 8 | Klett, Udo | FC Laufach | Sen B m | 1 | 520,00 | 1 | 503,00 | 2 | 511,50 | 520 | 1,0 |
| 9 | Seus, Udo | FC Laufach | Sen A m | 2 | 520,00 | 1 | 529,00 | 3 | 523,00 | 529 | 3,0 |
| 10 | Hassenzahl, Manuela | DJK Blau-Weiß Münster | Sen B w | 1 | 513,00 | 1 | 495,00 | 2 | 504,00 | 513 | 1,0 |
| 11 | Brandt, Kai | DJK Blau-Weiß Münster | U23 m | 1 | 512,00 | 0 | 0,00 | 1 | 512,00 | 512 | 1,0 |
| 12 | Rapp, Luca | DJK/AN Großostheim | U14 m | 1 | 509,00 | 0 | 0,00 | 1 | 509,00 | 509 | 0,0 |
| 13 | Schmitz, Christian | FC Oberafferbach | Sen C m | 1 | 507,00 | 0 | 0,00 | 1 | 507,00 | 507 | 0,0 |
| 14 | Zahn, Andreas | Gemütlichkeit Mömlingen | Sen B m | 1 | 504,00 | 1 | 457,00 | 2 | 480,50 | 504 | 1,0 |
| 15 | Wolf, Markus | DJK Blau-Weiß Münster | Männer | 1 | 503,00 | 1 | 517,00 | 2 | 510,00 | 517 | 0,0 |
| 16 | Rothermich, Nico | Gemütlichkeit Mömlingen | Männer | 2 | 499,00 | 1 | 505,00 | 3 | 501,00 | 535 | 0,0 |
| 17 | Sauer, Alexander | KSG Hösbach-AB | Sen A m | 1 | 498,00 | 2 | 481,50 | 3 | 487,00 | 498 | 2,0 |
| 18 | Kolbert, Tim | Gemütlichkeit Mömlingen | U19 m | 1 | 497,00 | 1 | 509,00 | 2 | 503,00 | 509 | 2,0 |
| 19 | Braun, Peter | SKC Breuberg-Höchst | Männer | 1 | 497,00 | 0 | 0,00 | 1 | 497,00 | 497 | 1,0 |
| 20 | Lautenschläger, Henny | SKC Breuberg-Höchst | Sen C w | 2 | 491,50 | 1 | 476,00 | 3 | 486,33 | 493 | 1,0 |
| 21 | Vogel, Martin | KSG Hösbach-AB | Sen A m | 1 | 491,00 | 0 | 0,00 | 1 | 491,00 | 491 | 1,0 |
| 22 | Laufer, Benedikt | FC Oberafferbach | U19 m | 1 | 488,00 | 0 | 0,00 | 1 | 488,00 | 488 | 1,0 |
| 23 | Zimmermann, Christian | FC Oberafferbach | Männer | 2 | 487,00 | 0 | 0,00 | 2 | 487,00 | 488 | 2,0 |
| 24 | Drechsel, Sabine | SKC Breuberg-Höchst | Sen B w | 1 | 483,00 | 1 | 507,00 | 2 | 495,00 | 507 | 2,0 |
| 25 | Schröder, Denis | Gemütlichkeit Mömlingen | Männer | 1 | 483,00 | 2 | 540,00 | 3 | 521,00 | 544 | 2,0 |
| 26 | Schäfer, Leonhard | Dreieck Damm | Sen B m | 2 | 482,00 | 2 | 483,00 | 4 | 482,50 | 500 | 2,0 |
| 27 | Schlösser, Jan | Gemütlichkeit Mömlingen | U23 m | 1 | 481,00 | 0 | 0,00 | 1 | 481,00 | 481 | 0,0 |
| 28 | Laufer, Oliver | FC Oberafferbach | Sen A m | 1 | 474,00 | 0 | 0,00 | 1 | 474,00 | 474 | 0,0 |
| 29 | Weigand, Karl-Heinz | FC Oberafferbach | Sen C m | 1 | 469,00 | 1 | 540,00 | 2 | 504,50 | 540 | 2,0 |
| 30 | Lautenschläger, Willi | SKC Breuberg-Höchst | Sen C m | 1 | 468,00 | 0 | 0,00 | 1 | 468,00 | 468 | 1,0 |
| 31 | Kuhn, Karin | SKC Breuberg-Höchst | Sen B w | 1 | 467,00 | 0 | 0,00 | 1 | 467,00 | 467 | 0,0 |
| 32 | Gries, Timo | Dreieck Damm | Männer | 2 | 466,00 | 2 | 486,00 | 4 | 476,00 | 490 | 1,0 |
| 33 | Polic, Drazen | SKC Breuberg-Höchst | Sen C m | 1 | 465,00 | 0 | 0,00 | 1 | 465,00 | 465 | 0,0 |
| 34 | Witzel, Patrick | DJK Blau-Weiß Münster | Männer | 1 | 461,00 | 2 | 513,00 | 3 | 495,67 | 557 | 0,0 |
| 35 | Barthelmes, Lars | DJK/AN Großostheim | Männer | 1 | 461,00 | 3 | 427,67 | 4 | 436,00 | 461 | 0,0 |
| 36 | Fiedler, Michael | Dreieck Damm | Sen B m | 2 | 459,50 | 1 | 444,00 | 3 | 454,33 | 464 | 0,0 |
| 37 | Herbert, Benjamin | KSG Hösbach-AB | Männer | 1 | 459,00 | 2 | 507,50 | 3 | 491,33 | 531 | 1,0 |
| 38 | Hallstein, Karin | SKC Breuberg-Höchst | Sen A w | 1 | 455,00 | 1 | 479,00 | 2 | 467,00 | 479 | 1,0 |
| 39 | Dollheimer, Hans-Peter | DJK Blau-Weiß Münster | Sen C m | 2 | 454,50 | 2 | 470,50 | 4 | 462,50 | 484 | 2,0 |
| 40 | Leitenberger, Bernd | KSG Hösbach-AB | Sen B m | 1 | 449,00 | 0 | 0,00 | 1 | 449,00 | 449 | 1,0 |
| 41 | Shriver, Joseph | Gemütlichkeit Mömlingen | U19 m | 1 | 449,00 | 1 | 500,00 | 2 | 474,50 | 500 | 0,0 |
| 42 | Florczyk, Patrick | SKC Breuberg-Höchst | Männer | 3 | 442,67 | 2 | 480,00 | 5 | 457,60 | 502 | 3,0 |
| 43 | Prochaska, Nadine | FC Oberafferbach | Frauen | 1 | 438,00 | 1 | 452,00 | 2 | 445,00 | 452 | 0,0 |
| 44 | Boegel, Ludwig | DJK/AN Großostheim | U19 m | 1 | 435,00 | 1 | 450,00 | 2 | 442,50 | 450 | 0,0 |
| 45 | Olt, Beate | SKC Breuberg-Höchst | Sen B w | 1 | 435,00 | 1 | 471,00 | 2 | 453,00 | 471 | 1,0 |
| 46 | Dollheimer, Beate | DJK Blau-Weiß Münster | Sen B w | 2 | 427,00 | 2 | 477,50 | 4 | 452,25 | 504 | 2,0 |
| 47 | Boegel, Bernhard | DJK/AN Großostheim | U19 m | 1 | 421,00 | 1 | 449,00 | 2 | 435,00 | 449 | 0,0 |
| 48 | Brendel, Eric | FC Oberafferbach | U14 m | 2 | 395,50 | 0 | 0,00 | 2 | 395,50 | 421 | 0,0 |
| 49 | Kudjer, Wolfgang | KSG Hösbach-AB | Sen B m | 1 | 383,00 | 0 | 0,00 | 1 | 383,00 | 383 | 0,0 |
| 50 | Prochaska, Luca | FC Oberafferbach | U14 m | 1 | 350,00 | 0 | 0,00 | 1 | 350,00 | 350 | 0,0 |

BERNHARD Appelmann

Autolackiererei • Karosseriebau • KFZ-Reparaturen • Abschleppdienst




**Bernhard Appelmann GmbH**
**Karosseriebau**
**Bavariastraße 32**
**63743 Aschaffenburg**
**Tel: +49 (0) 6021 / 9 11 77**
**Fax: +49 (0) 6021 / 97 01 26**
**E-Mail: info@kba-ab.de**
**www.kba-ab.de**

# Hessischer Kegler- und Bowling Verband e.V. - Bezirk 1

**Spielleitung:** Hock, Ralf (bezirkssportwart.bez1-classic@hkbv-ev.de); **M** 01709620397
**Ligaleitung:** Hock, Ralf (bezirkssportwart.bez1-classic@hkbv-ev.de); **M** 01709620397
**Stand:** 07.11.2026

## Saison 2026-27 / Gemischt / A-Liga 2 (X-AL2-1) / 6. Spieltag / Spielplan

| Nr | Datum / Zeit | | | Gastgeber | Gast | Ergebnis |
|---|---|---|---|---|---|---|
| 17 | Sa | 07.11.2026 | 13:00 | RG Goldbach 1 | FC Laufach 2 | 2,0 : 4,0 |
| 18 | Sa | 07.11.2026 | 10:15 | SKC Breuberg-Höchst 4 | DJK/AN Großostheim 2 | 1,0 : 5,0 |
| 19 | Sa | 07.11.2026 | 13:15 | Gemütlichkeit Mömlingen 3 | KSC Frammersbach 4 | 5,0 : 1,0 |

*Spielfrei*: Bfr. Kleinwallstadt 2, SG KMH Untermain 4

## Saison 2026-27 / Gemischt / A-Liga 2 (X-AL2-1) / 6. Spieltag / Tabelle ( Gesamt )

| | | | Gesamt | | | Heim | | | Auswärts | | |
|---|---|---|---|---|---|---|---|---|---|---|---|
| Pl | Mannschaft | Kreis | Sp | TP | MP | Sp | TP | MP | Sp | TP | MP |
| 1 | DJK/AN Großostheim 2 | BZ1 | 5 | 8 - 2 | 19,0 | 2 | 4 - 0 | 9,0 | 3 | 4 - 2 | 10,0 |
| 2 | Gemütlichkeit Mömlingen 3 | BZ1 | 5 | 8 - 2 | 18,0 | 4 | 6 - 2 | 14,0 | 1 | 2 - 0 | 4,0 |
| 3 | FC Laufach 2 | BZ1 | 3 | 6 - 0 | 13,0 | 0 | 0 - 0 | 0,0 | 3 | 6 - 0 | 13,0 |
| 4 | RG Goldbach 1 | BZ1 | 5 | 6 - 4 | 20,0 | 3 | 4 - 2 | 12,0 | 2 | 2 - 2 | 8,0 |
| 5 | SG KMH Untermain 4 | | 5 | 4 - 6 | 15,0 | 2 | 4 - 0 | 11,0 | 3 | 0 - 6 | 4,0 |
| 6 | Bfr. Kleinwallstadt 2 | BZ1 | 3 | 2 - 4 | 9,0 | 1 | 2 - 0 | 6,0 | 2 | 0 - 4 | 3,0 |
| 7 | KSC Frammersbach 4 | BZ1 | 4 | 2 - 6 | 10,0 | 2 | 0 - 4 | 4,0 | 2 | 2 - 2 | 6,0 |
| 8 | SKC Breuberg-Höchst 4 | BZ1 | 6 | 0 - 12 | 4,0 | 4 | 0 - 8 | 4,0 | 2 | 0 - 4 | 0,0 |

## Saison 2026-27 / Gemischt / A-Liga 2 (X-AL2-1) / 6. Spieltag / Spieltagbester ( Heim )

| Spieler | Mannschaft | Kegel | Abr |
|---|---|---|---|
| Schadt, Alfred | Gemütlichkeit Mömlingen 3 | 513 | 166 |
| Wieland, Edgar | RG Goldbach 1 | 509 | 171 |
| Fecher, Armin | RG Goldbach 1 | 494 | 150 |
| Kölsch, Anja | RG Goldbach 1 | 491 | 146 |
| Christmann, Mathias | SKC Breuberg-Höchst 4 | 482 | 144 |
| Pursche, Lothar | RG Goldbach 1 | 476 | 139 |
| Rothermich, Thomas | Gemütlichkeit Mömlingen 3 | 474 | 132 |
| Marshlick, Manuela | Gemütlichkeit Mömlingen 3 | 468 | 123 |
| Müller, Werner | SKC Breuberg-Höchst 4 | 463 | 127 |
| Schuler, Jürgen | Gemütlichkeit Mömlingen 3 | 453 | 137 |

## Saison 2026-27 / Gemischt / A-Liga 2 (X-AL2-1) / 6. Spieltag / Spieltagbester ( Ausw )

| Spieler | Mannschaft | Kegel | Abr |
|---|---|---|---|
| Grod, Günther | FC Laufach 2 | 558 | 189 |
| Rohrmeier, Udo | DJK/AN Großostheim 2 | 530 | 170 |
| Becker, Nino | DJK/AN Großostheim 2 | 515 | 159 |
| Vorbeck, Martin | KSC Frammersbach 4 | 510 | 155 |
| Dümmig, Christel | FC Laufach 2 | 498 | 150 |
| Koch, Bernd | DJK/AN Großostheim 2 | 474 | 121 |
| Rüth, Alessio | KSC Frammersbach 4 | 459 | 154 |
| Seus, Paul | FC Laufach 2 | 437 | 117 |
| Weigand, Leon | KSC Frammersbach 4 | 398 | 96 |
| Suckow, Irma | DJK/AN Großostheim 2 | 364 | 104 |

## Saison 2026-27 / Gemischt / A-Liga 2 (X-AL2-1) / 6. Spieltag / Rekorde

| Rekord | Name | Ergebnis | Datum | Spielort |
|---|---|---|---|---|
| Mannschaft Heim | SG KMH Untermain 4 | 2139 | 19.09.2026 | SV Vorwärts |
| Mannschaft Auswärts | Bfr. Kleinwallstadt 2 | 2087 | 19.09.2026 | SV Vorwärts |
| Spieler Heim | Sauer-Pelizzon, Stefan | 593 | 19.09.2026 | SV Vorwärts |
| Spieler Auswärts | Wieland, Edgar | 566 | 03.10.2026 | Heinrich-Böhm-Halle |

# Hessischer Kegler- und Bowling Verband e.V. - Bezirk 1

**Spielleitung:** Hock, Ralf (bezirkssportwart.bez1-classic@hkbv-ev.de); **M** 01709620397
**Ligaleitung:** Hock, Ralf (bezirkssportwart.bez1-classic@hkbv-ev.de); **M** 01709620397
**Stand:** 07.11.2026

## Saison 2026-27 / Gemischt / A-Liga 2 (X-AL2-1) / 6. Spieltag / Ergebnisübersicht

| 17 | RG Goldbach 1 | | **2,0** | | : | **4,0** | | FC Laufach 2 | |
|---|---|---|---|---|---|---|---|---|---|
| | | Kegel | SP | MP | MP | SP | Kegel | | |
| | Kölsch, Anja | 491 | 3,0 | 1,0 | | 1,0 | 437 | Seus, Paul | |
| | Fecher, Armin | 494 | 0,0 | | 1,0 | 4,0 | 558 | Grod, Günther | |
| | Pursche, Lothar | 476 | 1,5 | | 1,0 | 2,5 | 498 | Dümmig, Christel | |
| | Wieland, Edgar | 509 | 2,0 | 1,0 | | 1,0 | 253 | Siegler, René | **a** |
| | | | | | | 1,0 | 246 | Mülek, Johann | **e** |
| | | **1970** | **6,5** | **0,0** | **2,0** | **9,5** | **1992** | | |
| J. Mülek für R. Siegler nach 68 Wurf | | | | | | | | | |
| 18 | SKC Breuberg-Höchst 4 | | **1,0** | | : | **5,0** | | DJK/AN Großostheim 2 | |
| | | Kegel | SP | MP | MP | SP | Kegel | | |
| | Kuhn, Karin | 433 | 3,0 | 1,0 | | 1,0 | 364 | Suckow, Irma | |
| | Weber, Liana | 425 | 1,0 | | 1,0 | 3,0 | 530 | Rohrmeier, Udo | |
| | Christmann, Mathias | 482 | 0,0 | | 1,0 | 4,0 | 515 | Becker, Nino | |
| | Müller, Werner | 463 | 2,0 | | 1,0 | 2,0 | 474 | Koch, Bernd | |
| | | **1803** | **6,0** | **0,0** | **2,0** | **10,0** | **1883** | | |
| 19 | Gemütlichkeit Mömlingen 3 | | **5,0** | | : | **1,0** | | KSC Frammersbach 4 | |
| | | Kegel | SP | MP | MP | SP | Kegel | | |
| | Schadt, Alfred | 513 | 2,0 | 1,0 | | 2,0 | 510 | Vorbeck, Martin | |
| | Marshlick, Manuela | 468 | 2,0 | | | 0,0 | 208 | Büdel, Luca | **a** |
| | | | | | 1,0 | 2,0 | 262 | Fröhlich, Peter | **e** |
| | Rothermich, Thomas | 474 | 2,5 | 1,0 | | 1,5 | 459 | Rüth, Alessio | |
| | Schuler, Jürgen | 453 | 4,0 | 1,0 | | 0,0 | 398 | Weigand, Leon | |
| | | **1908** | **10,5** | **2,0** | **0,0** | **5,5** | **1837** | | |
| P. Fröhlich für L. Büdel nach 60 Wurf | | | | | | | | | |

# Hessischer Kegler- und Bowling Verband e.V. - Bezirk 1

**Spielleitung:** Hock, Ralf (bezirkssportwart.bez1-classic@hkbv-ev.de); **M** 01709620397
**Ligaleitung:** Hock, Ralf (bezirkssportwart.bez1-classic@hkbv-ev.de); **M** 01709620397
**Stand:** 07.11.2026

## Saison 2026-27 / Gemischt / A-Liga 2 (X-AL2-1) / 6. Spieltag / Schnittliste ( Auswärts )

| Pl | Spieler | Klub | AK | Sp | Ausw-Ø | Sp | Heim-Ø | Sp | Gesamt-Ø | Best | MP |
|---|---|---|---|---|---|---|---|---|---|---|---|
| 1 | Wieland, Edgar | RG Goldbach | Sen C m | 1 | 566,00 | 3 | 515,67 | 4 | 528,25 | 573 | 4,0 |
| 2 | Rothermich, David | Bfr. Kleinwallstadt | U19 m | 1 | 550,00 | 0 | 0,00 | 1 | 550,00 | 550 | 1,0 |
| 3 | Hasenstab, Laura | RG Goldbach | Frauen | 1 | 542,00 | 2 | 527,50 | 3 | 532,33 | 542 | 3,0 |
| 4 | Krebs, Alexander | KSC Frammersbach | Männer | 1 | 541,00 | 0 | 0,00 | 1 | 541,00 | 541 | 1,0 |
| 5 | Grod, Günther | FC Laufach | Sen B m | 3 | 531,67 | 0 | 0,00 | 3 | 531,67 | 558 | 2,0 |
| 6 | Mülek, Johann | FC Laufach | Sen C m | 2 | 524,00 | 0 | 0,00 | 2 | 524,00 | 544 | 2,0 |
| 7 | Boneberger, Andreas | Bfr. Kleinwallstadt | Männer | 1 | 518,00 | 1 | 500,00 | 2 | 509,00 | 518 | 1,0 |
| 8 | Fecher, Armin | RG Goldbach | Sen B m | 2 | 517,50 | 3 | 502,33 | 5 | 508,40 | 538 | 3,0 |
| 9 | Becker, Nino | DJK/AN Großostheim | U14 m | 1 | 515,00 | 0 | 0,00 | 1 | 515,00 | 515 | 1,0 |
| 10 | Groh, Manfred | SG KMH Untermain | Sen C m | 1 | 514,00 | 0 | 0,00 | 1 | 514,00 | 514 | 1,0 |
| 11 | Buhleier, Mia | Gemütlichkeit Mömlingen | U23 w | 1 | 512,00 | 1 | 508,00 | 2 | 510,00 | 512 | 1,0 |
| 12 | Koch, Bernd | DJK/AN Großostheim | Sen B m | 3 | 512,00 | 2 | 534,00 | 5 | 520,80 | 556 | 4,0 |
| 13 | Liebich, Jessica | Bfr. Kleinwallstadt | Frauen | 2 | 511,50 | 1 | 506,00 | 3 | 509,67 | 524 | 2,0 |
| 14 | Vorbeck, Martin | KSC Frammersbach | Männer | 1 | 510,00 | 0 | 0,00 | 1 | 510,00 | 510 | 0,0 |
| 15 | Rohrmeier, Udo | DJK/AN Großostheim | Sen C m | 3 | 506,67 | 2 | 486,00 | 5 | 498,40 | 530 | 2,0 |
| 16 | Dümmig, Christel | FC Laufach | Sen C w | 3 | 502,00 | 0 | 0,00 | 3 | 502,00 | 510 | 2,0 |
| 17 | Rachor, Claudia | SG KMH Untermain | Sen B w | 1 | 499,00 | 1 | 498,00 | 2 | 498,50 | 499 | 2,0 |
| 18 | Fröhlich, Peter | KSC Frammersbach | U23 m | 1 | 498,00 | 2 | 513,00 | 3 | 508,00 | 536 | 2,0 |
| 19 | Lautenschläger, Henny | SKC Breuberg-Höchst | Sen C w | 1 | 498,00 | 0 | 0,00 | 1 | 498,00 | 498 | 0,0 |
| 20 | Rumel, Uwe | Bfr. Kleinwallstadt | Sen B m | 2 | 495,50 | 0 | 0,00 | 2 | 495,50 | 496 | 1,0 |
| 21 | Zahn, Susanne | Gemütlichkeit Mömlingen | Sen B w | 1 | 490,00 | 0 | 0,00 | 1 | 490,00 | 490 | 1,0 |
| 22 | Pursche, Lothar | RG Goldbach | Sen B m | 1 | 485,00 | 1 | 476,00 | 2 | 480,50 | 485 | 1,0 |
| 23 | Schramm, Horst | SG KMH Untermain | Sen C m | 1 | 483,00 | 0 | 0,00 | 1 | 483,00 | 483 | 0,0 |
| 24 | Rumel, Simon | Bfr. Kleinwallstadt | U19 m | 1 | 481,00 | 1 | 540,00 | 2 | 510,50 | 540 | 1,0 |
| 25 | Marshlick, Manuela | Gemütlichkeit Mömlingen | Sen A w | 1 | 478,00 | 1 | 468,00 | 2 | 473,00 | 478 | 0,0 |
| 26 | Meyer, Ines | SG KMH Untermain | Sen B w | 2 | 472,00 | 1 | 516,00 | 3 | 486,67 | 516 | 3,0 |
| 27 | Golombek, Marlon | Bfr. Kleinwallstadt | U19 m | 1 | 471,00 | 1 | 496,00 | 2 | 483,50 | 496 | 1,0 |
| 28 | Rüth, Alessio | KSC Frammersbach | U23 m | 2 | 469,00 | 1 | 470,00 | 3 | 469,33 | 479 | 2,0 |
| 29 | Schade, Jo-Anne | SG KMH Untermain | Frauen | 1 | 468,00 | 2 | 538,00 | 3 | 514,67 | 542 | 2,0 |
| 30 | Goldhammer, Laura | SG KMH Untermain | U19 w | 1 | 457,00 | 0 | 0,00 | 1 | 457,00 | 457 | 0,0 |
| 31 | Pursche, Claudia | RG Goldbach | Sen B w | 2 | 454,00 | 1 | 522,00 | 3 | 476,67 | 522 | 2,0 |
| 32 | Lautenschläger, Willi | SKC Breuberg-Höchst | Sen C m | 1 | 452,00 | 1 | 492,00 | 2 | 472,00 | 492 | 1,0 |
| 33 | Siegler, René | FC Laufach | Männer | 1 | 451,00 | 0 | 0,00 | 1 | 451,00 | 451 | 0,0 |
| 34 | Schwab, Stefanie | SG KMH Untermain | Frauen | 2 | 449,00 | 1 | 506,00 | 3 | 468,00 | 506 | 0,0 |
| 35 | Lapka, Rainer | Gemütlichkeit Mömlingen | Sen A m | 1 | 448,00 | 2 | 455,50 | 3 | 453,00 | 482 | 0,0 |
| 36 | Menzel-Weilmünster, Laura | DJK/AN Großostheim | Frauen | 1 | 444,00 | 0 | 0,00 | 1 | 444,00 | 444 | 0,0 |
| 37 | Weigand, Leon | KSC Frammersbach | U23 m | 2 | 440,50 | 2 | 423,00 | 4 | 431,75 | 483 | 1,0 |
| 38 | Goldhammer, Leon | SG KMH Untermain | U14 m | 1 | 440,00 | 0 | 0,00 | 1 | 440,00 | 440 | 0,0 |
| 39 | Seus, Paul | FC Laufach | U19 m | 1 | 437,00 | 0 | 0,00 | 1 | 437,00 | 437 | 0,0 |
| 40 | Suckow, Irma | DJK/AN Großostheim | Sen C w | 3 | 429,67 | 2 | 495,50 | 5 | 456,00 | 510 | 2,0 |
| 41 | Müller, Werner | SKC Breuberg-Höchst | Sen C m | 1 | 428,00 | 3 | 473,00 | 4 | 461,75 | 495 | 1,0 |
| 42 | Pfeiffer, Marion | SG KMH Untermain | Sen B w | 1 | 423,00 | 1 | 454,00 | 2 | 438,50 | 454 | 1,0 |
| 43 | Kuhn, Karin | SKC Breuberg-Höchst | Sen B w | 2 | 402,00 | 3 | 433,33 | 5 | 420,80 | 454 | 2,0 |
| 44 | Olt, Beate | SKC Breuberg-Höchst | Sen B w | 1 | 382,00 | 1 | 499,00 | 2 | 440,50 | 499 | 0,0 |
| 45 | Baranski, Sarah | SG KMH Untermain | U19 w | 1 | 375,00 | 0 | 0,00 | 1 | 375,00 | 375 | 0,0 |
| 46 | Christmann, Mathias | SKC Breuberg-Höchst | Sen C m | 1 | 343,00 | 4 | 460,25 | 5 | 436,80 | 482 | 0,0 |
| 47 | Weber, Liana | SKC Breuberg-Höchst | Sen B w | 1 | 333,00 | 3 | 410,33 | 4 | 391,00 | 437 | 0,0 |
| 48 | Sauer-Pelizzon, Stefan | SG KMH Untermain | Sen B m | 0 | 0,00 | 1 | 593,00 | 1 | 593,00 | 593 | 1,0 |
| 49 | Schröder, Denis | Gemütlichkeit Mömlingen | Männer | 0 | 0,00 | 1 | 588,00 | 1 | 588,00 | 588 | 1,0 |
| 50 | Pfeiffer, Uwe | SG KMH Untermain | Sen B m | 0 | 0,00 | 1 | 548,00 | 1 | 548,00 | 548 | 1,0 |




brass

SKODA

**Autohaus Brass Vertriebs GmbH & Co. KG** · 63739 Aschaffenburg

**www.brass-gruppe.de**

# Hessischer Kegler- und Bowling Verband e.V. - Bezirk 1

**Spielleitung:** Hock, Ralf (bezirkssportwart.bez1-classic@hkbv-ev.de); **M** 01709620397
**Ligaleitung:** Hock, Ralf (bezirkssportwart.bez1-classic@hkbv-ev.de); **M** 01709620397
**Stand:** 08.11.2026

## Saison 2026-27 / Gemischt / B-Liga (X-BL-1) / 6. Spieltag / Spielplan

| Nr | Datum / Zeit | | | Gastgeber | Gast | Ergebnis |
|---|---|---|---|---|---|---|
| 17 | Sa | 07.11.2026 | 16:30 | DJK Wörth 2 | KC Gemütlichkeit Schaafheim 2 | 2,0 : 4,0 |
| 18 | So | 08.11.2026 | 15:00 | KSG Hösbach-AB 3 | Einigkeit Nilkheim 3 | 1,0 : 5,0 |
| 19 | So | 08.11.2026 | 10:00 | EK Mainaschaff 1 | SG Sulzbach-Niedernberg 2 | 5,0 : 1,0 |

*Spielfrei*: Alle Neun Schweinheim 2, DJK Blau-Weiß Münster 3

## Saison 2026-27 / Gemischt / B-Liga (X-BL-1) / 6. Spieltag / Tabelle ( Gesamt )

| | | | Gesamt | | | Heim | | | Auswärts | | |
|---|---|---|---|---|---|---|---|---|---|---|---|
| Pl | Mannschaft | Kreis | Sp | TP | MP | Sp | TP | MP | Sp | TP | MP |
| 1 | Einigkeit Nilkheim 3 | BZ1 | 5 | 10 - 0 | 23,5 | 1 | 2 - 0 | 6,0 | 4 | 8 - 0 | 17,5 |
| 2 | EK Mainaschaff 1 | BZ1 | 6 | 10 - 2 | 26,0 | 3 | 6 - 0 | 16,0 | 3 | 4 - 2 | 10,0 |
| 3 | SG Sulzbach-Niedernberg 2 | BZ1 | 4 | 4 - 4 | 13,0 | 2 | 2 - 2 | 7,0 | 2 | 2 - 2 | 6,0 |
| 4 | KSG Hösbach-AB 3 | BZ1 | 4 | 4 - 4 | 13,0 | 4 | 4 - 4 | 13,0 | 0 | 0 - 0 | 0,0 |
| 5 | KC Gemütlichkeit Schaafheim 2 | BZ1 | 4 | 4 - 4 | 11,0 | 2 | 2 - 2 | 6,0 | 2 | 2 - 2 | 5,0 |
| 6 | Alle Neun Schweinheim 2 | BZ1 | 4 | 2 - 6 | 8,5 | 3 | 0 - 6 | 4,5 | 1 | 2 - 0 | 4,0 |
| 7 | DJK Wörth 2 | BZ1 | 5 | 2 - 8 | 10,0 | 3 | 2 - 4 | 10,0 | 2 | 0 - 4 | 0,0 |
| 8 | DJK Blau-Weiß Münster 3 | BZ1 | 4 | 0 - 8 | 3,0 | 0 | 0 - 0 | 0,0 | 4 | 0 - 8 | 3,0 |

## Saison 2026-27 / Gemischt / B-Liga (X-BL-1) / 6. Spieltag / Spieltagbester ( Heim )

| Spieler | Mannschaft | Kegel | Abr |
|---|---|---|---|
| Hock, Aurelia | EK Mainaschaff 1 | 533 | 180 |
| Hock, Martin | EK Mainaschaff 1 | 517 | 145 |
| Fleischmann, Gerlinde | DJK Wörth 2 | 500 | 154 |
| Wagner, Birgit | KSG Hösbach-AB 3 | 493 | 154 |
| Matzke, Dietmar | DJK Wörth 2 | 490 | 156 |
| Krebs, Gertrud | EK Mainaschaff 1 | 474 | 129 |
| Schenk, Reiner | KSG Hösbach-AB 3 | 433 | 101 |
| Krebs, Klaus | EK Mainaschaff 1 | 433 | 93 |
| Strobel, Sebastian | DJK Wörth 2 | 428 | 121 |
| Leitenberger, Bernd | KSG Hösbach-AB 3 | 412 | 83 |

## Saison 2026-27 / Gemischt / B-Liga (X-BL-1) / 6. Spieltag / Spieltagbester ( Ausw )

| Spieler | Mannschaft | Kegel | Abr |
|---|---|---|---|
| Weinkauf, Torben | KC Gemütlichkeit Schaafheim 2 | 533 | 183 |
| Philipp, Patrick | Einigkeit Nilkheim 3 | 529 | 166 |
| Draxler, Angelika | KC Gemütlichkeit Schaafheim 2 | 513 | 149 |
| Welcher, Elena | KC Gemütlichkeit Schaafheim 2 | 500 | 147 |
| Fritz Flores, Charly Enrique | SG Sulzbach-Niedernberg 2 | 499 | 152 |
| Schüßler, Andreas | SG Sulzbach-Niedernberg 2 | 498 | 136 |
| Suffel, Ralf | Einigkeit Nilkheim 3 | 487 | 162 |
| Stieler, Gerhard | SG Sulzbach-Niedernberg 2 | 477 | 130 |
| Schwind, Robin | Einigkeit Nilkheim 3 | 460 | 123 |
| Schoeppy, Sascha | SG Sulzbach-Niedernberg 2 | 455 | 138 |

## Saison 2026-27 / Gemischt / B-Liga (X-BL-1) / 6. Spieltag / Rekorde

| Rekord | Name | Ergebnis | Datum | Spielort |
|---|---|---|---|---|
| Mannschaft Heim | EK Mainaschaff 1 | 2113 | 20.09.2026 | Kegelzentrum Aschaffenburg-Damm |
| Mannschaft Auswärts | Einigkeit Nilkheim 3 | 2114 | 26.09.2026 | Zum Adler |
| Spieler Heim | Forchhammer, Otmar | 558 | 20.09.2026 | Kegelzentrum Aschaffenburg-Damm |
| Spieler Auswärts | Wolf, Markus | 546 | 04.10.2026 | Kegelzentrum Aschaffenburg-Damm |

# Hessischer Kegler- und Bowling Verband e.V. - Bezirk 1

**Spielleitung:** Hock, Ralf (bezirkssportwart.bez1-classic@hkbv-ev.de); **M** 01709620397
**Ligaleitung:** Hock, Ralf (bezirkssportwart.bez1-classic@hkbv-ev.de); **M** 01709620397
**Stand:** 08.11.2026

## Saison 2026-27 / Gemischt / B-Liga (X-BL-1) / 6. Spieltag / Ergebnisübersicht

| 17 | DJK Wörth 2 | | **2,0** | | **:** | **4,0** | | KC Gemütlichkeit Schaafheim 2 | |
|---|---|---|---|---|---|---|---|---|---|
| | | Kegel | SP | MP | MP | SP | Kegel | | |
| | Matzke, Dietmar | 490 | 1,0 | | 1,0 | 3,0 | 533 | Weinkauf, Torben | |
| | Strobel, Sebastian | 428 | 1,0 | | 1,0 | 3,0 | 500 | Welcher, Elena | |
| **a** | Ehlers, Hans | 284 | 1,0 | | | 2,0 | 513 | Draxler, Angelika | |
| **e** | Baldringer, Felix | 263 | 1,0 | 1,0 | | | | | |
| | Fleischmann, Gerlinde | 500 | 4,0 | 1,0 | | 0,0 | 427 | Hesbacher, Thomas | |
| | | **1965** | **8,0** | **0,0** | **2,0** | **8,0** | **1973** | | |
| F. Baldringer für H. Ehlers nach 60 Wurf, Draxler Angelika PB. 513 | | | | | | | | | |
| 18 | KSG Hösbach-AB 3 | | **1,0** | | **:** | **5,0** | | Einigkeit Nilkheim 3 | |
| | | Kegel | SP | MP | MP | SP | Kegel | | |
| | Kudjer, Wolfgang | 406 | 0,0 | | 1,0 | 4,0 | 487 | Suffel, Ralf | |
| | Wagner, Birgit | 493 | 3,0 | 1,0 | | 1,0 | 421 | Schmitt, Jürgen | |
| | Schenk, Reiner | 433 | 0,0 | | 1,0 | 4,0 | 529 | Philipp, Patrick | |
| | Leitenberger, Bernd | 412 | 1,0 | | 1,0 | 3,0 | 460 | Schwind, Robin | |
| | | **1744** | **4,0** | **0,0** | **2,0** | **12,0** | **1897** | | |
| 19 | EK Mainaschaff 1 | | **5,0** | | **:** | **1,0** | | SG Sulzbach-Niedernberg 2 | |
| | | Kegel | SP | MP | MP | SP | Kegel | | |
| | Hock, Martin | 517 | 2,0 | 1,0 | | 2,0 | 499 | Fritz Flores, Charly Enrique | |
| | Krebs, Gertrud | 474 | 3,0 | 1,0 | | 1,0 | 455 | Schoeppy, Sascha | |
| | Krebs, Klaus | 433 | 1,0 | | 1,0 | 3,0 | 477 | Stieler, Gerhard | |
| | Hock, Aurelia | 533 | 3,0 | 1,0 | | 1,0 | 498 | Schüßler, Andreas | |
| | | **1957** | **9,0** | **2,0** | **0,0** | **7,0** | **1929** | | |

# Hessischer Kegler- und Bowling Verband e.V. - Bezirk 1

**Spielleitung:** Hock, Ralf (bezirkssportwart.bez1-classic@hkbv-ev.de); **M** 01709620397
**Ligaleitung:** Hock, Ralf (bezirkssportwart.bez1-classic@hkbv-ev.de); **M** 01709620397
**Stand:** 08.11.2026

## Saison 2026-27 / Gemischt / B-Liga (X-BL-1) / 6. Spieltag / Schnittliste ( Auswärts )

| Pl | Spieler | Klub | AK | Sp | Ausw-Ø | Sp | Heim-Ø | Sp | Gesamt-Ø | Best | MP |
|---|---|---|---|---|---|---|---|---|---|---|---|
| 1 | Wolf, Markus | DJK Blau-Weiß Münster | Männer | 1 | 546,00 | 0 | 0,00 | 1 | 546,00 | 546 | 1,0 |
| 2 | Weinkauf, Torben | KC Gemütlichkeit Schaafheim | Männer | 1 | 533,00 | 0 | 0,00 | 1 | 533,00 | 533 | 1,0 |
| 3 | Rieger, Siegfried | Einigkeit Nilkheim | Sen A m | 1 | 533,00 | 0 | 0,00 | 1 | 533,00 | 533 | 0,0 |
| 4 | Philipp, Patrick | Einigkeit Nilkheim | Männer | 2 | 531,50 | 0 | 0,00 | 2 | 531,50 | 534 | 2,0 |
| 5 | Reis, Volker | SG Sulzbach-Niedernberg | Sen B m | 1 | 527,00 | 1 | 531,00 | 2 | 529,00 | 531 | 2,0 |
| 6 | Ehlers, Hans | DJK Wörth | Sen B m | 2 | 526,50 | 0 | 0,00 | 2 | 526,50 | 543 | 0,0 |
| 7 | Zidaric, Wolfgang | Einigkeit Nilkheim | Sen A m | 2 | 518,00 | 0 | 0,00 | 2 | 518,00 | 519 | 1,0 |
| 8 | Hartlieb, Florian | Alle Neun Schweinheim | Männer | 1 | 515,00 | 1 | 471,00 | 2 | 493,00 | 515 | 1,0 |
| 9 | Draxler, Angelika | KC Gemütlichkeit Schaafheim | Sen B w | 1 | 513,00 | 0 | 0,00 | 1 | 513,00 | 513 | 0,0 |
| 10 | Brandt, Kai | DJK Blau-Weiß Münster | U23 m | 1 | 511,00 | 0 | 0,00 | 1 | 511,00 | 511 | 1,0 |
| 11 | Matzke, Dietmar | DJK Wörth | Sen B m | 2 | 509,50 | 3 | 512,33 | 5 | 511,20 | 524 | 2,0 |
| 12 | Kempf, Alexander | Einigkeit Nilkheim | Männer | 2 | 509,50 | 1 | 470,00 | 3 | 496,33 | 516 | 3,0 |
| 13 | Staab, Sabine | Alle Neun Schweinheim | Sen B w | 1 | 508,00 | 1 | 456,00 | 2 | 482,00 | 508 | 0,0 |
| 14 | Weinerth, Julian | DJK Wörth | Männer | 1 | 503,00 | 0 | 0,00 | 1 | 503,00 | 503 | 0,0 |
| 15 | Staab, Nicole | Alle Neun Schweinheim | Frauen | 1 | 502,00 | 2 | 479,00 | 3 | 486,67 | 502 | 3,0 |
| 16 | Forchhammer, Otmar | EK Mainaschaff | Sen B m | 2 | 501,00 | 1 | 558,00 | 3 | 520,00 | 558 | 2,0 |
| 17 | Thumulka, Mario | Einigkeit Nilkheim | Männer | 1 | 498,00 | 1 | 510,00 | 2 | 504,00 | 510 | 2,0 |
| 18 | Welcher, Elena | KC Gemütlichkeit Schaafheim | U14 w | 2 | 498,00 | 2 | 510,50 | 4 | 504,25 | 511 | 3,0 |
| 19 | Schüßler, Andreas | SG Sulzbach-Niedernberg | Männer | 1 | 498,00 | 0 | 0,00 | 1 | 498,00 | 498 | 0,0 |
| 20 | Baldringer, Felix | DJK Wörth | U14 m | 1 | 493,00 | 2 | 482,00 | 3 | 485,67 | 503 | 1,0 |
| 21 | Hofmann, Helga | EK Mainaschaff | Sen B w | 2 | 489,00 | 2 | 514,50 | 4 | 501,75 | 526 | 4,0 |
| 22 | Schwind, Robin | Einigkeit Nilkheim | U23 m | 4 | 485,00 | 1 | 491,00 | 5 | 486,20 | 546 | 3,5 |
| 23 | Hock, Martin | EK Mainaschaff | Sen C m | 3 | 479,67 | 3 | 510,67 | 6 | 495,17 | 517 | 5,0 |
| 24 | Suffel, Ralf | Einigkeit Nilkheim | Sen A m | 2 | 477,50 | 0 | 0,00 | 2 | 477,50 | 487 | 1,0 |
| 25 | Fritz Flores, Charly Enrique | SG Sulzbach-Niedernberg | Männer | 2 | 472,00 | 1 | 453,00 | 3 | 465,67 | 499 | 1,0 |
| 26 | Krebs, Klaus | EK Mainaschaff | Sen C m | 1 | 471,00 | 1 | 433,00 | 2 | 452,00 | 471 | 1,0 |
| 27 | Fleischmann, Gerlinde | DJK Wörth | Sen C w | 2 | 465,00 | 2 | 511,50 | 4 | 488,25 | 523 | 2,0 |
| 28 | Jahn, Stephanie | DJK Blau-Weiß Münster | Sen A w | 3 | 463,33 | 0 | 0,00 | 3 | 463,33 | 477 | 0,0 |
| 29 | Dony, Robert | DJK Blau-Weiß Münster | Sen C m | 4 | 458,75 | 0 | 0,00 | 4 | 458,75 | 487 | 1,0 |
| 30 | Seidel, Christian | Einigkeit Nilkheim | Männer | 1 | 458,00 | 0 | 0,00 | 1 | 458,00 | 458 | 0,0 |
| 31 | Schoeppy, Sascha | SG Sulzbach-Niedernberg | Männer | 2 | 457,50 | 2 | 454,50 | 4 | 456,00 | 460 | 2,0 |
| 32 | Stieler, Gerhard | SG Sulzbach-Niedernberg | Sen A m | 2 | 456,50 | 1 | 425,00 | 3 | 446,00 | 477 | 2,0 |
| 33 | Witzel, Patrick | DJK Blau-Weiß Münster | Männer | 1 | 453,00 | 0 | 0,00 | 1 | 453,00 | 453 | 0,0 |
| 34 | Hock, Aurelia | EK Mainaschaff | Sen C w | 3 | 446,33 | 3 | 539,67 | 6 | 493,00 | 557 | 3,0 |
| 35 | Hesbacher, Thomas | KC Gemütlichkeit Schaafheim | Sen B m | 2 | 442,50 | 2 | 482,50 | 4 | 462,50 | 483 | 2,0 |
| 36 | Kunkel, Edith | DJK Blau-Weiß Münster | Sen C w | 1 | 440,00 | 0 | 0,00 | 1 | 440,00 | 440 | 0,0 |
| 37 | Dollheimer, Beate | DJK Blau-Weiß Münster | Sen B w | 1 | 427,00 | 0 | 0,00 | 1 | 427,00 | 427 | 0,0 |
| 38 | Dyroff, Monika | KC Gemütlichkeit Schaafheim | Sen B w | 1 | 423,00 | 0 | 0,00 | 1 | 423,00 | 423 | 0,0 |
| 39 | Schmitt, Jürgen | Einigkeit Nilkheim | Sen B m | 1 | 421,00 | 0 | 0,00 | 1 | 421,00 | 421 | 0,0 |
| 40 | Maradin, Ina | DJK Blau-Weiß Münster | U14 w | 1 | 419,00 | 0 | 0,00 | 1 | 419,00 | 419 | 0,0 |
| 41 | Heintz, Wolfgang | Alle Neun Schweinheim | Sen C m | 1 | 409,00 | 2 | 430,50 | 3 | 423,33 | 450 | 0,0 |
| 42 | Oestreicher, Günter | DJK Blau-Weiß Münster | Sen C m | 2 | 408,00 | 0 | 0,00 | 2 | 408,00 | 418 | 0,0 |
| 43 | Hofmann, Marlies | KC Gemütlichkeit Schaafheim | Frauen | 1 | 358,00 | 0 | 0,00 | 1 | 358,00 | 358 | 0,0 |
| 44 | Lindemann, Lucas | DJK Blau-Weiß Münster | U23 m | 1 | 299,00 | 0 | 0,00 | 1 | 299,00 | 299 | 0,0 |
| 45 | Seitz, Konstantin | SG Sulzbach-Niedernberg | Männer | 0 | 0,00 | 1 | 555,00 | 1 | 555,00 | 555 | 1,0 |
| 46 | Stadelmann, Sabrina | KSG Hösbach-AB | Frauen | 0 | 0,00 | 1 | 528,00 | 1 | 528,00 | 528 | 1,0 |
| 47 | Münch, Peter | DJK Wörth | Sen A m | 0 | 0,00 | 1 | 526,00 | 1 | 526,00 | 526 | 1,0 |
| 48 | Sauer, Alexander | KSG Hösbach-AB | Sen A m | 0 | 0,00 | 1 | 514,00 | 1 | 514,00 | 514 | 1,0 |

| | | | | | | | | | | | |
|---|---|---|---|---|---|---|---|---|---|---|---|
| 49 | Stelter, Maik | SG Sulzbach-Niedernberg | Sen B m | 0 | 0,00 | 2 | 512,50 | 2 | 512,50 | 518 | 1,0 |
| 50 | Blumoser, Alexander | DJK Wörth | Sen B m | 0 | 0,00 | 1 | 507,00 | 1 | 507,00 | 507 | 1,0 |



# Fünf Sterne für unsere Immobilien-Makler.

## Wir bieten Beratung und Service der Spitzenklasse!

Im Auftrag der Zeitschrift Capital wurden in ganz Deutschland die Leistungen von Maklerunternehmen geprüft.
Unsere Immobilienmakler wurden erneut mit der Höchstnote von fünf Sternen ausgezeichnet.

Wir beraten Sie gerne:
ImmobilienCenter Telefon: 06021 397-1397
E-Mail: immo@s-abmil.de

**Aktuelle Immobilienangebote finden Sie hier: www.s-abmil.de/immo**

Capital
MAKLER-KOMPASS WOHNEN
Top-Makler Aschaffenburg
★★★★★
Höchstnote für
Sparkasse Aschaffenburg Miltenberg
Quelle: IB Institut IM TEST: 4.288 Makler
HEFT 10/25 GÜLTIG BIS: 10/26

Maklertätigkeit erfolgt in Vertretung der Sparkassen-Immobilien-Vermittlungs-GmbH

Sparkasse Aschaffenburg Miltenberg

# Verein der Kegler von Aschaffenburg und Umgebung e.V.

**2026 / 2027**

Ergebnis-Dienst: Otmar Kraus - Alexander-Wiegand-Str. 45 A - 63911 Klingenberg
Tel. 09372/9474634 - kraus@kvaschaffenburg.de

## KVA-Liga 1

6. Spieltag 07./08.11.2026

| | | | | | | | |
|---|---|---|---|---|---|---|---|
| 06 | 08.11.2026 | So | 15:15 | SG KMH Untermain 5 | - | Kfr Obernburg 3 | 2014 : |
| 06 | 08.11.2026 | So | 10:00 | EK Heigenbrücken 3 | - | Gem. Schaafheim 3 | 1877 : 1738 |
| 06 | 08.11.2026 | So | 10:30 | SG Strietwald 2 | - | EK Nilkheim 4 | 1915 : 1973 |
| 06 | 07.11.2026 | Sa | 11:30 | Bfr Kleinwallstadt 3 | - | AN Schweinheim 3 | 1823 : 1695 |
| 06 | 07.11.2026 | Sa | 17:00 | Bahnfrei Damm 4 | - | | : |

| Pl. | Tabelle/Klub | Sp | Kegel | Punkte | Schnitt | Heim | | Ausw. | |
|---|---|---|---|---|---|---|---|---|---|
| 1. | Bahnfrei Damm 4 | 5 | 10052 | 10: 0 | 2010,4 | 4: 0 | 2082,0 | 6: 0 | 1962,7 |
| 2. | EK Nilkheim 4 | 5 | 9851 | 10: 0 | 1970,2 | 4: 0 | 2010,0 | 6: 0 | 1943,7 |
| 3. | Bfr Kleinwallstadt 3 | 5 | 9004 | 6: 4 | 1800,8 | 6: 0 | 1817,3 | 0: 4 | 1776,0 |
| 4. | Kfr Obernburg 3 | 5 | 7336 | 6: 4 | 1467,2 | 4: 0 | 1934,5 | 2: 4 | 1155,7 |
| 5. | SG KMH Untermain 5 | 6 | 11663 | 6: 6 | 1943,8 | 6: 0 | 1950,0 | 0: 6 | 1937,7 |
| 6. | EK Heigenbrücken 3 | 6 | 9553 | 4: 8 | 1592,2 | 4: 2 | 1929,3 | 0: 6 | 1255,0 |
| 7. | Gem. Schaafheim 3 | 4 | 6893 | 2: 6 | 1723,3 | 2: 2 | 1697,0 | 0: 4 | 1749,5 |
| 8. | SG Strietwald 2 | 5 | 9266 | 2: 8 | 1853,2 | 2: 4 | 1948,7 | 0: 4 | 1710,0 |
| 9. | AN Schweinheim 3 | 5 | 8808 | 0:10 | 1761,6 | 0: 6 | 1814,3 | 0: 4 | 1682,5 |

## Die Top Ten der Woche

| Heim | | | Auswärts | | |
|---|---|---|---|---|---|
| Weber Silvia | 579 | SG KMH Untermain 5 | Rieger Siegfried | 530 | EK Nilkheim 4 |
| Götze Philipp | 521 | EK Heigenbrücken 3 | Bilz Roland | 507 | EK Nilkheim 4 |
| Bollmann Herbert | 508 | SG Strietwald 2 | Staab Nicole | 481 | AN Schweinheim 3 |
| Weber Dirk | 501 | SG KMH Untermain 5 | Staab Sabine | 475 | AN Schweinheim 3 |
| Trautmann Eugen | 484 | EK Heigenbrücken 3 | Wagner Oliver | 470 | EK Nilkheim 4 |
| Buchhofer Bernd | 476 | SG Strietwald 2 | Rohrmeier Günter | 466 | EK Nilkheim 4 |
| Schwab Timo | 475 | SG KMH Untermain 5 | Kreis Siri | 458 | Gem. Schaafheim 3 |
| Buchhofer Ulrike | 475 | SG Strietwald 2 | Hofmann Marlies | 457 | Gem. Schaafheim 3 |
| Rothermich David | 474 | Bfr Kleinwallstadt 3 | Heintz Wolfgang | 382 | AN Schweinheim 3 |
| Rittger Désirée | 465 | Bfr Kleinwallstadt 3 | Diehl Talisa | 377 | Gem. Schaafheim 3 |

## Mannschaft der Woche

| | | | | | |
|---|---|---|---|---|---|
| Weber Silvia | 579 | SG KMH Untermain 5 | Rieger Siegfried | 530 | EK Nilkheim 4 |
| Götze Philipp | 521 | EK Heigenbrücken 3 | Bilz Roland | 507 | EK Nilkheim 4 |
| Bollmann Herbert | 508 | SG Strietwald 2 | Staab Nicole | 481 | AN Schweinheim 3 |

**Als Mannschaft der Woche 3126 Holz**

Pers. Bestl.: M. Hofmann 457 Kegel

Herzliche Glückwünsche

08.11.2026

# Verein der Kegler von Aschaffenburg und Umgebung e.V.

**2026 / 2027**

Ergebnis-Dienst: Otmar Kraus - Alexander-Wiegand-Str. 45 A - 63911 Klingenberg
Tel. 09372/9474634 - kraus@kvaschaffenburg.de

## KVA-Liga 1

6. Spieltag 07./08.11.2026

| Pl. | Schnittliste / Sort. Ausw. / mind. 2 Spiele | | Jg | Sp | Ausw. | Sp | Heim | Sp | Gesamt | Abr. | Fe. | heute | |
|---|---|---|---|---|---|---|---|---|---|---|---|---|---|
| 1. | Weber Silvia | SG KMH Untermain 5 | 99 | 2 | 551,0 | 3 | 519,6 | 5 | 532,2 | 169,0 | 6,0 | 579 | H |
| 2. | Boneberger Andreas | Bfr Kleinwallstadt 3 | 88 | 1 | 523,0 | 1 | 553,0 | 2 | 538,0 | 176,0 | 4,5 | | |
| 3. | Trautmann Eugen | EK Heigenbrücken 3 | 00 | 1 | 523,0 | 1 | 484,0 | 2 | 503,5 | 156,0 | 11,5 | 484 | H |
| 4. | Rieger Siegfried | EK Nilkheim 4 | 00 | 2 | 521,0 | 1 | 513,0 | 3 | 518,3 | 155,0 | 12,0 | 530 | A |
| 5. | Bilz Roland | EK Nilkheim 4 | 00 | 3 | 516,6 | 1 | 504,0 | 4 | 513,5 | 150,5 | 8,5 | 507 | A |
| 6. | Fischer Silvia | Bahnfrei Damm 4 | 61 | 1 | 512,0 | 2 | 561,0 | 3 | 544,6 | 176,0 | 6,0 | | |
| 7. | Weber Dirk | SG KMH Untermain 5 | 99 | 2 | 510,5 | 2 | 523,0 | 4 | 516,7 | 149,0 | 11,5 | 501 | H |
| 8. | Kudjer Christin | Bahnfrei Damm 4 | 83 | 3 | 491,3 | 2 | 535,0 | 5 | 508,8 | 157,6 | 8,0 | | |
| 9. | Schmitt Hilde | Bahnfrei Damm 4 | 59 | 3 | 489,0 | 2 | 514,0 | 5 | 499,0 | 151,0 | 12,0 | | |
| 10. | Wagner Oliver | EK Nilkheim 4 | 00 | 3 | 486,6 | 1 | 497,0 | 4 | 489,2 | 146,2 | 11,5 | 470 | A |
| 11. | Fuhry Gabriele | Kfr Obernburg 3 | 87 | 1 | 484,0 | 1 | 477,0 | 2 | 480,5 | 129,0 | 11,5 | | |
| 12. | Staab Nicole | AN Schweinheim 3 | 00 | 1 | 481,0 | 1 | 500,0 | 2 | 490,5 | 138,0 | 11,5 | 481 | A |
| 13. | Ruess Norbert | SG KMH Untermain 5 | 99 | 2 | 473,5 | 0 | 0,0 | 2 | 473,5 | 148,5 | 11,0 | | |
| 14. | Rohrmeier Günter | EK Nilkheim 4 | 60 | 2 | 471,0 | 1 | 535,0 | 3 | 492,3 | 151,3 | 10,6 | 466 | A |
| 15. | Brandmüller Reinhold | SG Strietwald 2 | 54 | 1 | 471,0 | 1 | 505,0 | 2 | 488,0 | 133,0 | 14,0 | | |
| 16. | Imhof Janek | EK Heigenbrücken 3 | 13 | 2 | 468,0 | 1 | 528,0 | 3 | 488,0 | 155,0 | 13,3 | | |
| 17. | Hoferichter Inge | Kfr Obernburg 3 | 58 | 2 | 467,5 | 1 | 571,0 | 3 | 502,0 | 152,3 | 12,0 | | |
| 18. | Schwab Timo | SG KMH Untermain 5 | 99 | 2 | 467,5 | 2 | 465,5 | 4 | 466,5 | 132,7 | 17,2 | 475 | H |
| 19. | Stock Florian | Bfr Kleinwallstadt 3 | 87 | 1 | 461,0 | 1 | 453,0 | 2 | 457,0 | 141,0 | 13,5 | | |
| 20. | Rittger Désirée | Bfr Kleinwallstadt 3 | 97 | 2 | 460,5 | 2 | 455,5 | 4 | 458,0 | 132,0 | 13,7 | 465 | H |
| 21. | Lieb Winfried | Bahnfrei Damm 4 | 64 | 3 | 455,6 | 2 | 472,0 | 5 | 462,2 | 127,8 | 16,6 | | |
| 22. | Schwab Timo | SG KMH Untermain 5 | 99 | 1 | 455,0 | 1 | 454,0 | 2 | 454,5 | 129,0 | 20,0 | | |
| 23. | Kreis Siri | Gem. Schaafheim 3 | 12 | 2 | 453,5 | 0 | 0,0 | 2 | 453,5 | 123,0 | 14,5 | 458 | A |
| 24. | Eich Michael | SG KMH Untermain 5 | 99 | 3 | 451,0 | 3 | 461,6 | 6 | 456,3 | 129,8 | 18,1 | 459 | H |
| 25. | Hofmann Marlies | Gem. Schaafheim 3 | 94 | 2 | 443,0 | 2 | 420,0 | 4 | 431,5 | 124,7 | 18,5 | 457 | A |
| 26. | Sperber Christian | AN Schweinheim 3 | 00 | 1 | 442,0 | 1 | 456,0 | 2 | 449,0 | 130,0 | 16,0 | 249 * | A |
| 27. | Götze Philipp | EK Heigenbrücken 3 | 13 | 1 | 441,0 | 3 | 487,3 | 4 | 475,7 | 140,0 | 16,2 | 521 | H |
| 28. | Buchhofer Bernd | SG Strietwald 2 | 48 | 1 | 424,0 | 2 | 492,0 | 3 | 469,3 | 121,3 | 17,0 | 476 | H |
| 29. | Kolb Sonja | SG Strietwald 2 | 54 | 2 | 423,5 | 3 | 465,0 | 5 | 448,4 | 133,6 | 19,4 | 456 | H |
| 30. | Götze Emelie | EK Heigenbrücken 3 | 13 | 2 | 421,5 | 2 | 432,5 | 4 | 427,0 | 118,7 | 20,0 | 445 | H |
| 31. | Bollmann Herbert | SG Strietwald 2 | 51 | 2 | 420,0 | 3 | 529,0 | 5 | 485,4 | 138,8 | 16,2 | 508 | H |
| 32. | Kunkel Daniela | SG Strietwald 2 | 70 | 2 | 419,0 | 2 | 450,0 | 4 | 434,5 | 124,0 | 14,5 | | |
| 33. | Schmidt Jürgen | EK Nilkheim 4 | 00 | 2 | 418,5 | 0 | 0,0 | 2 | 418,5 | 111,5 | 20,0 | | |
| 34. | Golombek Marlon | Bfr Kleinwallstadt 3 | 10 | 1 | 418,0 | 1 | 446,0 | 2 | 432,0 | 98,5 | 22,0 | 446 | H |
| 35. | Horlebein Markus | Bfr Kleinwallstadt 3 | 76 | 2 | 418,0 | 2 | 430,0 | 4 | 424,0 | 114,0 | 18,0 | | |
| 36. | Messing Peter | AN Schweinheim 3 | 00 | 1 | 416,0 | 2 | 448,5 | 3 | 437,6 | 135,6 | 13,6 | 108 * | A |
| 37. | Hock Herbert | AN Schweinheim 3 | 46 | 1 | 407,0 | 2 | 481,0 | 3 | 456,3 | 126,3 | 16,6 | | |
| 38. | Hubrach Jürgen | AN Schweinheim 3 | 00 | 1 | 405,0 | 3 | 433,0 | 4 | 426,0 | 121,7 | 19,5 | | |
| 39. | Aulbach Simon | Bfr Kleinwallstadt 3 | 86 | 1 | 393,0 | 3 | 407,3 | 4 | 403,7 | 113,0 | 21,7 | 438 | H |
| 40. | Zang Christoph | Kfr Obernburg 3 | 05 | 1 | 383,0 | 1 | 418,0 | 2 | 400,5 | 93,0 | 22,0 | | |
| 41. | Heintz Wolfgang | AN Schweinheim 3 | 54 | 1 | 382,0 | 1 | 428,0 | 2 | 405,0 | 109,5 | 18,0 | 382 | A |
| 42. | Diehl Talisa | Gem. Schaafheim 3 | 14 | 2 | 377,0 | 2 | 312,0 | 4 | 344,5 | 80,0 | 31,2 | 377 | A |
| 43. | Matheis Nils | Kfr Obernburg 3 | 17 | 1 | 252,0 | 2 | 380,0 | 3 | 337,3 | 76,3 | 35,6 | | |
| 44. | Staub Sabrina | EK Heigenbrücken 3 | 15 | 0 | 0,0 | 3 | 474,0 | 3 | 474,0 | 145,6 | 11,3 | 427 | H |

# Verein der Kegler von Aschaffenburg und Umgebung e.V.

**2026 / 2027**

Ergebnis-Dienst: Otmar Kraus - Alexander-Wiegand-Str. 45 A - 63911 Klingenberg
Tel. 09372/9474634 - kraus@kvaschaffenburg.de

## KVA-Liga 1

6. Spieltag 07./08.11.2026

| | | | | | | | | | | | |
|---|---|---|---|---|---|---|---|---|---|---|---|
| SG KMH Untermain 5 | | | | 2014 | : | | | | | Kfr Obernburg 3 |
| Weber Dirk | 370 | 131 | 12 | 501 | : | | | | | |
| Eich Michael | 326 | 133 | 15 | 459 | : | | | | | |
| Weber Silvia | 384 | 195 | 6 | 579 | : | | | | | |
| Schwab Timo | 327 | 148 | 14 | 475 | : | | | | | |

| | | | | | | | | | | | |
|---|---|---|---|---|---|---|---|---|---|---|---|
| EK Heigenbrücken 3 | | | | 1877 | : | 1738 | | | | Gem. Schaafheim 3 |
| Götze Emelie | 326 | 119 | 20 | 445 | : | 377 | 295 | 82 | 30 | Diehl Talisa |
| Trautmann Eugen | 346 | 138 | 12 | 484 | : | 457 | 320 | 137 | 11 | Hofmann Marlies |
| Götze Philipp | 342 | 179 | 10 | 521 | : | 458 | 328 | 130 | 10 | Kreis Siri |
| Staub Sabrina | 317 | 110 | 21 | 427 | : * | 296 | 241 | 55 | 4 | Herzog Daniel |
| | | | | | : * | 150 | 90 | 60 | 3 | Hesbacher Sebastian |

| | | | | | | | | | | | |
|---|---|---|---|---|---|---|---|---|---|---|---|
| SG Strietwald 2 | | | | 1915 | : | 1973 | | | | EK Nilkheim 4 |
| Kolb Sonja | 319 | 137 | 18 | 456 | : | 470 | 332 | 138 | 14 | Wagner Oliver |
| Buchhofer Ulrike | 371 | 104 | 28 | 475 | : | 466 | 345 | 121 | 15 | Rohrmeier Günter |
| Buchhofer Bernd | 353 | 123 | 16 | 476 | : | 507 | 354 | 153 | 6 | Bilz Roland |
| Bollmann Herbert | 366 | 142 | 18 | 508 | : | 530 | 359 | 171 | 11 | Rieger Siegfried |

| | | | | | | | | | | | |
|---|---|---|---|---|---|---|---|---|---|---|---|
| Bfr Kleinwallstadt 3 | | | | 1823 | : | 1695 | | | | AN Schweinheim 3 |
| Aulbach Simon | 312 | 126 | 16 | 438 | : * | 249 | 171 | 78 | 10 | Sperber Christian |
| Rothermich David | 341 | 133 | 11 | 474 | : | 382 | 278 | 104 | 22 | Heintz Wolfgang |
| Golombek Marlon | 350 | 96 | 21 | 446 | : | 481 | 343 | 138 | 13 | Staab Nicole |
| Rittger Désirée | 330 | 135 | 14 | 465 | : | 475 | 328 | 147 | 15 | Staab Sabine |
| | | | | | : * | 108 | 67 | 41 | 17 | Messing Peter |

| | | | | | | | | | | | |
|---|---|---|---|---|---|---|---|---|---|---|---|
| Bahnfrei Damm 4 | | | | | : | | | | | | |

:

08.11.2026

# Verein der Kegler von Aschaffenburg und Umgebung e.V.

**2026 / 2027**

Ergebnis-Dienst: Otmar Kraus - Alexander-Wiegand-Str. 45 A - 63911 Klingenberg
Tel. 09372/9474634 - kraus@kvaschaffenburg.de

## KVA-Liga 2

6. Spieltag 07./08.11.2026

| | | | | | | | |
|---|---|---|---|---|---|---|---|
| 06 | 07.11.2026 | Sa | 17:15 | SG KMH Untermain 6 | - FC Oberafferbach 3 | 1958 : | 1873 |
| 06 | 07.11.2026 | Sa | 12:30 | TV Großwallstadt 1 | - SG Elsenf./Mönchb. 1 | 1886 : | 1772 |
| 06 | 08.11.2026 | So | 11:00 | Gem Mömlingen 4 | - DJK/AN Großostheim 4 | : | |
| 06 | | | | | - | : | |
| 06 | 07.11.2026 | Sa | 10:00 | EK Nilkheim 5 | - KSC Frammersbach 5 | 1905 : | 1967 |

**Das Spiel Mömlingen : Großostheim ist verlegt**

| Pl. | Tabelle/Klub | Sp | Kegel | Punkte | Schnitt | Heim | | Ausw. | |
|---|---|---|---|---|---|---|---|---|---|
| 1. | DJK/AN Großostheim 4 | 3 | 5642 | 6: 0 | 1880,7 | 2: 0 | 1920,0 | 4: 0 | 1861,0 |
| 2. | KSC Frammersbach 5 | 5 | 9473 | 6: 4 | 1894,6 | 2: 2 | 1937,0 | 4: 2 | 1866,3 |
| 3. | TV Großwallstadt 1 | 6 | 10955 | 6: 6 | 1825,8 | 4: 2 | 1752,3 | 2: 4 | 1899,3 |
| 4. | SG Elsenf./Mönchb. 1 | 4 | 7495 | 4: 4 | 1873,8 | 2: 0 | 1851,0 | 2: 4 | 1881,3 |
| 5. | Gem Mömlingen 4 | 4 | 7371 | 4: 4 | 1842,8 | 4: 2 | 1859,3 | 0: 2 | 1793,0 |
| 6. | FC Oberafferbach 3 | 4 | 7277 | 4: 4 | 1819,3 | 4: 2 | 1801,3 | 0: 2 | 1873,0 |
| 7. | SG KMH Untermain 6 | 5 | 7099 | 4: 6 | 1419,8 | 4: 0 | 1890,0 | 0: 6 | 1106,3 |
| 8. | EK Nilkheim 5 | 5 | 9260 | 2: 8 | 1852,0 | 2: 4 | 1952,3 | 0: 4 | 1701,5 |

## Die Top Ten der Woche

| Heim | | | Auswärts | | |
|---|---|---|---|---|---|
| Pfeiffer Uwe | 529 | SG KMH Untermain 6 | Brendel Tobias | 560 | FC Oberafferbach 3 |
| Rachor Claudia | 511 | SG KMH Untermain 6 | Schuck Julian | 526 | FC Oberafferbach 3 |
| Seidel Christian | 494 | EK Nilkheim 5 | Kopp Sophia | 512 | KSC Frammersbach 5 |
| Meyer Ines | 489 | SG KMH Untermain 6 | Abb Roland | 511 | SG Elsenf./Mönchb. 1 |
| Miraglia Ulrike | 485 | TV Großwallstadt 1 | Franz Lara | 491 | KSC Frammersbach 5 |
| Schnabel Jürgen | 481 | TV Großwallstadt 1 | Wiesner Mia | 483 | KSC Frammersbach 5 |
| Zehrfeld Falko | 479 | EK Nilkheim 5 | Hartmann Tina | 481 | KSC Frammersbach 5 |
| Schichta Robert | 476 | EK Nilkheim 5 | Stanger Wolfgang | 435 | SG Elsenf./Mönchb. 1 |
| Geis Sylvia | 469 | TV Großwallstadt 1 | Markert Stefanie | 433 | SG Elsenf./Mönchb. 1 |
| Suffel Ralf | 456 | EK Nilkheim 5 | Brendel Eric | 399 | FC Oberafferbach 3 |

## Mannschaft der Woche

| | | | | | |
|---|---|---|---|---|---|
| Pfeiffer Uwe | 529 | SG KMH Untermain 6 | Brendel Tobias | 560 | FC Oberafferbach 3 |
| Rachor Claudia | 511 | SG KMH Untermain 6 | Schuck Julian | 526 | FC Oberafferbach 3 |
| Seidel Christian | 494 | EK Nilkheim 5 | Kopp Sophia | 512 | KSC Frammersbach 5 |

**Als Mannschaft der Woche 3132 Holz**

# Verein der Kegler von Aschaffenburg und Umgebung e.V.

**2026 / 2027**

Ergebnis-Dienst: Otmar Kraus - Alexander-Wiegand-Str. 45 A - 63911 Klingenberg
Tel. 09372/9474634 - kraus@kvaschaffenburg.de

## KVA-Liga 2

6. Spieltag 07./08.11.2026

| Pl. | Schnittliste / Sort. Ausw. / mind. 2 Spiele | | Jg | Sp | Ausw. | Sp | Heim | Sp | Gesamt | Abr. | Fe. | heute | |
|---|---|---|---|---|---|---|---|---|---|---|---|---|---|
| 1. | Miraglia Ulrike | TV Großwallstadt 1 | 70 | 1 | 531,0 | 2 | 471,0 | 3 | 491,0 | 159,6 | 10,3 | 485 | H |
| 2. | Gramatowski Dominik | DJK/AN Großostheim 4 | 14 | 1 | 528,0 | 1 | 506,0 | 2 | 517,0 | 150,5 | 13,0 | | |
| 3. | Abb Roland | SG Elsenf./Mönchb. 1 | 62 | 2 | 528,0 | 1 | 480,0 | 3 | 512,0 | 155,0 | 11,6 | 511 | A |
| 4. | Vorbeck Martin | KSC Frammersbach 5 | 81 | 2 | 524,5 | 0 | 0,0 | 2 | 524,5 | 155,5 | 12,5 | | |
| 5. | Marshlick Manuela | Gem Mömlingen 4 | 00 | 1 | 520,0 | 2 | 497,0 | 3 | 504,6 | 161,3 | 12,0 | | |
| 6. | Geis Sylvia | TV Großwallstadt 1 | 66 | 3 | 519,6 | 2 | 463,0 | 5 | 497,0 | 147,0 | 12,8 | 469 | H |
| 7. | Rapp Luca | DJK/AN Großostheim 4 | 13 | 1 | 514,0 | 1 | 508,0 | 2 | 511,0 | 151,0 | 5,5 | | |
| 8. | Kopp Sophia | KSC Frammersbach 5 | 99 | 1 | 512,0 | 1 | 486,0 | 2 | 499,0 | 144,0 | 10,0 | 512 | A |
| 9. | Zahn Bianca | SG Elsenf./Mönchb. 1 | 82 | 1 | 509,0 | 1 | 489,0 | 2 | 499,0 | 154,5 | 9,5 | | |
| 10. | Pinetti Daniel | TV Großwallstadt 1 | 84 | 1 | 506,0 | 1 | 412,0 | 2 | 459,0 | 140,0 | 12,0 | | |
| 11. | Franz Lara | KSC Frammersbach 5 | 11 | 2 | 493,0 | 2 | 541,5 | 4 | 517,2 | 167,0 | 10,5 | 491 | A |
| 12. | Pinetti Luigi | TV Großwallstadt 1 | 52 | 3 | 487,3 | 2 | 441,0 | 5 | 468,8 | 130,0 | 18,8 | 451 | H |
| 13. | Wiesner Mia | KSC Frammersbach 5 | 10 | 3 | 485,6 | 1 | 494,0 | 4 | 487,7 | 145,0 | 11,0 | 483 | A |
| 14. | Suhrcke Gerald | Gem Mömlingen 4 | 10 | 1 | 482,0 | 1 | 435,0 | 2 | 458,5 | 162,5 | 12,0 | | |
| 15. | Freitag Melanie | KSC Frammersbach 5 | 00 | 1 | 479,0 | 1 | 582,0 | 2 | 530,5 | 169,0 | 8,5 | | |
| 16. | Zehrfeld Falko | EK Nilkheim 5 | 00 | 2 | 469,0 | 3 | 496,3 | 5 | 485,4 | 144,6 | 13,6 | 479 | H |
| 17. | Boegel Bernhard | DJK/AN Großostheim 4 | 09 | 1 | 468,0 | 1 | 458,0 | 2 | 463,0 | 142,0 | 10,0 | | |
| 18. | Reinhard Manuel | SG Elsenf./Mönchb. 1 | 78 | 3 | 451,3 | 1 | 419,0 | 4 | 443,2 | 124,2 | 17,5 | 393 | A |
| 19. | Stanger Wolfgang | SG Elsenf./Mönchb. 1 | 65 | 2 | 448,5 | 0 | 0,0 | 2 | 448,5 | 113,5 | 23,0 | 435 | A |
| 20. | Suffel Ralf | EK Nilkheim 5 | 00 | 1 | 441,0 | 2 | 467,0 | 3 | 458,3 | 125,0 | 16,0 | 456 | H |
| 21. | Becker Nino | DJK/AN Großostheim 4 | 12 | 1 | 439,0 | 1 | 448,0 | 2 | 443,5 | 100,0 | 23,0 | | |
| 22. | Schnabel Jürgen | TV Großwallstadt 1 | 71 | 3 | 437,3 | 3 | 462,3 | 6 | 449,8 | 129,5 | 14,6 | 481 | H |
| 23. | Schichta Robert | EK Nilkheim 5 | 00 | 1 | 429,0 | 2 | 449,0 | 3 | 442,3 | 125,0 | 19,3 | 476 | H |
| 24. | Markert Stefanie | SG Elsenf./Mönchb. 1 | 87 | 2 | 422,5 | 0 | 0,0 | 2 | 422,5 | 118,5 | 21,5 | 433 | A |
| 25. | Seidel Christian | EK Nilkheim 5 | 79 | 1 | 417,0 | 2 | 463,5 | 3 | 448,0 | 128,6 | 16,6 | 494 | H |
| 26. | Brendel Eric | FC Oberafferbach 3 | 16 | 1 | 399,0 | 1 | 345,0 | 2 | 372,0 | 82,5 | 31,5 | 399 | A |
| 27. | Prochaska Nadine | FC Oberafferbach 3 | 10 | 1 | 388,0 | 2 | 440,0 | 3 | 422,6 | 107,6 | 23,0 | 388 | A |
| 28. | Pfeiffer Marion | SG KMH Untermain 6 | 64 | 1 | 383,0 | 1 | 429,0 | 2 | 406,0 | 110,0 | 17,5 | 429 | H |
| 29. | Kämmer Mika | SG KMH Untermain 6 | 00 | 2 | 328,5 | 1 | 308,0 | 3 | 321,6 | 64,3 | 43,0 | | |
| 30. | Bayer Waltrud | KSC Frammersbach 5 | 55 | 2 | 317,5 | 1 | 439,0 | 3 | 358,0 | 114,6 | 27,6 | | |
| 31. | Laufer Benedikt | FC Oberafferbach 3 | 08 | 0 | 0,0 | 2 | 508,5 | 2 | 508,5 | 148,0 | 11,0 | | |
| 32. | Schadt Alfred | Gem Mömlingen 4 | 60 | 0 | 0,0 | 2 | 494,5 | 2 | 494,5 | 159,5 | 9,0 | | |
| 33. | Haun Raphael | Gem Mömlingen 4 | 98 | 0 | 0,0 | 2 | 453,5 | 2 | 453,5 | 120,0 | 15,0 | | |
| 34. | Billinger Simone | TV Großwallstadt 1 | 64 | 0 | 0,0 | 2 | 354,0 | 2 | 354,0 | 79,5 | 30,5 | | |
| 35. | Prochaska Luca | FC Oberafferbach 3 | 16 | 0 | 0,0 | 2 | 325,5 | 2 | 325,5 | 96,0 | 38,0 | | |

# Verein der Kegler von Aschaffenburg und Umgebung e.V.

**2026 / 2027**

Ergebnis-Dienst: Otmar Kraus - Alexander-Wiegand-Str. 45 A - 63911 Klingenberg
Tel. 09372/9474634 - kraus@kvaschaffenburg.de

## KVA-Liga 2

6. Spieltag 07./08.11.2026

| SG KMH Untermain 6 | | | | 1958 | : | 1873 | | | | FC Oberafferbach 3 |
|---|---|---|---|---|---|---|---|---|---|---|
| Pfeiffer Marion | 306 | 123 | 13 | 429 | : | 388 | 298 | 90 | 26 | Prochaska Nadine |
| Meyer Ines | 333 | 156 | 10 | 489 | : | 399 | 304 | 95 | 28 | Brendel Eric |
| Rachor Claudia | 372 | 139 | 14 | 511 | : | 526 | 364 | 162 | 9 | Schuck Julian |
| Pfeiffer Uwe | 363 | 166 | 11 | 529 | : | 560 | 365 | 195 | 6 | Brendel Tobias |

| TV Großwallstadt 1 | | | | 1886 | : | 1772 | | | | SG Elsenf./Mönchb. 1 |
|---|---|---|---|---|---|---|---|---|---|---|
| Schnabel Jürgen | 351 | 130 | 16 | 481 | : | 511 | 356 | 155 | 10 | Abb Roland |
| Miraglia Ulrike | 336 | 149 | 11 | 485 | : | 393 | 287 | 106 | 21 | Reinhard Manuel |
| Geis Sylvia | 336 | 133 | 10 | 469 | : | 433 | 319 | 114 | 17 | Markert Stefanie |
| Pinetti Luigi | 342 | 109 | 23 | 451 | : | 435 | 312 | 123 | 20 | Stanger Wolfgang |

Gem Mömlingen 4 : DJK/AN Großostheim 4

:

| EK Nilkheim 5 | | | | 1905 | : | 1967 | | | | KSC Frammersbach 5 |
|---|---|---|---|---|---|---|---|---|---|---|
| Schichta Robert | 336 | 140 | 18 | 476 | : | 512 | 354 | 158 | 7 | Kopp Sophia |
| Seidel Christian | 363 | 131 | 15 | 494 | : | 483 | 368 | 115 | 13 | Wiesner Mia |
| Zehrfeld Falko | 338 | 141 | 10 | 479 | : | 491 | 349 | 142 | 18 | Franz Lara |
| Suffel Ralf | 325 | 131 | 17 | 456 | : | 481 | 333 | 148 | 8 | Hartmann Tina |

:

08.11.2026

# Verein der Kegler von Aschaffenburg und Umgebung e.V.

**Jugend**
**2026 / 2027**

Ergebnis-Dienst: Otmar Kraus - Alexander-Wiegand-Str. 45 A - 63911 Klingenberg
Tel. 09372/9474634 - kraus@kvaschaffenburg.de

## SZP Gruppe 1

1. Spieltag 07./08.11.2026

| | | | | | | | |
|---|---|---|---|---|---|---|---|
| 01 | 06.11.2026 | Fr | 17:00 | KSC Frammersbach 1 | - | KSC Frammersbach 2 | 1344 : 1141 |
| 01 | 06.11.2026 | Fr | 17:00 | EK Heigenbrücken 1 | - | Bfr Kleinwallstadt 1 | 1015 : 1188 |
| 01 | 06.11.2026 | Fr | 17:30 | DJK/AN Großostheim 1 | - | Gem. Mömlingen | 1561 : 1030 |
| 01 | | | | | - | | : |

| Pl. | Tabelle/Klub | Sp | Kegel | Punkte | Schnitt | Heim | | Ausw. | |
|---|---|---|---|---|---|---|---|---|---|
| 1. | DJK/AN Großostheim 1 | 1 | 1561 | 2: 0 | 1561,0 | 2: 0 | 1561,0 | 0: 0 | 0,0 |
| 2. | KSC Frammersbach 1 | 1 | 1344 | 2: 0 | 1344,0 | 2: 0 | 1344,0 | 0: 0 | 0,0 |
| 3. | Bfr Kleinwallstadt 1 | 1 | 1188 | 2: 0 | 1188,0 | 0: 0 | 0,0 | 2: 0 | 1188,0 |
| 4. | KSC Frammersbach 2 | 1 | 1141 | 0: 2 | 1141,0 | 0: 0 | 0,0 | 0: 2 | 1141,0 |
| 5. | Gem. Mömlingen | 1 | 1030 | 0: 2 | 1030,0 | 0: 0 | 0,0 | 0: 2 | 1030,0 |
| 6. | EK Heigenbrücken 1 | 1 | 1015 | 0: 2 | 1015,0 | 0: 2 | 1015,0 | 0: 0 | 0,0 |

## Die Top Ten der Woche

| Heim | | | Auswärts | | |
|---|---|---|---|---|---|
| Rapp Luca | 552 | DJK/AN Großostheim 1 | Seifert Philipp | 410 | Bfr Kleinwallstadt 1 |
| Baldringer Felix | 505 | DJK/AN Großostheim 1 | Hartmann Malia | 409 | KSC Frammersbach 2 |
| Gramatowski Dominik | 504 | DJK/AN Großostheim 1 | Heider Niklas | 393 | Bfr Kleinwallstadt 1 |
| Hock Mason | 491 | KSC Frammersbach 1 | Mäuerer Timm | 385 | Bfr Kleinwallstadt 1 |
| Götze Emelie | 447 | EK Heigenbrücken 1 | Burk Noah | 376 | KSC Frammersbach 2 |
| Thamm Viktoria | 443 | KSC Frammersbach 1 | Amatho Aurelio | 368 | Gem. Mömlingen |
| Wiesner Matilda | 410 | KSC Frammersbach 1 | Sulyma Timolfil | 367 | Gem. Mömlingen |
| Dehniger Felix | 314 | EK Heigenbrücken 1 | Friedel Jakob | 356 | KSC Frammersbach 2 |
| | | | Barletta Francesco | 295 | Gem. Mömlingen |

## Mannschaft der Woche

| | | | | | |
|---|---|---|---|---|---|
| Rapp Luca | 552 | DJK/AN Großostheim 1 | Seifert Philipp | 410 | Bfr Kleinwallstadt 1 |
| Baldringer Felix | 505 | DJK/AN Großostheim 1 | Hartmann Malia | 409 | KSC Frammersbach 2 |
| Gramatowski Dominik | 504 | DJK/AN Großostheim 1 | Heider Niklas | 393 | Bfr Kleinwallstadt 1 |

**Als Mannschaft der Woche 2773 Holz**

Pers. Bestl.: M. Hartmann 409 Kegel,N. Burk 376 Kegel, J. Friedel 356 Kegel,
F. Dehniger 314 Kegel, Mannschafts rekord von Großostheim m. 1561 Kegel
Herzliche Glückwünsche

06.11.2026

# Verein der Kegler von Aschaffenburg und Umgebung e.V.

**Jugend**
**2026 / 2027**

Ergebnis-Dienst: Otmar Kraus - Alexander-Wiegand-Str. 45 A - 63911 Klingenberg
Tel. 09372/9474634 - kraus@kvaschaffenburg.de

## SZP Gruppe 1

1. Spieltag 07./08.11.2026

| Pl. | Schnittliste / Sort. Ausw. / mind. 1 Spiel | | Jg | Sp | Ausw. | Sp | Heim | Sp | Gesamt | Abr. | Fe. | heute | |
|---|---|---|---|---|---|---|---|---|---|---|---|---|---|
| 1. | Seifert Philipp | Bfr Kleinwallstadt 1 | 15 | 1 | 410,0 | 0 | 0,0 | 1 | 410,0 | 86,0 | 28,0 | 410 | A |
| 2. | Hartmann Malia | KSC Frammersbach 2 | 15 | 1 | 409,0 | 0 | 0,0 | 1 | 409,0 | 96,0 | 29,0 | 409 | A |
| 3. | Heider Niklas | Bfr Kleinwallstadt 1 | 15 | 1 | 393,0 | 0 | 0,0 | 1 | 393,0 | 95,0 | 28,0 | 393 | A |
| 4. | Mäuerer Timm | Bfr Kleinwallstadt 1 | 15 | 1 | 385,0 | 0 | 0,0 | 1 | 385,0 | 93,0 | 30,0 | 385 | A |
| 5. | Burk Noah | KSC Frammersbach 2 | 15 | 1 | 376,0 | 0 | 0,0 | 1 | 376,0 | 106,0 | 22,0 | 376 | A |
| 6. | Amatho Aurelio | Gem. Mömlingen | 15 | 1 | 368,0 | 0 | 0,0 | 1 | 368,0 | 101,0 | 23,0 | 368 | A |
| 7. | Sulyma Timolfil | Gem. Mömlingen | 15 | 1 | 367,0 | 0 | 0,0 | 1 | 367,0 | 94,0 | 20,0 | 367 | A |
| 8. | Friedel Jakob | KSC Frammersbach 2 | 15 | 1 | 356,0 | 0 | 0,0 | 1 | 356,0 | 81,0 | 31,0 | 356 | A |
| 9. | Barletta Francesco | Gem. Mömlingen | 15 | 1 | 295,0 | 0 | 0,0 | 1 | 295,0 | 82,0 | 33,0 | 295 | A |
| 10. | Rapp Luca | DJK/AN Großostheim 1 | 13 | 0 | 0,0 | 1 | 552,0 | 1 | 552,0 | 191,0 | 8,0 | 552 | H |
| 11. | Baldringer Felix | DJK/AN Großostheim 1 | 14 | 0 | 0,0 | 1 | 505,0 | 1 | 505,0 | 161,0 | 10,0 | 505 | H |
| 12. | Gramatowski Dominik | DJK/AN Großostheim 1 | 14 | 0 | 0,0 | 1 | 504,0 | 1 | 504,0 | 139,0 | 8,0 | 504 | H |
| 13. | Hock Mason | KSC Frammersbach 1 | 14 | 0 | 0,0 | 1 | 491,0 | 1 | 491,0 | 147,0 | 13,0 | 491 | H |
| 14. | Götze Emelie | EK Heigenbrücken 1 | 13 | 0 | 0,0 | 1 | 447,0 | 1 | 447,0 | 112,0 | 19,0 | 447 | H |
| 15. | Thamm Viktoria | KSC Frammersbach 1 | 12 | 0 | 0,0 | 1 | 443,0 | 1 | 443,0 | 135,0 | 22,0 | 443 | H |
| 16. | Wiesner Matilda | KSC Frammersbach 1 | 15 | 0 | 0,0 | 1 | 410,0 | 1 | 410,0 | 110,0 | 17,0 | 410 | H |
| 17. | Dehniger Felix | EK Heigenbrücken 1 | 15 | 0 | 0,0 | 1 | 314,0 | 1 | 314,0 | 77,0 | 32,0 | 314 | H |

## Verein der Kegler von Aschaffenburg und Umgebung e.V.

**Jugend**
**2026 / 2027**

Ergebnis-Dienst: Otmar Kraus - Alexander-Wiegand-Str. 45 A - 63911 Klingenberg
Tel. 09372/9474634 - kraus@kvaschaffenburg.de

### SZP Gruppe 1

1. Spieltag 07./08.11.2026

| KSC Frammersbach 1 | | | | 1344 | : | 1141 | | | | KSC Frammersbach 2 |
|---|---|---|---|---|---|---|---|---|---|---|
| Wiesner Matilda | 300 | 110 | 17 | 410 | : | 376 | 270 | 106 | 22 | Burk Noah |
| Thamm Viktoria | 308 | 135 | 22 | 443 | : | 409 | 313 | 96 | 29 | Hartmann Malia |
| Hock Mason | 344 | 147 | 13 | 491 | : | 356 | 275 | 81 | 31 | Friedel Jakob |

| EK Heigenbrücken 1 | | | | 1015 | : | 1188 | | | | Bfr Kleinwallstadt 1 |
|---|---|---|---|---|---|---|---|---|---|---|
| Götze Emelie | 335 | 112 | 19 | 447 | : | 385 | 292 | 93 | 30 | Mäuerer Timm |
| Pfister Bastian | 93 | 31 | 20 | 124 * | : | 410 | 324 | 86 | 28 | Seifert Philipp |
| Pfister Lukas | 96 | 34 | 25 | 130 * | : | 393 | 298 | 95 | 28 | Heider Niklas |
| Dehniger Felix | 237 | 77 | 32 | 314 | : | | | | | |

| DJK/AN Großostheim 1 | | | | 1561 | : | 1030 | | | | Gem. Mömlingen |
|---|---|---|---|---|---|---|---|---|---|---|
| Gramatowski Dominik | 365 | 139 | 8 | 504 | : | 368 | 267 | 101 | 23 | Amatho Aurelio |
| Baldringer Felix | 344 | 161 | 10 | 505 | : | 295 | 213 | 82 | 33 | Barletta Francesco |
| Rapp Luca | 361 | 191 | 8 | 552 | : | 367 | 273 | 94 | 20 | Sulyma Timolfil |

:

:

:

06.11.2026

## Vorschau 14./15.11. Hessische Ligen Frauen

### Hessenliga Frauen — 7. Spieltag

| | | | | | |
|---|---|---|---|---|---|
| 15.11.2026 | So | 12:00 | Kfr Obernburg 1 | - | KSC Hainstadt 1 |
| 15.11.2026 | So | 12:30 | KSC 73 Mörfelden 1 | - | SG Florstadt/Friedberg 1 |
| 15.11.2026 | So | 14:45 | SKV Kriemhild Lorsch 2 | - | SVS Griesheim 1 |
| 15.11.2026 | So | 13:00 | R 09 Wölfersheim 1 | - | RW Walldorf 1 |
| 15.11.2026 | So | 12:30 | KSC Frammersbach 1 | - | SG Haibach/Großostheim 1 |

### Regionalliga Frauen — 7. Spieltag

| | | | | | |
|---|---|---|---|---|---|
| 15.11.2026 | So | 12:00 | SG Arheilgen 1 | - | KSG Hösbach-AB 1 |
| 15.11.2026 | So | 15:30 | SKG Roßdorf 2 | - | SG KMH Untermain 1 |
| 15.11.2026 | So | 15:30 | KSC 73 Mörfelden 2 | - | SKG Gräfenhausen 1 |
| 15.11.2026 | So | 11:00 | SG Neuenhaßlau/Freiger. 1 | - | KSV Bischofsheim 1 |

Spielfrei: GW Offenbach 1 -

### Gruppenliga 1 Frauen — 7. Spieltag

| | | | | | |
|---|---|---|---|---|---|
| 15.11.2026 | So | 15:00 | Kfr Obernburg 2 | - | SKC Breuberg-Höchst 1 |
| 15.11.2026 | So | 13:00 | SKG BS-Salmünster 1 | - | KSC F-Bockenheim 1 |

Spielfrei: Dreieck Damm 1, SG Neuenhaßlau/Freigericht 2

### Gruppenliga 1 Frauen — 4. Spieltag - Nachholspiel

| | | | | | |
|---|---|---|---|---|---|
| 22.11.2026 | So | 14:30 | SG Neuenhaßlau/Freigericht 2 | - | SKG BS-Salmünster 1 |

## Vorschau 14./15.11. Bundesligen Männer

### DKBC 2. BL Mitte Männer — 7. Spieltag

| | | | | | |
|---|---|---|---|---|---|
| **30.01.2027** | Sa | **12:00** | 1. SKC Monsheim 1 | - | SV Wernburg 1 |
| 14.11.2026 | Sa | 12:30 | SKC Nibelungen Lorsch 1 | - | Bahnfrei Damm 1 |
| 14.11.2026 | Sa | 13:00 | SKK Eschlkam 1 | - | SC Regensburg 1 |
| 14.11.2026 | Sa | 13:00 | KSC Frammersbach 1 | - | KK TuS Hirschau 1 |

Spielfrei: TSV Breitengüßbach 1

Bitte immer die offiziellen und aktualisierten Ansetzungen beachten!

## Vorschau 14./15.11. Hessische Ligen Männer

### Hessenliga Männer — 7. Spieltag

| | | | | | |
|---|---|---|---|---|---|
| 14.11.2026 | Sa | 12:00 | Kfr Obernburg 1 | - | TuS Rüsselsheim 1 |
| 14.11.2026 | Sa | 12:30 | SG KMH Untermain 1 | - | Olympia Mörfelden 2 |
| 14.11.2026 | Sa | 16:30 | SKC Nibelungen Lorsch 2 | - | 1. KC Rothenbergen |
| 14.11.2026 | Sa | 12:00 | SKG BS-Salmünster 1 | - | SG Stockstadt/Biebesheim 1 |
| 14.11.2026 | Sa | 12:00 | R 09 Wölfersheim 1 | - | EK Heigenbrücken 1 |

### Regionalliga A Männer — 7. Spieltag

| | | | | | |
|---|---|---|---|---|---|
| 14.11.2026 | Sa | 11:00 | KSC Hainstadt 1 | - | KSC Frammersbach 2 |
| 14.11.2026 | Sa | 16:00 | SG KMH Untermain 2 | - | DJK BW Münster 1 |
| 14.11.2026 | Sa | 12:30 | DJK/AN Großostheim 1 | - | Bahnfrei Damm 2 |
| 14.11.2026 | Sa | 13:00 | Dreieck Damm 1 | - | SKG YU Hanau 78 1 |
| 15.11.2026 | So | 11:00 | SG Florstadt/Friedberg 1 | - | SKC Breuberg-Höchst 1 |

### Gruppenliga 1 Männer — 7. Spieltag

| | | | | | |
|---|---|---|---|---|---|
| 14.11.2026 | Sa | 15:00 | Kfr Obernburg 2 | - | KSG Hösbach-AB 1 |
| 14.11.2026 | Sa | 16:00 | SKG BS-Salmünster 2 | - | EK Nilkheim 1 |
| 14.11.2026 | Sa | 13:00 | SKC Breuberg-Höchst 2 | - | Gem. Mömlingen 1 |
| 14.11.2026 | Sa | 15:30 | 1. KC Rothenbergen 2 | - | DJK Wörth 1 |
| 14.11.2026 | Sa | 15:45 | R 09 Wölfersheim 2 | - | Bfr Kleinwallstadt 1 |

### Gruppenliga 2 Männer — 7. Spieltag

| | | | | | |
|---|---|---|---|---|---|
| 15.11.2026 | So | 11:00 | VWSK Wiesbaden 1 | - | SG KMH Untermain 3 |

## Vorschau 14./15.11. Bezirksliga

### Bezirksliga — 7. Spieltag

| | | | | | |
|---|---|---|---|---|---|
| 14.11.2026 | Sa | 13:30 | FC Oberafferbach 1 - MIX | - | KSC Frammersbach 3 |
| 14.11.2026 | Sa | 13:15 | KC Gem. Schaafheim 1 | - | EK Nilkheim 2 |
| 14.11.2026 | Sa | 13:00 | SG Strietwald 1 | - | Bahnfrei Damm 3 |
| 14.11.2026 | Sa | 11:30 | Alle Neun Schweinheim 1 - MIX | - | EK Heigenbrücken 2 |
| 14.11.2026 | Sa | 16:00 | SG Sulzbach-Niedernberg 1 | - | TV Haibach 1 - MIX |

### Bezirksliga — 1. Spieltag - Nachholspiel

| | | | | | |
|---|---|---|---|---|---|
| 21.11.2026 | Sa | 13:30 | FC Oberafferbach 1 - MIX | - | KC Gem. Schaafheim 1 |

Bitte immer die offiziellen und aktualisierten Ansetzungen beachten!

Mannschaftsvorstellung Bezirksliga Männer

SG Sulzbach-Niedernberg 1

Kader: Andreas Schüßler, Volker Schmitt, Konstantin Seitz, Henrik Steigerwald, Marcel Klug, Patrick Müller, Volker Reis
Zugänge: Frank Rettinger, Charly Sell
Mannschaftsführer: Andreas Schüßler
Saisonziel: Top 3
Eigene Einschätzung: Top 3
Favoriten in der Liga: Bahnfrei Damm 3
Internetseite: gut-holz-sulzbach.de
Social Media:
@gutholzsulzbach
Kegelgesellschaft Gut Holz Sulzbach



Hinten von links nach rechts: Patrick Müller, Konstantin Seitz, Volker Reis, Luis Stenger, Maik Stelter, Henrik Steigerwald
Vorne von links nach rechts: Jochen Schmitt, Volker Schmitt, Gerhard Stieler, Marcel Klug, Andreas Schüßler, Sascha Schoeppy

Mannschaftsvorstellung B-Liga Mix

SG Sulzbach-Niedernberg 2

Kader: Gerhard Stieler, Maik Stelter, Sascha Schoeppy, Charly Enrique Fritz Flores, Jörg Fechler, Jochen Schmitt, Old Ralf, Luis Stenger, Frank Rettinger, Charly Sell
Zugänge: Frank Rettinger, Charly Sell
Mannschaftsführer: Gerhard Stieler
Saisonziel: Mittelfeld
Eigene Einschätzung: Mittelfeld
Favoriten in der Liga: EK Nilkheim 3
Internetseite: gut-holz-sulzbach.de
Social Media:
@gutholzsulzbach
Kegelgesellschaft Gut Holz Sulzbach



Hinten von links nach rechts: Patrick Müller, Konstantin Seitz, Volker Reis, Luis Stenger, Maik Stelter, Henrik Steigerwald
Vorne von links nach rechts: Jochen Schmitt, Volker Schmitt, Gerhard Stieler, Marcel Klug, Andreas Schüßler, Sascha Schoeppy

Mannschaftsvorstellung Bezirksliga Mix

FC Oberafferbach 1

Kader: Tobias Brendel, Peter Walther, Vanessa Kinzel, Christian Schmitz, Oliver Laufer, Benedict Laufer
Mannschaftsführer: Tobias Brendel
Saisonziel: Mittelfeld
Eigene Einschätzung: Mittelfeld
Favoriten in der Liga: Bahnfrei Damm 3, SG Sulzbach/Niedernberg 1
Internetseite: fc-oberafferbach.de
Social Media:
@fcoberafferbach_kegelabteilung
FCO-Kegler

Mannschaftsvorstellung A-Liga 1 Mix

FC Oberafferbach 2

Kader: Nadine Prochaska, Luca Prochaska, Eric Brendel, Sebastian Hein, Christian Zimmermann, Michael Czisch, Vanessa Kinzel, Tobias Brendel, Peter Walther, Christian Schmitz, Peter Zenglein, Oliver Laufer, Benedict Laufer, Julian Schuck, Karl-Heinz Weigand, Reiner Eisert, Cindy Hein
Zugänge: Christian Zimmermann, Michael Czisch
Abgänge: Herbert Belle (Karriereende)
Mannschaftsführer:in: Julian Schuck und weitere
Saisonziel: Klassenerhalt
Eigene Einschätzung: Mittelfeld
Favoriten in der Liga: FC Laufach 1
Internetseite: fc-oberafferbach.de
Social Media:
@fcoberafferbach_kegelabteilung
FCO-Kegler

Mannschaftsvorstellung KVA-Liga 2 Mix

FC Oberafferbach 2

Kader: Nadine Prochaska, Luca Prochaska, Eric Brendel, Sebastian Hein, Christian Zimmermann, Michael Czisch, Vanessa Kinzel, Tobias Brendel, Peter Walther, Christian Schmitz, Peter Zenglein, Oliver Laufer, Benedict Laufer, Julian Schuck, Karl-Heinz Weigand, Reiner Eisert, Cindy Hein
Zugänge: Luca Prochaska
Mannschaftsführer:in: Diverse
Saisonziel: Mittelfeld
Eigene Einschätzung: Mittelfeld
Favoriten in der Liga: KSC Frammersbach 5
Internetseite: fc-oberafferbach.de
Social Media:
@fcoberafferbach_kegelabteilung
FCO-Kegler