Sportkegeln am Untermain

im Verein der Kegler von Aschaffenburg und Umgebung e. V.

2026/2027
Ausgabe 5

02.11.2026

GUT HOLZ AKTUELL



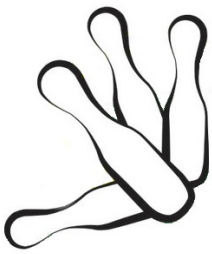



Viktoria Aschaffenburg
SG Elsenfeld/Mönchberg
TV Großwallstadt
Kegelclub Kahl
Einigkeit Mainaschaff
Gut Holz Niedernberg
AN Schweinheim

Bahnfrei Damm
KSC Frammersbach
TV Haibach
SG Kleinostheim/Mainaschaff
Gemütlichkeit Mömlingen
FC Oberafferbach
SG Strietwald

Dreieck Damm
RG Goldbach
Einigkeit Heigenbrücken
Bahnfrei Kleinwallstadt
RG Mosbach
Kegelfreunde Obernburg
Gut Holz Sulzbach

Gut Holz Dorfprozelten
DJK/AN Großostheim
KSG Hösbach
FC Laufach
Einigkeit Nilkheim
KC Gemütlichkeit Schaafheim
DJK Wörth

I M P R E S S U M

Herausgeber	Verein der Kegler von Aschaffenburg und Umgebung e.V. Sitz: Aschaffenburg, Eintragung Amtsgericht Aschaffenburg VR 56 Anschrift 1. Vorsitzender: Gabriel Peter – Flemingstr. 3a – 63768 Hösbach
Redaktion	Hans-Günter Liebler – Starweg 14 – 63768 Hösbach – 06024/3089656 Michelle Knak – Wendelinusplatz 5 – 63785 Obernburg – 0151/10225159 Otmar Kraus – Alexander-Wiegand-Str. 45 A – 63911 Klingenberg – 09372/9474634
Beiträge	Michelle Knak – E-Mail: presse@kvaschaffenburg.de Hans-Günter Liebler – E-Mail: liebler@kvaschaffenburg.de / Fax 06024/3089697
Werbung	Uwe Steigerwald – E-Mail steigerwald@kvaschaffenburg.de
Erscheinen	Geplant ist pro Spieltag eine Ausgabe (18x) Hinzu kommen Sonderausgaben bei besonderen Ereignissen. Diese Zeitschrift wird als Pdf-Datei auf www.kvaschaffenburg.de veröffentlicht.

Die Vorstandschaft des Vereins der Kegler von Aschaffenburg und Umgebung e.V. bedankt sich für die Unterstützung durch die Werbeinserate in der Keglerzeitschrift

GUT HOLZ AKTUELL

bei den nachfolgenden Firmen:

Sparkasse Aschaffenburg Miltenberg

Raiffeisen-Volksbank Aschaffenburg

Stefan Hein
Schreinerei | Spanndecken
Johann-Dahlem-Str. 64 – 63814 Mainaschaff

Bernhard Appelmann
Karosseriebau-Kfz-Technik-Autolackiererei
Bavariastrasse 32 – 63743 Aschaffenburg

RINGSPANN StS GmbH
Hansaring 6 – 63843 Niedernberg

Möbel Kempf
Niedernberger Str. 8, 63741 Aschaffenburg +
Zeller Gewerbezentrum 21, 64732 Bad König-Zell

Energieversorgung Main-Spessart
Boschweg 9 – 63741 Aschaffenburg

Autohaus Brass
Würzburger Str. 1 – 63739 Aschaffenburg
Hanauer Str. 90-92 – 63741 Aschaffenburg

Schrott-Schäfer - Stefan Schäfer KG
Am Floßhafen 69 – 63743 Aschaffenburg

Hier könnte Ihre Werbung stehen

Bitte berücksichtigen Sie diese Firmen bei Einkäufen und sonstigen Abschlüssen.

Termine … Auszug aus den Terminlisten von HKBV und DKBC

21./22.11.2026		Bezirksmeisterschaft Sprint Frauen und Männer in Breuberg
22.11.2026		Pauly DKBC-Pokal 1. Runde Frauen restliche Spiele u.a. Kfr Obernburg
05.12.2026		HKBV CCP 2. Runde Männer (32 Ms. in 8 Gruppen)
19./20.12.2026		HVMM Sen. 2. Spieltag (SB)
	+	Pauly DKBC-Pokal 3. Runde (32 Ms.)
-------		------- **2027** -------
30./31.01.2027		HKBV CCP 3. Runde Männer (16 Ms. in 4 Gruppen) HKBV CCP 1. Runde Frauen (4 Ms. in 1 Gruppe)
06./07.02.2027		Pauly DKBC-Pokal 4. Runde (16 Ms.)
So. 14.02.2027		Hessenmeisterschaft Tandem in Wiesbaden: Quali ab 9:00 Uhr + Finale ab 15:00 Uhr
20./21.02.2027		HVMM Sen. 3. Spieltag (SA/SB/SiA)
27./28.03.2027		Pauly DKBC-Pokal 5. Runde (8 Ms.)
03./04.04.2027		Hessenmeisterschaft Sprint Männer und Frauen in Obernburg
17./18.04.2027		Letzter Spieltag 2026/2027
24./25.04.2027		Bezirksmeisterschaften Vorlauf
	+	Pauly DKBC-Pokal Final Four
02.05.2027		HVMM Sen. Finale in Kelsterbach
01./02.05.2027		DKBC-Aufstiegsspiele zu den 2. Bundesligen
08./09.05.2027		Bezirksmeisterschaften Endlauf
	+	DKBC Deutsche Meisterschaft Sen. Mannschaft in Lorsch
22./23.05.2027		Hessenmeisterschaften Vorlauf
29./30.05.2027		Hessenmeisterschaften Endlauf
05./06.06.2027		HKBV CCP Halbfinale/Finale Männer und Frauen
12./13.06.2027		DKBC Deutsche Meisterschaften U23/Frauen/Männer in München
19./20.06.2027		DKBC Deutsche Meisterschaften Sprint/Tandem Mixed in Sindelfingen
26./27.06.2027		DKBC Deutsche Meisterschaft Sen. Einzel in Schkopau

Termine … Jugend

09.10.-01.11.2026	HKBV Jugendrunde 2. Spieltag
06.11.-29.11.2026	HKBV Jugendrunde 3. Spieltag
-------	------- **2027** -------
08.01.-24.01.2027	HKBV Jugendrunde 4. Spieltag
26.02.-14.03.2027	HKBV Jugendrunde 5. Spieltag
19.03.-18.04.2027	HKBV Jugendrunde 6. Spieltag
20./21.02.2027	DKBC Ländervergleich U23 in WT
14.-17.05.2027	DKBC Deutsche Jugendmeisterschaften in München

Saison 2026/2027

Hessenmeisterschaft Tandem

Meldeschluss 31.12.2026

Austragung 14.02.2027 in Wiesbaden

Unterlagen www.hkbv-ev.de

17.10. HKBV CCP

Männer 1. Runde

Nur eine kleine 1. Runde wurde ausgespielt, 4 Mannschaften in 1 Gruppe, Gastgeber EK Nilkheim.

Pl.			Gesamt	Abr.	Punkte
1.	KSC F.-Bockenheim	RL	2250	739	45,0
2.	Dreieck Damm	RL	2123	631	41,0
3.	EK Nilkheim	GL	2188	741	40,0
4.	DJK BW Münster	RL	2107	683	34,0

Dreieck: Jürgen Eichhorn 582 (14 P.), Günter Zellmann 534 (10 P.)

EK: Frank Schwind 557 (9 P.), Wolfgang Zidaric 549 (11,5 P.), Stefan Bilz 548 (10,5 P.), Markus Herrschaft 534 (9 P.)

Die beiden Erstplatzierten kommen weiter. Die 2. Runde wird am 05.12.2026 mit 32 Mannschaften gespielt.

HKBV

23.10. HKBV Jugendspieltag

2. Spieltag U19m in Mörfelden

SKV Mörfelden		**KVA 1**		
Leonard Haase	573	Lukas Pfister	Bahnfrei Damm	542
Moritz Bredlow	590	Luis Fleckenstein	SG KMH Untermain	561
Kristian Bach	531	Hendrik Lüftner	Gastspieler	588
Marius Krüger	530	Luca Gramatowski	DJK/AN Großostheim	561
Niclas Geiß		Emilio Kolitsch	KSC Frammersbach	
		Levi Becker	DJK/AN Großostheim	
	2183			2058

24.10. HKBV Jugendspieltag

2. Spieltag U14w in Wiesbaden

VWSK Wiesbaden		**KVA**		
	488	Matilda Wiesner	KSC Frammersbach	433
	467	Elena Welcher	KC Gem. Schaafheim	485
	455	Joceline Seelmann	KSC Frammersbach	398
	455	Viktoria Thamm	KSC Frammersbach	430
		Emelie Götze	EK Heigenbrücken	
		Josephine Petersen		
	1865			1746

24.10. HVMM

Die hessischen Vereinsmannschaftsmeisterschaften der Senior(inn)en 2027 begannen am 24./25.10.2026. Gespielt wird jeweils mit 4er-Mannschaften und ganz ohne Wertungspunkte, nur mit Holzwertung.

Senioren A

Insgesamt wurden 13 Mannschaften gemeldet, SKV Mörfelden wurde als Titelverteidiger fürs Finale gesetzt. Die verbliebenen 12 Mannschaften haben wie folgt gespielt:

Spiel 1	Samstag 12:00 Uhr	KV Wölfersheim - SKG Gräfenhausen	1848:2144
Spiel 2	Samstag 14:00 Uhr	KV Aschaffenburg - SKC Breuberg-Höchst	2388:2147
Spiel 3	Samstag 14:00 Uhr	KV Rothenbergen - KSV GW Offenbach	2233:2114
Spiel 4	Samstag 13:00 Uhr	SKV Lorsch - KV Hainstadt	2307:2254
Spiel 5	Samstag 13:00 Uhr	KC BW Mörfelden - KSV Bischofsheim	2032:1975
Spiel 6	Sonntag 13:00 Uhr	SKG BS-Salmünster - VWSK Wiesbaden	VWSK nicht angetreten

Das Heimspiel des KVA fand im Kegelzentrum Damm statt. Der neue Vereinssportwart Stefan Liebl hatte dazu folgende Spieler aufgeboten:



v.l.: Stefan Liebl, Markus Herrschaft, Thomas Kopp, Thomas Haas, Christoph Zöller und Sascha Wegner

KVA				**Breuberg**
Thomas Haas	Kfr. Obernburg	389/191/1	580	535
Christoph Zöller	Bahnfrei Damm	410/236/0	646	489
Thomas Kopp	Bahnfrei Damm	390/187/2	577	557
Sascha Wegner	KSC Frammersbach	366/219/2	585	566
Markus Herrschaft	EK Nilkheim			
Gesamt		1555/833/5	2388	2147

Der nächste Spieltag steht am 20.02.2027 auf dem Plan:
Auswärtsspiel bei KC BW Mörfelden ab 13:00 Uhr im Bürgerhaus Mörfelden.

Senioren B

In der stärksten Gruppe wurde 15 Mannschaften gemeldet. Die Mannschaft des KVA kann sich bereits jetzt auf das Finale am 02.05.2027 vorbereiten.

Für die 1. Runde waren nur 2 Begegnungen angesetzt:

Spiel 1	Samstag 15:00	KV Hainstadt – SG Arheilgen	2251:1944
Spiel 2	Samstag 12:00	ESV BG Frankfurt – KV Bensheim	2063:1987

Die nächste Runde wird am 19./20.12.2026 mit 12 Mannschaften gespielt.

Seniorinnen

Von insgesamt 6 Mannschaften wurde SKV Lorsch als Titelverteidiger für das Finale gesetzt. Außerdem hat der KVA für die erste Runde ein Freilos zugelost bekommen. Die beiden dann noch fehlenden Startplätze im Finale werden am 21.02.2027 vergeben.

HKBV/*HGL/M.K.*

24./25.10. Pauly DKBC Pokal

Frauen 1. Runde

➔ 22.11.2026 12:00 Uhr Kfr Obernburg – TSV Breitengüßbach (2. BL Mitte)

Männer 2. Runde am 24.10.2026

24.10.2026 13:00 Uhr SG KMH Untermain – KSC Hattenburg (BaWü-Liga) 2,5:5,5 / 3513:3639
Eric Müller 643, Jan Kämmer 624, Sebastian Keller 589, Lars Daniel Götz 567

24.10.2026 13:00 Uhr KSC Frammersbach – SC Luhe-Wildenau (1. BL) 2:6 / 3600:3729
Florian Frenzl 650, Markus Rill 630, Gabriel Peter 609, Felix Imhof 587, Marius Peter 562

DKBC/Sportwinner

31.10./01.11. Bundesligen

2. Bundesliga Mitte

SKK Eschlkam – KSC Frammersbach 4:4
Im Start kann Frammersbach noch keine Punkte verbuchen, doch in der Mittelachse kann Marius Peter (670) die Frammersbacher im Spiel halten und den Rückstand auf 35 Kegel begrenzen. Die Schlussachse verwandelt diesen in einen Vorsprung von ebenfalls 35 Kegeln, der zusammen mit dem Duellsieg von René Appel (656) für ein 4:4 Unentschieden bei 3655:3680 Kegeln sorgt.

Bahnfrei Damm spielfrei

M.K.

31.10./01.11. Hessische Ligen Frauen

Hessenliga Frauen

Nachholspiel am 18.10.2026 vom 4. Spieltag: RW Walldorf – SKV Kriemhild Lorsch 2 6:2 / 3295:3202

Kfr. Obernburg – Rot-Weiss Walldorf 7:1
Das Starttrio sorgt für klare Verhältnisse, denn Michelle Knak (588), Barbara Daniel (550) und Anja Hanke (597) können ihre Duelle gewinnen und die Schlussachse mit 201 Kegeln Vorsprung ausstatten. Hier können mit Elke Matheis (554) und Alexandra Zöller (553) noch zwei weitere Punkte eingefahren werden und ein ungefährdeter 3299:3039 Holz Heimsieg steht auf der Anzeigetafel.

KSC 73 Mörfelden – SG Haibach/Großostheim 5:3
Die SG kann in der Startachse mit Claudia Henn (550) und Vanessa Hasenstab (587) zwei Duelle gewinnen, gerät aber zur Halbzeit mit 18 Kegeln in Rückstand.

Das Schlusstrio kann die Partie zwischenzeitlich zu ihrem Gunsten drehen, doch am Ende springt nur der dritte Mannschaftspunkt von Nina Petermann (614) heraus. Die Punkte bleiben bei 3416:3358 Kegeln in Mörfelden.

R 09 Wölfersheim – KSC Frammersbach 3:5
Die Frammersbacherinnen erwischen einen guten Start und gehen mit 31 Kegeln und Punktgewinn von Julia Hock (584) in Führung. Wölfersheim wehrt sich in der Mittelachse und trotz Emilia Werthmann (573) verringert sich die Führung auf 16 Kegel. Die Schlussachse kann mit Yvonne Köhler (586) den Vorsprung verteidigen und gewinnt mit 3380:3415 Kegeln.

Regionalliga Frauen

Grün-Weiss Offenbach – SG KMH Untermain 7:1
Die SG kommt zu Beginn der Partie unter die Räder und kann erst in der Mittelachse mit Ulrike Groh (546) punkten. Leider können auch in der Schlussachse keine weiteren Duellsiege eingefahren werden, sodass das Spiel bei 3281:3094 Kegeln letztendlich deutlich verloren geht.

Gruppenliga 1 Frauen

Dreieck Damm – SG Neuenhaßlau/Freigericht II 5:1
Mit Svenja Eichhorn (563) und ihrem Punktgewinn starten die Dreieck Damm Frauen nach Duellen ausgeglichen in die Partie, wobei bereits gut 80 Kegel Vorsprung zu Buche stehen. Das Mutter-Tochter-Duo aus Anja Bachmann (582) und Sina Bachmann (528) kann die weiteren Duelle problemlos gewinnen und das Spiel geht mit 2138:1879 Holz an die Heimmannschaft.

M.K.

31.10./01.11. Hessische Ligen Männer

Hessenliga Männer

Kfr. Obernburg – SG Stockstadt/Biebesheim 8:0
Die Kegelfreunde können sich deutlich gegen Stockstadt/Biebesheim durchsetzen. Zu den Punktesammlern gehören Jannik Klein (640), Steffen Matheis (600), Thomas Haas (581), Ralf Hock (594) und Steffen Elbert (597). Marco Matheis (701) überspielt die 700er Marke und holt damit den deutlichsten Duellsieg vom 3713:3476 Holz.

SG KMH Untermain – EK Heigenbrücken 5:3
Im Start kann die SG mit Jan Kämmer (607) einen leichten Vorsprung verzeichnen, wobei Heigenbrücken mit Dieter Hasenstab (605) kontert. In der Mittelachse kippt das Spiel zugunsten der Heimmannschaft, weil Eric Müller (605) und Lars Daniel Götz (619) beide Punkte und rund 100 Kegel Vorsprung herausspielen. Heigenbrücken schlägt in der Schlusspaarung mit Kai Ansmann (589) und Christian Völker (566) zurück, die Untermainler können die Gesamtkegel aber auf ihrer Seite behalten. Mit 3529:3453 Holz wartet die Einigkeit weiter auf den ersten Saisonsieg.

Regionalliga A Männer

DJK/AN Großostheim – DJK Blau-Weiß Münster 5:3
Mit Christian Geistler (534) starten die Großostheimer Männer gut in die Partie und können 21 Kegel Vorsprung herausspielen. In der Mittelpaarung kann Luca Gramatowski (533) sein Duell knapp gewinnen und der Vorsprung bleibt nahezu unverändert. Die Schlussachse kann den Vorteil früh erhöhen und sich mit Ioannis Karadenizis (565) auch gegen die letzten Angriffe von Münsterer wehren. Mit 3267:3228 Kegeln bleiben die Tabellenpunkte in Großostheim.

Dreieck Damm – SG Florstadt/Friedberg 8:0
Die Kegler von Dreieck Damm machen kurzen Prozess mit der SG Florstadt/Friedberg und holen alle Duellsiege und spielen dabei rund 230 Kegel mehr. Die Punktesammler sind Bernd Eichhorn (555), Ralf Eichhorn (544), Nico Laas (571), Frank Laas (582), Jürgen Eichhorn (598) sowie der tagesbeste Oliver Weis (614) mit persönlicher Bestleistung.

KSC Frammersbach II – Bahnfrei Damm II 3:5
Im Duell der Zweitligareserven kommt Frammersbach mit Punktgewinn von Philipp Kirsch (598) und persönlicher Bestleistung von Dietmar König (612) besser in die Partie. Damm schlägt in der nächsten Achse zurück und Thomas Kopp (603)

und Leon Pfister (566) können die Partie drehen und 32 Gute herausspielen. In der Schlussachse gewinnt Florian Schwarzkopf (591) für Frammersbach und Felix Kopp (569) für Damm, sodass die Partie mit 3418:3455 Holz zugunsten der Gäste ausgeht.

SG KMH Untermain II – SKC Breuberg-Höchst 7:1
In der Startachse kann Alexander Voran (552) punkten, aber einen frühen Rückstand nicht verhindern. Die Partie kippt ab der Mittelachse zugunsten der SG, da Jochen Fleckenstein (574) und die Kombination aus Reinhold Weiherer/Tim Kaup (536) doppelt punkten. Auch die Schlusspaarung lässt nichts anbrennen und Marcel Schulz (580) sowie Luca Fuchs (574) bringen den 3346:3298 Kegeln Heimsieg ins Ziel.

Gruppenliga 1 Männer

SKC Breuberg-Höchst II – Einigkeit Nilkheim 6:2
Nilkheim startet mit dem Duellsieg von Stefan Bilz (579) ausgeglichen in die Partie. Im Mittelpaar läuft nicht viel zusammen und beide Duelle gehen verloren. Florian Steiniger (583) bringt Nilkheim mit der Tagesbestleistung nochmal ins Spiel, aber das Spiel geht mit 3276:3233 Kegel letztendlich an die Gastgeber.

KSG Hösbach-AB – Gemütlichkeit Mömlingen 8:0
Die KSG Hösbach lässt Mömlingen keine Chance und gewinnt alle Duelle. Die Punktesammler bei 3341:3080 Kegel sind Philipp Heeg (577), Wolfgang Himmer (554), Volker Arnold (545), Joachim Brückner (552), Thomas Buchner (545) und Patrick Himmer (568).

Kfr. Obernburg II – DJK Wörth 5:3
Die Obernburger Reserve kann im Start nur mit Klaus Matheis (638) punkten, der seine Mannschaft mit 54 Kegeln in Führung bringt. Auf der Gegenseite kann Peter Münch (559) und Christian Strobel (518) für die DJK Wörth punkten. In der Schlussachse bleibt das Spiel mit dem Duellsieg von Daniel Kraus (586) für die Gäste lange offen, doch Dominik Reis (564) und Raphael Spalding (587) können den Sieg für die Heimmannschaft festmachen. Das Spiel endet mit 3384:3254 Kegeln.

SKG BS-Salmünster II – Bfr. Kleinwallstadt 1:7
Kleinwallstadt kommt in der Huttengrundhalle gut in die Partie und kann mit Marc Heider (577) und Florian Seitz (594) doppelt punkten und mit 121 Kegeln einen komfortablen Vorsprung an die Mittelachse übergeben. Hier punktet Fabian Golombek (544) für die Kleinwallstädter. In der Schlussachse gelingt nochmal der doppelte Punktgewinn durch Thomas Büttner (571) und Burkhard Büttner (547), sodass mit 3233:3352 Holz ein Sieg zu Buche steht.

Gruppenliga 2 Männer

TuS Schwanheim – SG KMH Untermain III 6:2
Bei der TuS Schwanheim bringt Lukas Reisenbüchler (572) die Untermainler auf einen guten Weg. In der Mittelachse bleibt die SG KMH punktlos. In der Schlussachse kann Jens Scheich (540) zwar noch einen Mannschaftspunkt verbuchen, das Gesamtergebnis bleibt mit 3135:3022 Kegeln aber auf der Seite der Hausherren.

M.K.

31.10./01.11. Bezirk/KVA

Bezirksliga

Das Spitzenspiel zwischen KSC Frammersbach 3 und Bahnfrei Damm 3 endetet mit einem Sieg der Gäste. Die besten Akteure waren Armin Wagner mit 594 und Hans-Günter Liebler mit559. (1:5 / 2091:2170)

Den 3. Platz erobert Alle Neun Schweinheim 1 durch einen Erfolg gegen SG Sulzbach/Niedernberg 1. Auf der Heimseite zeigten Simon Hock mit 566 und Steffen Staab mit 551 die besten Ergebnisse, auf Gästeseite Volker Schmitt mit 551.

KC Gem. Schaafheim 1 feierte einen 35-Holz-Sieg gegen TV Haibach 1. (4:2 / 2040:2005)

Tobias Brendel mit 594 sowie Sören Geiter mit 580 fielen besonders auf beim Heimsieg des FC Oberafferbach 1 gegen EK Heigenbrücken 2. (4:2 / 2145:2097)

Den ersten Sieg feierte SG Strietwald 1 gegen EK Nilkheim 2. Dominic Seitner mit 574 und Stephan Kunkel mit 553 waren besonders dafür verantwortlich, während Frank Schwind mit 563 für die Gäste gut vorgelegt hatte. (5:1 / 2154:2041)

A-Liga 1

FC Laufach 1 steht klar und verlustpunktfrei an der Spitze nach dem deutlichen Erfolg gegen Breuberg 3. (6:0 / 1985:1796)

Nur einen Minuspunkt mehr hat KSG Hösbach-AB auf dem Konto, da man gegen Gem. Mömlingen 2 um 32 Holz insgesamt besser war. (4:2 / 1979:1947)

Ganz knapp musste DJK/AN Großostheim 3 die Punkte abgeben an die Gäste aus Münster. (1:5 / 1915:1917)

A-Liga 2

Nachholspiele am 24.10.2026 vom 2. Spieltag:	Bahnfrei Kleinwallstadt 2 – SKC Breuberg-Höchst 4	6:0 / 2042:1444
	RG Goldbach 1 – SG KMH Untermain 4	5:1 / 1987:1771

DJK/AN Großostheim 2 zieht mit dem Spitzenreiter gleich, da man vor allem dank Bernd Koch mit 556 keine Probleme mit den Gästen von SG KMH Untermain 4 hatte. (5:1 / 2020:1919)

Gleiches gilt für Gem. Mömlingen 3 mit jetzt 6:2 Punkten nach dem Erfolg bei SKC Breuberg-Höchst 4. (2:4 / 1864:1928)

B-Liga

Nachholspiel am 18.10.2026 vom 4. Spieltag: KSG Hösbach-AB 2 – DJK BW Münster 3 4:2 / 1843:1662)

EK Nilkheim 3 verteidigte die Tabellenspitze durch einen klaren Heimsieg gegen Münster 3. (6:0 / 1957:1802)

Ebenso verteidigte EK Mainaschaff 1 den zweiten Platz, da man bei der Dritten von KSG Hösbach-AB erfolgreich war. (2:4 / 1827:1872)

SG Sulzbach/Niedernberg 2 war auswärts erfolgreich bei Alle Neun Schweinheim 2. (1:5 / 1774:1868)

KVA-Liga 1

Nachholspiel vom 2. Spieltag Alle Neun Schweinheim 3 – Bahnfrei Kleinwallstadt 3 1891:1892

Mit bereits fünf Siegen hält Bahnfrei Damm 4 die Tabellenspitze nach dem Auswärtserfolg bei SG Strietwald 2. (1945:2001)

Auch verlustpunktfrei, aber mit 4 Siegen folgt knapp dahinter EK Nilkheim 4 durch den Sieg gegen SG KMH Untermain 5. (2014:1875)

Kfr Obernburg 3 kam ohne gegnerische Einwirkung zu den Punkten für Platz 3.

KVA-Liga 2

Als einziges Team ist DJK/AN Großostheim 4 noch ohne Verlustpunkte, wenn auch diesmal ohne Gegner.

FC Oberafferbach 3 besiegte zu Hause den TV Großwallstadt, auch wenn Sylvia Geis mit 559 gut vorgelegt hatte. (1841:1784)

Die Mömlinger Vierte war erfolgreich beim Heimspiel gegen EK Nilkheim 5. (1905:1729)

HGL

31.10./01.11. Bezirk Einzel

Einzelergebnisse über 520 Frauen:

Inge Hoferichter (Kfr Obernburg) 571, Sylvia Geis (TV Großwallstadt) 559, Christin Kudjer (Bahnfrei Damm) 544, Isabel Maidhof (Alle Neun Schweinheim) 534

Einzelergebnisse über 530 Männer:

Tobias Brendel (FC Oberafferbach) 594, Armin Wagner (KSC Frammersbach) 594, Sören Geiter (EK Heigenbrücken) 580, Dominic Seitner (SG Strietwald) 574, Steffen Matheis (Kfr Obernburg) 570, Simon Hock (Alle Neun Schweinheim) 566, Frank Schwind (EK Nilkheim) 563, Hans-Günter Liebler (Bahnfrei Damm) 559, Bernd Koch (DJK/AN Großostheim) 556, Stephan Kunkel (SG Strietwald) 553, Steffen Staab (Alle Neun Schweinheim) 551, Volker Schmitt (SG Sulzbach/Niedern-

berg) 551, Sebastian Hesbacher (KC Gem. Schaafheim) 549, Philipp Glanz (TV Haibach) 548, Herbert Bollmann (SG Strietwald) 547, Jonas Brauburger (Bahnfrei Damm) 545, Peter Walther (FC Oberafferbach) 545, Christian Schmitz (FC Oberafferbach) 544, Torben Weinkauf (KC Gem. Schaafheim) 539, Walter Schuldes (SG Strietwald) 537, Lukas Karl (KSC Frammersbach) 535, Günter Rohrmeier (EK Nilkheim) 535, Ralf Liebler (Bahnfrei Damm) 534, Horst Becker (DJK/AN Großostheim) 533, Niklas Kehrer (Bahnfrei Damm) 532

HGL

31.10./01.11. Bezirk Besonderes

Persönliche Bestleistungen

Luca Prochaska	FC Oberafferbach	KVA/U14	354	253/101
Dietmar König	KSC Frammersbach	RL	612	405/207
Oliver Weis	Dreieck Damm	RL	614	396/218

HGL / aus Sportwinner/KVA/SZP

31.10./01.11. die besten Ergebnisse aus dem Bereich KVA

Frauen:

Nina Petermann	SG Haibach/Großostheim	614 (406/208)	in Mörfelden

Männer:

Marco Matheis	Kfr Obernburg	701 (431/270)	in Obernburg

HGL



Fünf Sterne für unsere Immobilien-Makler.

Wir bieten Beratung und Service der Spitzenklasse!

Im Auftrag der Zeitschrift Capital wurden in ganz Deutschland die Leistungen von Maklerunternehmen geprüft.
Unsere Immobilienmakler wurden erneut mit der Höchstnote von fünf Sternen ausgezeichnet.

Wir beraten Sie gerne:
ImmobilienCenter Telefon: 06021 397-1397
E-Mail: immo@s-abmil.de

Aktuelle Immobilienangebote finden Sie hier: www.s-abmil.de/immo

Capital
MAKLER-KOMPASS WOHNEN
Top-Makler Aschaffenburg
★★★★★
Höchstnote für
Sparkasse Aschaffenburg Miltenberg
Quelle: IB Institut IM TEST: 4.288 Makler
HEFT 10/25 GÜLTIG BIS: 10/26

Maklertätigkeit erfolgt in Vertretung der Sparkassen-Immobilien-Vermittlungs-GmbH

Sparkasse Aschaffenburg Miltenberg

Deutscher Keglerbund Classic e.V.

Spielleiter: Rammler, Robert; **Tel.:** 081 21 / 825 24; **Mobil:**
E-Mail: spielleiter@dkbc.de; **Fax:**
Stand: 31.10.2026

Saison 2026-27 / Männer / 2. Bundesliga Mitte / 5. Spieltag / Spielplan

Nr	Datum / Zeit			Gastgeber	Gast	Ergebnis
17	Sa	31.10.2026	14:00	TSV Breitengüßbach	SC Regensburg	5,0 : 3,0
18	Sa	31.10.2026	12:00	1.SKC Monsheim e.V.	KK TuS Hirschau	5,0 : 3,0
19	Sa	31.10.2026	12:30	SKC Nibelungen Lorsch	SV Wernburg	7,0 : 1,0
20	Sa	31.10.2026	13:00	SKK Eschlkam	KSC Frammersbach	4,0 : 4,0

Spielfrei: Bahnfrei Damm

Saison 2026-27 / Männer / 2. Bundesliga Mitte / 5. Spieltag / Tabelle (Gesamt)

			Gesamt			Heim			Auswärts		
Pl	Mannschaft	Bezirk	Sp	TP	MP	Sp	TP	MP	Sp	TP	MP
1	TSV Breitengüßbach	BY	5	10 - 0	28,0	3	6 - 0	17,0	2	4 - 0	11,0
2	1.SKC Monsheim e.V.	RP	5	6 - 4	21,0	3	4 - 2	14,0	2	2 - 2	7,0
3	SKC Nibelungen Lorsch	HE	5	6 - 4	20,0	3	6 - 0	17,0	2	0 - 4	3,0
4	SC Regensburg	BY	4	5 - 3	19,0	2	4 - 0	12,0	2	1 - 3	7,0
5	Bahnfrei Damm	HE	4	5 - 3	17,0	2	3 - 1	10,0	2	2 - 2	7,0
6	KSC Frammersbach	HE	4	3 - 5	15,0	2	2 - 2	9,0	2	1 - 3	6,0
7	SKK Eschlkam	BY	5	3 - 7	17,0	3	3 - 3	12,0	2	0 - 4	5,0
8	SV Wernburg	TH	4	2 - 6	11,5	1	2 - 0	5,5	3	0 - 6	6,0
9	KK TuS Hirschau	BY	4	0 - 8	11,5	1	0 - 2	3,0	3	0 - 6	8,5
10	TSV Großbardorf	BY	0	0 - 0	0,0	0	0 - 0	0,0	0	0 - 0	0,0

Saison 2026-27 / Männer / 2. Bundesliga Mitte / 5. Spieltag / Spieltagbester (Heim)

Spieler	Mannschaft	Kegel	Abr
Straub, Michael	SKC Nibelungen Lorsch	661	243
Wittke, Christopher	TSV Breitengüßbach	652	250
Mattern, Christian	1.SKC Monsheim e.V.	652	239
Mende, Lukas	SKC Nibelungen Lorsch	647	253
Bergbauer, Matthias	SKK Eschlkam	645	239
Rennert, Christian	TSV Breitengüßbach	642	252
Fingerle, Timo	SKC Nibelungen Lorsch	634	230
Pfeffer, Thomas	SKK Eschlkam	634	222
Krüger, Daniel	1.SKC Monsheim e.V.	634	217
Jelitte, Christian	TSV Breitengüßbach	628	212

Saison 2026-27 / Männer / 2. Bundesliga Mitte / 5. Spieltag / Spieltagbester (Ausw)

Spieler	Mannschaft	Kegel	Abr
Weiß, Julian	SC Regensburg	674	257
Peter, Marius	KSC Frammersbach	670	248
Radina, Tim	SC Regensburg	656	254
Appel, René	KSC Frammersbach	656	246
Held, Alexander	KK TuS Hirschau	642	232
Zeh, Christian	SV Wernburg	635	250
Bechmann-Beier, Eric	SV Wernburg	612	241
Michel, Raven	SV Wernburg	612	211
Elsinger, Taras	SC Regensburg	607	194
Peter, Gabriel	KSC Frammersbach	605	218

Saison 2026-27 / Männer / 2. Bundesliga Mitte / 5. Spieltag / Rekorde

Rekord	Name	Ergebnis	Datum	Spielort
Mannschaft Heim	SKC Nibelungen Lorsch	3742	31.10.2026	Kegelcenter Lorsch
Mannschaft Auswärts	TSV Breitengüßbach	3815	26.09.2026	SpVGG Eschlkam
Spieler Heim	Pfeffer, Thomas	677	26.09.2026	SpVGG Eschlkam
Spieler Auswärts	Ernyesi, Robert	681	26.09.2026	SpVGG Eschlkam

Deutscher Keglerbund Classic e.V.

Spielleiter: Rammler, Robert; **Tel.:** 081 21 / 825 24; **Mobil:**
E-Mail: spielleiter@dkbc.de; **Fax:**
Stand: 31.10.2026

Saison 2026-27 / Männer / 2. Bundesliga Mitte / 5. Spieltag / Ergebnisübersicht

17	TSV Breitengüßbach		**5,0**		**:**	**3,0**		SC Regensburg	
		Kegel	SP	MP	MP	SP	Kegel		
	Jelitte, Christian	628	1,0		1,0	3,0	656	Radina, Tim	
	Schneider, Pascal	603	3,0	1,0		1,0	584	Oettl, Michael	
	Ernyesi, Robert	594	2,0		1,0	2,0	600	Gesierich, Michael	
	Rennert, Christian	642	4,0	1,0		0,0	552	Stojanovic, Kristijan	
	Moshacke, Justin	614	1,0		1,0	3,0	674	Weiß, Julian	
	Wittke, Christopher	652	4,0	1,0		0,0	607	Elsinger, Taras	
		3733	**15,0**	**2,0**	**0,0**	**9,0**	**3673**		
18	1.SKC Monsheim e.V.		**5,0**		**:**	**3,0**		KK TuS Hirschau	
		Kegel	SP	MP	MP	SP	Kegel		
	Franz jun., Jonni	571	1,0		1,0	3,0	642	Held, Alexander	
	Mattern, Christian	652	3,0	1,0		1,0	576	Hiltl, Christopher	
	Krüger, Daniel	634	4,0	1,0		0,0	585	Rösch, Daniel	
	Kräuter, Tobias	583	1,0		1,0	3,0	593	Paukstadt, Jens	
	Schulz, Pierre	577	1,0		1,0	3,0	584	Rösch, Robert	
	Klonner, Sebastian	592	3,0	1,0		1,0	593	Seubert, Horst	
		3609	**13,0**	**2,0**	**0,0**	**11,0**	**3573**		
19	SKC Nibelungen Lorsch		**7,0**		**:**	**1,0**		SV Wernburg	
		Kegel	SP	MP	MP	SP	Kegel		
	Mende, Lukas	647	3,0	1,0		1,0	612	Michel, Raven	
	Zschuppe, Nico	572	0,0		1,0	4,0	635	Zeh, Christian	
	Fingerle, Timo	634	2,0	1,0		2,0	601	Sommer, Paul	
	Bohrmann, Lars	621	2,0	1,0		2,0	612	Bechmann-Beier, Eric	
	Straub, Michael	661	4,0	1,0		0,0	564	Wolfram, Felix	
	Buch, Fabian	607	3,0	1,0		1,0	572	Muhl, Andre	
		3742	**14,0**	**2,0**	**0,0**	**10,0**	**3596**		
20	SKK Eschlkam		**4,0**		**:**	**4,0**		KSC Frammersbach	
		Kegel	SP	MP	MP	SP	Kegel		
	Bergbauer, Matthias	645	3,0	1,0		1,0	605	Peter, Gabriel	
	Vogl, Fabian	588	2,0	1,0		1,0	297	Rill, Markus	**a**
						1,0	247	Hock, René	**e**
	Pfeffer, Florian	590	0,0		1,0	4,0	670	Peter, Marius	
	Pfeffer, Thomas	634	2,0	1,0		2,0	603	Biermann, Justin	
	Maller, Alexander	591	0,0		1,0	4,0	656	Appel, René	
	Hahner, Markus	607	3,0	1,0		1,0	602	Imhof, Felix	
		3655	**10,0**	**0,0**	**2,0**	**14,0**	**3680**		

R. Hock für M. Rill nach 81 Wurf

Deutscher Keglerbund Classic e.V.

Spielleiter: Rammler, Robert; **Tel.:** 081 21 / 825 24; **Mobil:**
E-Mail: spielleiter@dkbc.de; **Fax:**
Stand: 31.10.2026

Saison 2026-27 / Männer / 2. Bundesliga Mitte / 5. Spieltag / Schnittliste (Auswärts)

Pl	Spieler	Klub	AK	Sp	Ausw-Ø	Sp	Heim-Ø	Sp	Gesamt-Ø	Best	MP
1	Peter, Marius	KSC Frammersbach	Männer	1	670,00	1	580,00	2	625,00	670	1,0
2	Wittke, Christopher	TSV Breitengüßbach	Männer	2	659,50	3	655,67	5	657,20	670	5,0
3	Zöller, Christoph	Bahnfrei Damm	Sen A m	1	658,00	2	637,00	3	644,00	658	3,0
4	Appel, René	KSC Frammersbach	Männer	2	652,50	2	611,50	4	632,00	656	4,0
5	Ernyesi, Robert	TSV Breitengüßbach	Männer	2	650,50	3	584,00	5	610,60	681	3,0
6	Rennert, Christian	TSV Breitengüßbach	Sen A m	2	650,50	3	633,67	5	640,40	670	4,0
7	Lebert, Patrick	Bahnfrei Damm	Männer	1	648,00	2	614,00	3	625,33	648	1,0
8	Michel, Raven	SV Wernburg	Männer	3	638,33	1	676,00	4	647,75	676	3,0
9	Zeh, Christian	SV Wernburg	Männer	1	635,00	1	585,00	2	610,00	635	1,0
10	Weiß, Julian	SC Regensburg	Männer	2	633,00	2	617,00	4	625,00	674	4,0
11	Elsinger, Taras	SC Regensburg	Männer	2	632,50	2	651,50	4	642,00	658	3,0
12	Zschuppe, Nico	SKC Nibelungen Lorsch	Männer	1	627,00	2	592,00	3	603,67	627	1,0
13	Moshacke, Justin	TSV Breitengüßbach	U23 m	2	624,50	3	638,67	5	633,00	661	3,0
14	Held, Alexander	KK TuS Hirschau	Männer	2	622,00	1	633,00	3	625,67	642	2,0
15	Bergbauer, Matthias	SKK Eschlkam	Männer	2	619,50	3	620,67	5	620,20	645	4,0
16	Hahner, Markus	SKK Eschlkam	Männer	2	616,50	3	602,00	5	607,80	632	3,0
17	Immer, Thomas	SC Regensburg	Männer	1	616,00	2	592,50	3	600,33	616	2,0
18	Krüger, Daniel	1.SKC Monsheim e.V.	Männer	2	613,50	3	615,67	5	614,80	634	5,0
19	Mende, Lukas	SKC Nibelungen Lorsch	Männer	2	612,50	3	626,33	5	620,80	647	4,0
20	Imhof, Felix	KSC Frammersbach	Männer	2	612,50	0	0,00	2	612,50	623	0,0
21	Schulz, Pierre	1.SKC Monsheim e.V.	Männer	2	611,00	2	592,50	4	601,75	617	2,0
22	Radina, Tim	SC Regensburg	U23 m	2	608,50	2	638,00	4	623,25	656	3,0
23	Baumer, Bastian	KK TuS Hirschau	Männer	2	608,00	1	565,00	3	593,67	619	2,0
24	Gesierich, Michael	SC Regensburg	Männer	2	605,50	1	627,00	3	612,67	627	3,0
25	Klonner, Sebastian	1.SKC Monsheim e.V.	Männer	2	604,00	2	570,50	4	587,25	621	2,0
26	Frenzl, Florian	KSC Frammersbach	Männer	1	604,00	2	597,50	3	599,67	619	2,0
27	Biermann, Justin	KSC Frammersbach	Männer	1	603,00	0	0,00	1	603,00	603	0,0
28	Rietze, Florian	SV Wernburg	U23 m	1	603,00	0	0,00	1	603,00	603	0,0
29	Sommer, Paul	SV Wernburg	Männer	3	602,33	1	600,00	4	601,75	616	2,0
30	Buch, Fabian	SKC Nibelungen Lorsch	Männer	1	602,00	1	607,00	2	604,50	607	1,0
31	Spangenberger, Theo	Bahnfrei Damm	Männer	2	600,50	2	605,00	4	602,75	631	2,0
32	Seubert, Horst	KK TuS Hirschau	Männer	3	600,33	0	0,00	3	600,33	612	2,0
33	Paukstadt, Jens	KK TuS Hirschau	Sen A m	3	598,33	1	627,00	4	605,50	627	1,0
34	Pfeffer, Thomas	SKK Eschlkam	Männer	2	598,00	3	651,33	5	630,00	677	4,0
35	Klier, Manuel	SKK Eschlkam	Männer	2	598,00	2	638,00	4	618,00	650	3,0
36	Oettl, Michael	SC Regensburg	Männer	2	597,50	2	572,50	4	585,00	611	0,0
37	Mattern, Christian	1.SKC Monsheim e.V.	Männer	2	595,50	3	602,33	5	599,60	652	2,0
38	Hock, René	KSC Frammersbach	Männer	1	594,00	1	577,00	2	585,50	594	0,0
39	Straub, Michael	SKC Nibelungen Lorsch	Männer	1	593,00	3	632,33	4	622,50	661	3,0
40	Fischer, Patrick	Bahnfrei Damm	Männer	2	591,50	2	630,00	4	610,75	633	2,0
41	Rösch, Robert	KK TuS Hirschau	Männer	3	591,00	1	580,00	4	588,25	605	2,5
42	Kräuter, Tobias	1.SKC Monsheim e.V.	Männer	2	591,00	3	592,67	5	592,00	611	2,0
43	Bechmann-Beier, Eric	SV Wernburg	Männer	3	589,67	1	584,00	4	588,25	612	1,5
44	Jelitte, Christian	TSV Breitengüßbach	Männer	2	589,00	3	607,67	5	600,20	628	2,0
45	Fingerle, Timo	SKC Nibelungen Lorsch	Männer	2	589,00	2	613,00	4	601,00	634	1,0
46	Dietz, Andreas	SKC Nibelungen Lorsch	Sen A m	1	584,00	2	596,50	3	592,33	602	1,0
47	Peter, Gabriel	KSC Frammersbach	Sen B m	2	583,00	2	589,00	4	586,00	605	2,0
48	Frey, Lucas	Bahnfrei Damm	Männer	2	582,00	2	584,50	4	583,25	595	1,0
49	Bohrmann, Lars	SKC Nibelungen Lorsch	Männer	2	581,50	3	608,33	5	597,60	621	2,0
50	Rill, Markus	KSC Frammersbach	Männer	1	579,00	2	544,50	3	556,00	579	1,0

BERNHARD Appelmann

Autolackiererei • Karosseriebau • KFZ-Reparaturen • Abschleppdienst



Bernhard Appelmann GmbH
Karosseriebau
Bavariastraße 32
63743 Aschaffenburg
Tel: +49 (0) 6021 / 9 11 77
Fax: +49 (0) 6021 / 97 01 26
E-Mail: info@kba-ab.de
www.kba-ab.de

Hessischer Kegler- und Bowling Verband e.V.

Spielleitung: Köhler, Margit (sektionssportwart-classic@hkbv-ev.de); **T** 06152-9878922
Ligaleitung: Köhler, Margit (sektionssportwart-classic@hkbv-ev.de); **T** 06152-9878922
Stand: 01.11.2026

Saison 2026-27 / Frauen / Hessenliga / 5. Spieltag / Spielplan

Nr	Datum / Zeit			Gastgeber	Gast	Ergebnis
21	So	01.11.2026	12:00	Kfr. Obernburg 1	Rot-Weiss Walldorf 1	7,0 : 1,0
22	So	01.11.2026	12:30	KSC 73 Mörfelden 1	SG Haibach/Großostheim 1	5,0 : 3,0
23	So	01.11.2026	14:45	SKV Kriemhild Lorsch 2	SG Florstadt/Friedberg 1	2,0 : 6,0
24	So	01.11.2026	13:00	R 09 Wölfersheim 1	KSC Frammersbach 1	3,0 : 5,0
25	So	01.11.2026	11:00	KSC Hainstadt 1	SVS Griesheim 1	8,0 : 0,0

Saison 2026-27 / Frauen / Hessenliga / 5. Spieltag / Tabelle (Gesamt)

			Gesamt			Heim			Auswärts		
Pl	Mannschaft	Bezirk	Sp	TP	MP	Sp	TP	MP	Sp	TP	MP
1	SG Florstadt/Friedberg 1	BZ2	5	10 - 0	29,0	2	4 - 0	11,0	3	6 - 0	18,0
2	KSC 73 Mörfelden 1	BZ3	5	9 - 1	27,0	3	6 - 0	18,0	2	3 - 1	9,0
3	KSC Frammersbach 1	BZ1	5	9 - 1	26,0	2	3 - 1	10,0	3	6 - 0	16,0
4	SG Haibach/Großostheim 1	BZ1	5	6 - 4	22,0	2	4 - 0	12,0	3	2 - 4	10,0
5	KSC Hainstadt 1	BZ2	5	4 - 6	21,0	3	4 - 2	16,0	2	0 - 4	5,0
6	Kfr. Obernburg 1	BZ1	5	4 - 6	20,0	3	2 - 4	13,0	2	2 - 2	7,0
7	Rot-Weiss Walldorf 1	BZ3	5	3 - 7	15,0	2	2 - 2	8,0	3	1 - 5	7,0
8	R 09 Wölfersheim 1	BZ2	5	2 - 8	16,0	3	2 - 4	12,0	2	0 - 4	4,0
9	SKV Kriemhild Lorsch 2	BZ3	5	2 - 8	15,0	3	2 - 4	11,0	2	0 - 4	4,0
10	SVS Griesheim 1	BZ3	5	1 - 9	9,0	2	1 - 3	6,0	3	0 - 6	3,0

Saison 2026-27 / Frauen / Hessenliga / 5. Spieltag / Spieltagbester (Heim)

Spieler	Mannschaft	Kegel	Abr
Lehr, Sonja	KSC Hainstadt 1	628	249
Krammig, Eva-Maria	KSC Hainstadt 1	604	228
Hanke, Anja	Kfr. Obernburg 1	597	213
Friedrich, Lisa-Marie	KSC 73 Mörfelden 1	590	203
Knak, Michelle	Kfr. Obernburg 1	588	204
Freit, Ann-Katrin	KSC 73 Mörfelden 1	583	196
Bonarius, Sandra	R 09 Wölfersheim 1	582	195
Birkofer, Lea	KSC 73 Mörfelden 1	579	197
Lüftner, Katja	R 09 Wölfersheim 1	572	204
Enders, Christel	SKV Kriemhild Lorsch 2	571	185

Saison 2026-27 / Frauen / Hessenliga / 5. Spieltag / Spieltagbester (Ausw)

Spieler	Mannschaft	Kegel	Abr
Petermann, Nina	SG Haibach/Großostheim 1	614	208
Hasenstab, Vanessa	SG Haibach/Großostheim 1	587	200
Köhler, Yvonne	KSC Frammersbach 1	586	190
Hock, Julia	KSC Frammersbach 1	584	208
Werthmann, Emilia	KSC Frammersbach 1	573	216
Nagel, Nadine	SG Florstadt/Friedberg 1	572	199
Obermüller, Jutta	SVS Griesheim 1	565	171
Rosenau, Inka	SG Florstadt/Friedberg 1	563	199
Bauer, Cecille	KSC Frammersbach 1	562	183
Freitag, Melanie	KSC Frammersbach 1	557	191

Saison 2026-27 / Frauen / Hessenliga / 5. Spieltag / Rekorde

Rekord	Name	Ergebnis	Datum	Spielort
Mannschaft Heim	KSC 73 Mörfelden 1	3556	27.09.2026	Keglerklause
Mannschaft Auswärts	KSC Frammersbach 1	3494	04.10.2026	Salztrögstuben
Spieler Heim	Wenzel, Laura	640	27.09.2026	Keglerklause
Spieler Auswärts	Hock, Julia	635	04.10.2026	Salztrögstuben

Hessischer Kegler- und Bowling Verband e.V.

Spielleitung: Köhler, Margit (sektionssportwart-classic@hkbv-ev.de); **T** 06152-9878922
Ligaleitung: Köhler, Margit (sektionssportwart-classic@hkbv-ev.de); **T** 06152-9878922
Stand: 01.11.2026

Saison 2026-27 / Frauen / Hessenliga / 5. Spieltag / Ergebnisübersicht

21	Kfr. Obernburg 1		**7,0**		:	**1,0**		Rot-Weiss Walldorf 1	
		Kegel	SP	MP	MP	SP	Kegel		
	Knak, Michelle	588	4,0	1,0		0,0	501	Vollgraf, Silke	
	Daniel, Barbara	550	4,0	1,0		0,0	508	Biron, Yvonne	
	Hanke, Anja	597	3,0	1,0		1,0	525	Leddin, Martina	
	Schneider, Martina	457	1,0		1,0	3,0	551	Spahn, Louisa	
	Matheis, Elke	554	4,0	1,0		0,0	127	Schäfer-Alvarado, Sandra	**a**
						0,0	317	Köhler, Margit	**e**
	Zöller, Alexandra	553	3,0	1,0		1,0	510	Tron, Melanie	
		3299	**19,0**	**2,0**	**0,0**	**5,0**	**3039**		

M. Köhler für S. Schäfer-Alvarado nach 37 Wurf

22	KSC 73 Mörfelden 1		**5,0**		:	**3,0**		SG Haibach/Großostheim 1	
		Kegel	SP	MP	MP	SP	Kegel		
	Knebel, Layla	570	4,0	1,0		0,0	528	Hock, Jessica	
	Geiß, Michelle	530	1,0		1,0	3,0	550	Henn, Claudia	
	Freit, Ann-Katrin	583	2,0		1,0	2,0	587	Hasenstab, Vanessa	
	Friedrich, Lisa-Marie	590	2,0	1,0		2,0	556	Einhäuser, Caroline	
	Wenzel, Laura	564	1,0		1,0	3,0	614	Petermann, Nina	
	Birkofer, Lea	579	4,0	1,0		0,0	523	König, Franziska	
		3416	**14,0**	**2,0**	**0,0**	**10,0**	**3358**		

Gelbe Karte: 55. Wurf Claudia Henn, 65. Wurf Jessica Hock weil Bahn nicht freigegeben war, Michelle Geiß verlässt um 14:15 die Kegelbahn

23	SKV Kriemhild Lorsch 2		**2,0**		:	**6,0**		SG Florstadt/Friedberg 1	
		Kegel	SP	MP	MP	SP	Kegel		
	Heckmann, Leonie	551	1,0		1,0	3,0	563	Rosenau, Inka	
	Nufer, Lea	531	2,0		1,0	2,0	545	Günther, Daniela	
	Enders, Christel	571	2,0	1,0		0,0	255	Kappes, Daniela	**a**
						2,0	301	Lehr, Sandra	**e**
	Walter, Silke	554	2,0		1,0	2,0	572	Nagel, Nadine	
	Bockard, Verena	560	2,5	1,0		1,5	546	Rosenau, Nicole	
	Buch, Lea	546	2,0		1,0	2,0	551	Nelson, Alice	
		3313	**11,5**	**0,0**	**2,0**	**12,5**	**3333**		

S. Lehr für D. Kappes nach 60 Wurf

24	R 09 Wölfersheim 1		**3,0**		:	**5,0**		KSC Frammersbach 1	
		Kegel	SP	MP	MP	SP	Kegel		
	Westenburger, Jutta	565	1,0		1,0	3,0	584	Hock, Julia	
	Best, Jennifer	545	3,0	1,0		1,0	557	Freitag, Melanie	
	Lüftner, Katja	572	2,0		1,0	2,0	573	Werthmann, Emilia	
	Westenburger, Bianca	569	3,0	1,0		1,0	553	Heeg, Mareike	
	Lüftner, Lisa	547	1,0		1,0	3,0	586	Köhler, Yvonne	
	Bonarius, Sandra	582	3,0	1,0		1,0	562	Bauer, Cecille	
		3380	**13,0**	**0,0**	**2,0**	**11,0**	**3415**		
25	KSC Hainstadt 1		**8,0**		:	**0,0**		SVS Griesheim 1	
		Kegel	SP	MP	MP	SP	Kegel		
	Krammig, Eva-Maria	604	3,0	1,0		1,0	553	Fraas, Nina	
	Garcia, Karin	547	2,0	1,0		2,0	511	Cezanne, Cornelia	
	Schierz, Annett	545	3,0	1,0		1,0	512	Göbel, Stephanie	
	Bürger-Doffin, Jennifer	521	3,0	1,0		1,0	508	Montino, Andrea	
	Gröper, Nadine	569	2,0	1,0		2,0	552	Ripper, Raffaella	
	Lehr, Sonja	628	4,0	1,0		0,0	565	Obermüller, Jutta	
		3414	**17,0**	**2,0**	**0,0**	**7,0**	**3201**		

Hessischer Kegler- und Bowling Verband e.V.

Spielleitung: Köhler, Margit (sektionssportwart-classic@hkbv-ev.de); **T** 06152-9878922
Ligaleitung: Köhler, Margit (sektionssportwart-classic@hkbv-ev.de); **T** 06152-9878922
Stand: 01.11.2026

Saison 2026-27 / Frauen / Hessenliga / 5. Spieltag / Schnittliste (Auswärts)

Pl	Spieler	Klub	AK	Sp	Ausw-Ø	Sp	Heim-Ø	Sp	Gesamt-Ø	Best	MP
1	Friedrich, Lisa-Marie	KSC 73 Mörfelden	Frauen	2	601,00	3	588,33	5	593,40	615	5,0
2	Hock, Julia	KSC Frammersbach	Frauen	3	599,33	1	619,00	4	604,25	635	4,0
3	Hasenstab, Vanessa	SG Haibach/Großostheim	U23 w	2	596,00	2	535,50	4	565,75	605	4,0
4	Bürger-Doffin, Jennifer	KSC Hainstadt	Frauen	1	590,00	3	557,67	4	565,75	590	4,0
5	Petermann, Nina	SG Haibach/Großostheim	Frauen	3	586,33	1	540,00	4	574,75	614	4,0
6	Birkofer, Lea	KSC 73 Mörfelden	Frauen	2	581,50	3	572,00	5	575,80	598	4,0
7	Köhler, Yvonne	KSC Frammersbach	Sen A w	2	580,50	2	552,50	4	566,50	586	4,0
8	Hassenzahl, Lea	SKV Kriemhild Lorsch	Frauen	1	580,00	0	0,00	1	580,00	580	1,0
9	Geiß, Michelle	KSC 73 Mörfelden	U23 w	2	579,50	3	550,67	5	562,20	587	2,0
10	Bauer, Cecille	KSC Frammersbach	Frauen	3	578,00	1	552,00	4	571,50	604	2,0
11	Hartmann, Tina	KSC Frammersbach	Frauen	2	574,50	2	553,50	4	564,00	575	4,0
12	Werthmann, Emilia	KSC Frammersbach	U23 w	3	572,33	2	564,00	5	569,00	588	3,0
13	Lehr, Emilia	SG Florstadt/Friedberg	U19 w	2	571,00	0	0,00	2	571,00	576	2,0
14	Best, Jennifer	R 09 Wölfersheim	Frauen	2	568,50	3	562,00	5	564,60	579	5,0
15	Obermüller, Jutta	SVS Griesheim	Sen B w	3	568,00	2	539,00	5	556,40	587	3,0
16	Adams, Ekaterini	KSC 73 Mörfelden	Sen A w	2	564,50	2	570,00	4	567,25	600	2,0
17	Heeg, Mareike	KSC Frammersbach	Frauen	2	563,00	2	511,00	4	537,00	573	0,0
18	Buch, Lea	SKV Kriemhild Lorsch	Frauen	1	558,00	2	541,00	3	546,67	558	1,0
19	Rosenau, Inka	SG Florstadt/Friedberg	U19 w	3	557,67	2	517,00	5	541,40	590	3,0
20	Freitag, Melanie	KSC Frammersbach	Frauen	1	557,00	0	0,00	1	557,00	557	0,0
21	Lüftner, Lisa	R 09 Wölfersheim	Frauen	2	556,00	3	533,33	5	542,40	565	4,0
22	Hock, Jessica	SG Haibach/Großostheim	Frauen	3	553,33	2	540,50	5	548,20	581	2,0
23	Spahn, Louisa	Rot-Weiss Walldorf	Frauen	3	553,00	1	559,00	4	554,50	562	3,0
24	Henn, Claudia	SG Haibach/Großostheim	Sen B w	2	552,50	1	518,00	3	541,00	555	3,0
25	Ripper, Raffaella	SVS Griesheim	Frauen	1	552,00	0	0,00	1	552,00	552	0,0
26	Nelson, Alice	SG Florstadt/Friedberg	Frauen	2	551,50	2	542,00	4	546,75	552	4,0
27	Gröper, Nadine	KSC Hainstadt	Frauen	1	551,00	3	544,67	4	546,25	569	3,0
28	Lüftner, Katja	R 09 Wölfersheim	Sen A w	2	550,50	3	555,00	5	553,20	572	1,0
29	Fraas, Nina	SVS Griesheim	Frauen	3	549,00	2	524,00	5	539,00	558	1,0
30	Schäfer-Alvarado, Sandra	Rot-Weiss Walldorf	Frauen	2	549,00	2	576,00	4	562,50	580	3,0
31	Nagel, Nadine	SG Florstadt/Friedberg	Frauen	2	545,50	1	512,00	3	534,33	572	1,0
32	Wenzel, Laura	KSC 73 Mörfelden	Frauen	2	544,00	3	596,33	5	575,40	640	2,0
33	Einhäuser, Caroline	SG Haibach/Großostheim	Frauen	3	542,33	2	539,50	5	541,20	556	1,0
34	Westenburger, Jutta	R 09 Wölfersheim	Sen A w	1	542,00	2	561,50	3	555,00	565	1,0
35	Günther, Daniela	SG Florstadt/Friedberg	Frauen	2	542,00	1	484,00	3	522,67	545	2,0
36	Lehr, Sonja	KSC Hainstadt	Sen A w	2	542,00	3	604,33	5	579,40	628	4,0
37	Zöller, Alexandra	Kfr. Obernburg	Sen A w	2	539,00	3	554,33	5	548,20	580	2,0
38	Vollgraf, Silke	Rot-Weiss Walldorf	Frauen	3	537,00	2	536,00	5	536,60	571	2,0
39	Rosenau, Nicole	SG Florstadt/Friedberg	Frauen	3	535,33	2	523,00	5	530,40	559	2,0
40	Freit, Ann-Katrin	KSC 73 Mörfelden	Frauen	2	532,00	3	552,67	5	544,40	583	1,0
41	Szengel, Verena	Kfr. Obernburg	Frauen	1	531,00	2	582,50	3	565,33	601	2,0
42	Matheis, Elke	Kfr. Obernburg	Sen A w	2	530,50	3	589,33	5	565,80	621	3,0
43	Knak, Michelle	Kfr. Obernburg	U23 w	2	530,00	3	587,33	5	564,40	591	4,0
44	Lehr, Sandra	SG Florstadt/Friedberg	Frauen	2	529,50	1	530,00	3	529,67	552	3,0
45	Biron, Yvonne	Rot-Weiss Walldorf	Sen A w	2	528,00	2	575,50	4	551,75	583	3,0
46	Kappes, Daniela	SG Florstadt/Friedberg	Frauen	1	524,00	1	543,00	2	533,50	543	0,0
47	König, Franziska	SG Haibach/Großostheim	Frauen	1	523,00	0	0,00	1	523,00	523	0,0
48	Bockard, Verena	SKV Kriemhild Lorsch	Frauen	1	523,00	2	557,50	3	546,00	560	3,0
49	Best, Sylvia	R 09 Wölfersheim	Sen B w	2	521,50	2	500,00	4	510,75	528	1,0
50	Schierz, Annett	KSC Hainstadt	Sen A w	2	521,50	3	543,67	5	534,80	555	3,0

Wir suchen dich!

Jetzt bewerben

Zerspanungsmechaniker / CNC-Fräser / CNC-Dreher (m/w/d)

Ab sofort
Unbefristet
Standort: Niedernberg

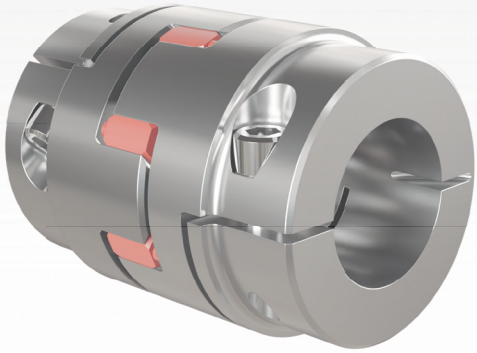

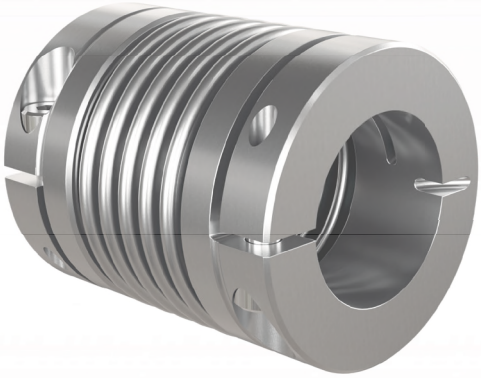

Was dich bei uns erwartet

- Programmieren, Rüsten und Bedienen von CNC-gesteuerten Bearbeitungsmaschinen
- Nutzung vorhandener CNC-Programme und Korrektur der Programme im Bedarfsfall
- Erstellen von CNC-Programmen
- Erkennen auftretender Störfaktoren und Unterstützung bei deren Behebung
- Wirtschaftlicher Einsatz von Ressourcen, insbesondere der Werkzeuge
- Kontrolle der Maßgenauigkeit und Beschaffenheit der von Ihnen hergestellten Werkstücke

RINGSPANN®

www.ringspann-sts.de

Hessischer Kegler- und Bowling Verband e.V.

Spielleitung: Köhler, Margit (sektionssportwart-classic@hkbv-ev.de); **T** 06152-9878922
Ligaleitung: Köhler, Alexander (sektionssportwart-classic@hkbv-ev.de); **T** 06152 9878922
Stand: 01.11.2026

Saison 2026-27 / Frauen / Regionalliga / 5. Spieltag / Spielplan

Nr	Datum / Zeit			Gastgeber	Gast	Ergebnis
17	So	01.11.2026	12:00	SG Arheilgen 1	SKG Gräfenhausen 1	8,0 : 0,0
18	So	01.11.2026	15:30	SKG Roßdorf 2	KSV Bischofsheim 1	4,0 : 4,0
19	So	01.11.2026	11:00	Grün-Weiss Offenbach 1	SG KMH Untermain 1	7,0 : 1,0
20	So	01.11.2026	15:30	KSC 73 Mörfelden 2	SG Neuenh./Freiger. 1	5,0 : 3,0
Spielfrei: KSG Hösbach-AB 1						

Saison 2026-27 / Frauen / Regionalliga / 5. Spieltag / Tabelle (Gesamt)

			Gesamt			**Heim**			**Auswärts**		
Pl	Mannschaft	Bezirk	Sp	TP	MP	Sp	TP	MP	Sp	TP	MP
1	Grün-Weiss Offenbach 1	BZ3	5	8 - 2	28,0	3	6 - 0	19,0	2	2 - 2	9,0
2	KSG Hösbach-AB 1	BZ1	4	6 - 2	24,0	2	2 - 2	10,0	2	4 - 0	14,0
3	SG Arheilgen 1	BZ3	5	6 - 4	24,0	3	4 - 2	17,0	2	2 - 2	7,0
4	SG Neuenh./Freiger. 1	BZ2	5	6 - 4	22,0	2	2 - 2	8,0	3	4 - 2	14,0
5	KSV Bischofsheim 1	BZ2	5	5 - 5	18,0	2	2 - 2	6,0	3	3 - 3	12,0
6	KSC 73 Mörfelden 2	BZ3	4	4 - 4	14,0	2	2 - 2	8,0	2	2 - 2	6,0
7	SKG Gräfenhausen 1	BZ3	4	4 - 4	11,0	2	4 - 0	11,0	2	0 - 4	0,0
8	SKG Roßdorf 2	BZ3	4	1 - 7	11,0	2	1 - 3	7,0	2	0 - 4	4,0
9	SG KMH Untermain 1	BZ3	4	0 - 8	8,0	2	0 - 4	5,0	2	0 - 4	3,0

Saison 2026-27 / Frauen / Regionalliga / 5. Spieltag / Spieltagbester (Heim)

Spieler	Mannschaft	Kegel	Abr
Adams, Ekaterini	KSC 73 Mörfelden 2	614	228
Lohse, Doris	Grün-Weiss Offenbach 1	604	227
Groß, Annika	KSC 73 Mörfelden 2	580	193
Köhler, Karin	Grün-Weiss Offenbach 1	574	206
Herdt, Nadine	Grün-Weiss Offenbach 1	559	198
Fleischhauer, Bianca	SKG Roßdorf 2	557	181
Macha, Jennifer	KSC 73 Mörfelden 2	537	149
Frank, Annemarie	Grün-Weiss Offenbach 1	527	195
Berg, Alexandra	KSC 73 Mörfelden 2	526	166
Vogel, Elisabeth	SKG Roßdorf 2	526	149

Saison 2026-27 / Frauen / Regionalliga / 5. Spieltag / Spieltagbester (Ausw)

Spieler	Mannschaft	Kegel	Abr
Sill, Annika	SG Neuenh./Freiger. 1	556	192
Groh, Ulrike	SG KMH Untermain 1	546	164
Piper, Marie-Isabel	SG Neuenh./Freiger. 1	539	155
Schwan, Sabrina	SG KMH Untermain 1	529	160
Sauer, Panja	SG KMH Untermain 1	524	164
Wagner, Theresa	SG Neuenh./Freiger. 1	522	154
Weber, Silvia	SG KMH Untermain 1	521	167
Scheuermann, Marion	KSV Bischofsheim 1	518	160
Wöltje, Ines	SG Neuenh./Freiger. 1	517	135
Keiderling, Petra	KSV Bischofsheim 1	515	148

Saison 2026-27 / Frauen / Regionalliga / 5. Spieltag / Rekorde

Rekord	Name	Ergebnis	Datum	Spielort
Mannschaft Heim	Grün-Weiss Offenbach 1	3281	01.11.2026	Kultur u. Sportzentrum (Martinsee)
Mannschaft Auswärts	KSG Hösbach-AB 1	3190	10.10.2026	SV Vorwärts
Spieler Heim	Adams, Ekaterini	614	01.11.2026	Keglerklause
Spieler Auswärts	Kolessin, Jasmine	581	19.09.2026	SV Vorwärts

Hessischer Kegler- und Bowling Verband e.V.

Spielleitung: Köhler, Margit (sektionssportwart-classic@hkbv-ev.de); **T** 06152-9878922
Ligaleitung: Köhler, Alexander (sektionssportwart-classic@hkbv-ev.de); **T** 06152 9878922
Stand: 01.11.2026

Saison 2026-27 / Frauen / Regionalliga / 5. Spieltag / Ergebnisübersicht

17	SG Arheilgen 1		**8,0**		**:**	**0,0**		SKG Gräfenhausen 1	
		Kegel	SP	MP	MP	SP	Kegel		
	Knebel, Fiona	437	2,0	1,0		2,0	430	Neumann, Gerdi	
	Heyd, Antonia	454	3,0	1,0		0,0	86	Knell, Karin	**a**
						1,0	321	Wilfert, Margot	**e**
	Stein, Monika	488	2,0	1,0		2,0	459	Müller, Rosemarie	
	Schwarz, Sabine	438	2,0	1,0		2,0	434	Stork, Tanja	
	Thiede, Stephanie	514	4,0	1,0		0,0	411	Steiger, Petra	
	Mees, Martina	477	4,0	1,0		0,0	458	Wirges, Rosel	
		2808	**17,0**	**2,0**	**0,0**	**7,0**	**2599**		

18	SKG Roßdorf 2		**4,0**		**:**	**4,0**		KSV Bischofsheim 1	
		Kegel	SP	MP	MP	SP	Kegel		
	Adam, Karin	499	1,0		1,0	3,0	508	Bender, Helma	
	Gaab, Vivien	476	0,0		1,0	4,0	518	Scheuermann, Marion	
	Keil, Claudia	460	2,0		1,0	2,0	515	Keiderling, Petra	
	Fleischhauer, Bianca	557	4,0	1,0		0,0	221	Haack, Petra	**a**
						0,0	216	Krebs, Barbara	**e**
	Gaab, Simone	493	1,0		1,0	3,0	496	Scherer, Melanie	
	Vogel, Elisabeth	526	3,5	1,0		0,5	500	Kolessin, Jasmine	
		3011	**11,5**	**2,0**	**0,0**	**12,5**	**2974**		

B. Krebs für P. Haack nach 60 Wurf Keil Claudia bei 99. Wurf3 Minuten Verletzungspause und dann ab 100 . Wurf Anja Fleischhauer eingewechselt.

19	Grün-Weiss Offenbach 1		**7,0**		**:**	**1,0**		SG KMH Untermain 1	
		Kegel	SP	MP	MP	SP	Kegel		
	Planas Ramon, Kornelia	510	2,0	1,0		2,0	481	Schade, Andrea	
	Köhler, Karin	574	4,0	1,0		0,0	493	Faßbender, Nicole	
	Frank, Annemarie	527	2,0	1,0		2,0	521	Weber, Silvia	
	Regenfuß, Kerstin	507	2,0		1,0	2,0	546	Groh, Ulrike	
	Herdt, Nadine	559	2,0	1,0		2,0	524	Sauer, Panja	
	Lohse, Doris	604	3,0	1,0		1,0	529	Schwan, Sabrina	
		3281	**15,0**	**2,0**	**0,0**	**9,0**	**3094**		

20	KSC 73 Mörfelden 2		**5,0**		**:**	**3,0**		SG Neuenh./Freiger. 1	
		Kegel	SP	MP	MP	SP	Kegel		
	Groß, Annika	580	3,0	1,0		1,0	556	Sill, Annika	
a	Kursim, Lena Marie	105	0,0		1,0	3,0	517	Wöltje, Ines	
e	Sichert, Neele	377	1,0						
	Macha, Jennifer	537	2,5	1,0		1,5	522	Wagner, Theresa	
	Berg, Alexandra	526	0,5		1,0	3,5	539	Piper, Marie-Isabel	
	Buck, Lesley-Elise	472	1,0		1,0	3,0	499	Eller, Ute	
	Adams, Ekaterini	614	4,0	1,0		0,0	482	Peter, Petra	
		3211	**12,0**	**2,0**	**0,0**	**12,0**	**3115**		

N. Sichert für L. Kursim nach 30 Wurf

Hessischer Kegler- und Bowling Verband e.V.

Spielleitung: Köhler, Margit (sektionssportwart-classic@hkbv-ev.de); **T** 06152-9878922
Ligaleitung: Köhler, Alexander (sektionssportwart-classic@hkbv-ev.de); **T** 06152 9878922
Stand: 01.11.2026

Saison 2026-27 / Frauen / Regionalliga / 5. Spieltag / Schnittliste (Auswärts)

Pl	Spieler	Klub	AK	Sp	Ausw-Ø	Sp	Heim-Ø	Sp	Gesamt-Ø	Best	MP
1	Reinecke, Michaela	Grün-Weiss Offenbach	Frauen	2	549,00	0	0,00	2	549,00	555	2,0
2	Kolessin, Jasmine	KSV Bischofsheim	Frauen	3	549,00	2	533,00	5	542,60	581	3,0
3	Herdt, Nadine	Grün-Weiss Offenbach	Frauen	2	540,00	3	543,67	5	542,20	559	4,0
4	Knebel, Fiona	SG Arheilgen	Sen A w	1	539,00	3	454,67	4	475,75	539	3,0
5	Groß, Annika	KSC 73 Mörfelden	U19 w	2	537,50	1	580,00	3	551,67	580	2,0
6	Sauer, Panja	SG KMH Untermain	Sen A w	2	537,50	2	532,00	4	534,75	551	3,0
7	Sill, Annika	SG Neuenh./Freiger.	Frauen	2	537,00	1	557,00	3	543,67	557	2,0
8	Knebel, Layla	KSC 73 Mörfelden	U23 w	1	536,00	0	0,00	1	536,00	536	1,0
9	Groh, Ulrike	SG KMH Untermain	Sen B w	2	536,00	2	531,50	4	533,75	546	3,0
10	Berger, Marisca	KSG Hösbach-AB	Frauen	2	535,00	2	525,50	4	530,25	543	4,0
11	Staab, Silvia	KSG Hösbach-AB	Sen B w	2	531,50	2	497,50	4	514,50	541	3,0
12	Thiede, Stephanie	SG Arheilgen	Frauen	2	530,50	3	499,67	5	512,00	559	5,0
13	Imhof, Ivonne	KSG Hösbach-AB	Frauen	2	530,00	2	528,00	4	529,00	533	3,0
14	Wedlich, Corinna	KSG Hösbach-AB	Sen B w	1	527,00	2	496,00	3	506,33	527	2,0
15	Fritsch, Sandra	KSG Hösbach-AB	Frauen	2	527,00	2	484,00	4	505,50	556	3,0
16	Piper, Marie-Isabel	SG Neuenh./Freiger.	Frauen	3	527,00	2	514,50	5	522,00	539	4,0
17	Haack, Petra	KSV Bischofsheim	Sen C w	2	524,00	2	492,50	4	508,25	538	3,0
18	Stein, Monika	SG Arheilgen	Sen A w	2	522,50	3	487,33	5	501,40	550	2,0
19	Wagner, Theresa	SG Neuenh./Freiger.	Frauen	1	522,00	2	499,50	3	507,00	522	0,0
20	Weber, Silvia	SG KMH Untermain	Sen B w	1	521,00	1	572,00	2	546,50	572	1,0
21	Lohse, Doris	Grün-Weiss Offenbach	Sen B w	2	520,50	3	581,67	5	557,20	604	4,0
22	Keiderling, Petra	KSV Bischofsheim	Sen B w	3	519,33	2	509,00	5	515,20	565	3,0
23	Stadelmann, Sabrina	KSG Hösbach-AB	Frauen	2	519,00	0	0,00	2	519,00	530	2,0
24	Schwan, Sabrina	SG KMH Untermain	Frauen	2	519,00	1	551,00	3	529,67	551	0,0
25	Berg, Alexandra	KSC 73 Mörfelden	Sen A w	2	516,50	2	534,00	4	525,25	542	1,0
26	Planas Ramon, Kornelia	Grün-Weiss Offenbach	Sen B w	2	513,00	3	515,67	5	514,60	519	4,0
27	Schade, Andrea	SG KMH Untermain	Sen B w	2	513,00	2	510,00	4	511,50	545	1,0
28	Scherer, Melanie	KSV Bischofsheim	Sen C w	2	513,00	2	505,00	4	509,00	530	1,0
29	Vogel, Elisabeth	SKG Roßdorf	Frauen	2	505,00	2	519,00	4	512,00	526	3,0
30	Scheuermann, Marion	KSV Bischofsheim	Sen B w	2	505,00	0	0,00	2	505,00	518	1,0
31	Schmidt, Petra	SG Neuenh./Freiger.	Sen A w	1	505,00	0	0,00	1	505,00	505	1,0
32	Regenfuß, Kerstin	Grün-Weiss Offenbach	Frauen	1	503,00	2	508,00	3	506,33	509	1,0
33	Krebs, Barbara	KSV Bischofsheim	Sen C w	1	503,00	1	497,00	2	500,00	503	1,0
34	Heyd, Antonia	SG Arheilgen	U23 w	2	502,00	2	454,00	4	478,00	515	2,0
35	Mees, Martina	SG Arheilgen	Sen A w	1	500,00	3	501,67	4	501,25	514	4,0
36	Meyer, Ines	SG KMH Untermain	Sen B w	1	500,00	1	484,00	2	492,00	500	0,0
37	Faßbender, Nicole	SG KMH Untermain	Frauen	2	499,00	2	521,50	4	510,25	527	0,0
38	Macha, Jennifer	KSC 73 Mörfelden	Frauen	2	498,00	2	547,00	4	522,50	557	3,0
39	Bender, Helma	KSV Bischofsheim	Sen C w	3	498,00	1	509,00	4	500,75	509	1,0
40	Urban, Vivian	KSC 73 Mörfelden	Frauen	2	496,00	0	0,00	2	496,00	515	0,0
41	Frank, Annemarie	Grün-Weiss Offenbach	Sen A w	2	493,50	3	525,33	5	512,60	530	3,0
42	Wöltje, Ines	SG Neuenh./Freiger.	Frauen	3	487,67	2	482,50	5	485,60	524	3,0
43	Böhm, Carmen	KSG Hösbach-AB	Frauen	1	487,00	0	0,00	1	487,00	487	0,0
44	Köhler, Karin	Grün-Weiss Offenbach	Sen C w	1	486,00	3	558,33	4	540,25	574	2,0
45	Peter, Petra	SG Neuenh./Freiger.	Sen B w	1	482,00	0	0,00	1	482,00	482	0,0
46	Gaab, Simone	SKG Roßdorf	Frauen	2	482,00	2	496,50	4	489,25	500	1,0
47	Eller, Ute	SG Neuenh./Freiger.	Sen B w	2	481,50	1	470,00	3	477,67	499	1,0
48	Fleischhauer, Bianca	SKG Roßdorf	Frauen	2	481,50	2	542,00	4	511,75	557	2,0
49	Gaab, Vivien	SKG Roßdorf	U19 w	2	479,00	2	493,00	4	486,00	510	2,0
50	Ambrosch, Rosemarie	SKG Gräfenhausen	Sen C w	1	478,00	2	556,00	3	530,00	564	1,0



brass

SKODA

Autohaus Brass Vertriebs GmbH & Co. KG · 63739 Aschaffenburg

www.brass-gruppe.de

Hessischer Kegler- und Bowling Verband e.V.

Spielleitung: Köhler, Margit (sektionssportwart-classic@hkbv-ev.de); **T** 06152-9878922
Ligaleitung: Kretzschmar, Nicole (stellv.bezirkssportwart.bez2-classic@hkbv-ev.de); **T** 06101-5051995; **M** 0177-7872119
Stand: 31.10.2026

Saison 2026-27 / Frauen / Gruppenliga 1 / 5. Spieltag / Spielplan

Nr	Datum / Zeit			Gastgeber	Gast	Ergebnis
10	Sa	31.10.2026	16:45	SKC Breuberg-Höchst 1	KSC F-Bockenheim 1	4,0 : 2,0
11	Sa	31.10.2026	16:30	Dreieck Damm 1	SG Neuenh./Freiger. 2	5,0 : 1,0
Spielfrei: Kfr. Obernburg 2, SKG BS-Salmünster 1						

Saison 2026-27 / Frauen / Gruppenliga 1 / 5. Spieltag / Tabelle (Gesamt)

			Gesamt			Heim			Auswärts		
Pl	Mannschaft	Bezirk	Sp	TP	MP	Sp	TP	MP	Sp	TP	MP
1	Dreieck Damm 1	BZ1	5	8 - 2	20,0	3	6 - 0	15,0	2	2 - 2	5,0
2	SKG BS-Salmünster 1	BZ2	2	4 - 0	11,0	1	2 - 0	6,0	1	2 - 0	5,0
3	SKC Breuberg-Höchst 1	BZ1	3	4 - 2	11,0	2	2 - 2	5,0	1	2 - 0	6,0
4	KSC F-Bockenheim 1	BZ2	3	2 - 4	9,0	1	2 - 0	6,0	2	0 - 4	3,0
5	Kfr. Obernburg 2	BZ1	3	2 - 4	7,0	2	2 - 2	6,0	1	0 - 2	1,0
6	SG Neuenh./Freiger. 2	BZ2	4	0 - 8	2,0	1	0 - 2	0,0	3	0 - 6	2,0

Saison 2026-27 / Frauen / Gruppenliga 1 / 5. Spieltag / Spieltagbester (Heim)

Spieler	Mannschaft	Kegel	Abr
Bachmann, Anja	Dreieck Damm 1	582	201
Eichhorn, Svenja	Dreieck Damm 1	563	191
Bachmann, Sina	Dreieck Damm 1	528	188
Fries, Malea	SKC Breuberg-Höchst 1	511	157
Kabel, Jutta	SKC Breuberg-Höchst 1	510	164
Drechsel, Sabine	SKC Breuberg-Höchst 1	493	141
Leuthäußer, Martina	SKC Breuberg-Höchst 1	480	140
Eser, Rosmarie	Dreieck Damm 1	465	125
Haak, Jutta	KSC F-Bockenheim 1	0	0
Gofran, Petra	KSC F-Bockenheim 1	0	0

Saison 2026-27 / Frauen / Gruppenliga 1 / 5. Spieltag / Spieltagbester (Ausw)

Spieler	Mannschaft	Kegel	Abr
Haak, Jutta	KSC F-Bockenheim 1	529	135
Gofran, Petra	KSC F-Bockenheim 1	528	171
Barth, Antje	KSC F-Bockenheim 1	480	135
Schön, Carmen	SG Neuenh./Freiger. 2	478	147
Hahn, Rebekka	SG Neuenh./Freiger. 2	471	146
Pfeffer, Stella	SG Neuenh./Freiger. 2	470	157
Weigand, Anita	SG Neuenh./Freiger. 2	360	107
Stellbrink-Beck, Birgit	KSC F-Bockenheim 1	325	100
Erdmann, Ute	SG Neuenh./Freiger. 2	100	25
Duhme, Christine	KSC F-Bockenheim 1	74	15

Saison 2026-27 / Frauen / Gruppenliga 1 / 5. Spieltag / Rekorde

Rekord	Name	Ergebnis	Datum	Spielort
Mannschaft Heim	SKG BS-Salmünster 1	2211	04.10.2026	Huttengrundhalle
Mannschaft Auswärts	SKG BS-Salmünster 1	2197	20.09.2026	Salztrögstuben
Spieler Heim	Bachmann, Anja	587	10.10.2026	Kegelzentrum Aschaffenburg-Damm
Spieler Auswärts	Frech, Nadine	597	20.09.2026	Salztrögstuben

Hessischer Kegler- und Bowling Verband e.V.

Spielleitung: Köhler, Margit (sektionssportwart-classic@hkbv-ev.de); **T** 06152-9878922
Ligaleitung: Kretzschmar, Nicole (stellv.bezirkssportwart.bez2-classic@hkbv-ev.de); **T** 06101-5051995; **M** 0177-7872119
Stand: 31.10.2026

Saison 2026-27 / Frauen / Gruppenliga 1 / 5. Spieltag / Ergebnisübersicht

10	SKC Breuberg-Höchst 1		**4,0**	**:**		**2,0**		KSC F-Bockenheim 1	
		Kegel	SP	MP	MP	SP	Kegel		
	Leuthäußer, Martina	480	4,0	1,0		0,0	325	Stellbrink-Beck, Birgit	**a**
						0,0	74	Duhme, Christine	**e**
	Fries, Malea	511	2,0		1,0	2,0	528	Gofran, Petra	
	Drechsel, Sabine	493	2,5	1,0		1,5	480	Barth, Antje	
	Kabel, Jutta	510	2,0		1,0	2,0	529	Haak, Jutta	
		1994	**10,5**	**2,0**	**0,0**	**5,5**	**1936**		
C. Duhme für B. Stellbrink-Beck nach 90 Wurf									
11	Dreieck Damm 1		**5,0**	**:**		**1,0**		SG Neuenh./Freiger. 2	
		Kegel	SP	MP	MP	SP	Kegel		
	Eser, Rosmarie	465	2,0		1,0	2,0	478	Schön, Carmen	
	Eichhorn, Svenja	563	4,0	1,0		0,0	470	Pfeffer, Stella	
	Bachmann, Anja	582	4,0	1,0		0,0	471	Hahn, Rebekka	
	Bachmann, Sina	528	3,0	1,0		1,0	360	Weigand, Anita	**a**
						0,0	100	Erdmann, Ute	**e**
		2138	**13,0**	**2,0**	**0,0**	**3,0**	**1879**		
27; U. Erdmann für A. Weigand nach 93 Wurf									

Hessischer Kegler- und Bowling Verband e.V.

Spielleitung: Köhler, Margit (sektionssportwart-classic@hkbv-ev.de); **T** 06152-9878922
Ligaleitung: Kretzschmar, Nicole (stellv.bezirkssportwart.bez2-classic@hkbv-ev.de); **T** 06101-5051995; **M** 0177-7872119
Stand: 31.10.2026

Saison 2026-27 / Frauen / Gruppenliga 1 / 5. Spieltag / Schnittliste (Auswärts)

Pl	Spieler	Klub	AK	Sp	Ausw-Ø	Sp	Heim-Ø	Sp	Gesamt-Ø	Best	MP
1	Frech, Nadine	SKG BS-Salmünster	Sen A w	1	597,00	1	544,00	2	570,50	597	2,0
2	Schwan, Anja	SKG BS-Salmünster	Sen A w	1	570,00	1	569,00	2	569,50	570	2,0
3	Sinsel, Tanja	SKG BS-Salmünster	Sen A w	1	546,00	1	558,00	2	552,00	558	2,0
4	Bachmann, Anja	Dreieck Damm	Sen B w	2	540,50	3	578,33	5	563,20	587	4,0
5	Haak, Jutta	KSC F-Bockenheim	Sen B w	2	525,50	1	470,00	3	507,00	529	2,0
6	Brems, Melanie	Dreieck Damm	Frauen	1	523,00	0	0,00	1	523,00	523	1,0
7	Kabel, Jutta	SKC Breuberg-Höchst	Sen B w	1	514,00	2	523,00	3	520,00	536	2,0
8	Eichhorn, Svenja	Dreieck Damm	Frauen	1	513,00	2	556,00	3	541,67	563	2,0
9	Gofran, Petra	KSC F-Bockenheim	Sen B w	2	513,00	1	500,00	3	508,67	528	2,0
10	Leuthäußer, Martina	SKC Breuberg-Höchst	Sen B w	1	511,00	2	501,50	3	504,67	523	2,0
11	Bachmann, Sina	Dreieck Damm	Frauen	2	510,00	3	521,00	5	516,60	533	3,0
12	Schneider, Martina	Kfr. Obernburg	Sen B w	1	508,00	2	510,50	3	509,67	513	2,0
13	Knak, Melissa	Kfr. Obernburg	Frauen	1	503,00	1	505,00	2	504,00	505	0,0
14	Barth, Antje	KSC F-Bockenheim	Frauen	2	488,50	1	488,00	3	488,33	497	2,0
15	Fries, Malea	SKC Breuberg-Höchst	U19 w	1	478,00	1	511,00	2	494,50	511	1,0
16	Hoferichter, Inge	Kfr. Obernburg	Sen B w	1	478,00	2	513,50	3	501,67	526	1,0
17	Peter, Petra	SG Neuenh./Freiger.	Sen B w	2	477,00	1	498,00	3	484,00	498	0,0
18	Eser, Rosmarie	Dreieck Damm	Sen C w	2	475,00	3	488,67	5	483,20	523	2,0
19	Weigand, Anita	SG Neuenh./Freiger.	Sen B w	2	474,50	1	446,00	3	465,00	490	1,0
20	Pfeffer, Stella	SG Neuenh./Freiger.	Frauen	1	470,00	0	0,00	1	470,00	470	0,0
21	Sokolowski, Monika	KSC F-Bockenheim	Sen B w	1	469,00	0	0,00	1	469,00	469	0,0
22	Hahn, Rebekka	SG Neuenh./Freiger.	Frauen	2	464,50	1	424,00	3	451,00	471	0,0
23	Schön, Carmen	SG Neuenh./Freiger.	Sen B w	3	449,00	1	422,00	4	442,25	478	1,0
24	Sittinger, Anne	Kfr. Obernburg	Sen B w	1	442,00	2	467,00	3	458,67	508	1,0
25	Malin, Sabrina	SG Neuenh./Freiger.	Frauen	1	439,00	0	0,00	1	439,00	439	0,0
26	Drechsel, Sabine	SKC Breuberg-Höchst	Sen B w	1	439,00	1	493,00	2	466,00	493	2,0
27	Betz, Brigitte	SKG BS-Salmünster	Sen B w	0	0,00	1	540,00	1	540,00	540	1,0
28	Petersen, Ines	SKC Breuberg-Höchst	Frauen	0	0,00	1	521,00	1	521,00	521	0,0
29	Fuhry, Gabriele	Kfr. Obernburg	Frauen	0	0,00	1	505,00	1	505,00	505	1,0
30	Lautenschläger, Henny	SKC Breuberg-Höchst	Sen C w	0	0,00	1	449,00	1	449,00	449	0,0
31	Steinbach, Silvia	Dreieck Damm	Sen B w	0	0,00	1	380,00	1	380,00	380	0,0


SCHROTT-SCHÄFER
- seit 1919 -
Ankauf von Schrott und Metallen
Mo - Fr: 7:45 - 16:30 Uhr
info@schrottschaefer.de
06021 / 22309
www.schrottschaefer.de
Stefan Schäfer KG, Am Floßhafen 69, 63743 Aschaffenburg

Hessischer Kegler- und Bowling Verband e.V.

Spielleitung: Köhler, Margit (sektionssportwart-classic@hkbv-ev.de); **T** 06152-9878922
Ligaleitung: Köhler, Margit (sektionssportwart-classic@hkbv-ev.de); **T** 06152-9878922
Stand: 31.10.2026

Saison 2026-27 / Männer / Hessenliga / 5. Spieltag / Spielplan

Nr	Datum / Zeit			Gastgeber	Gast	Ergebnis
21	Sa	31.10.2026	12:00	Kfr. Obernburg 1	SG Stockstadt/Biebesheim 1	8,0 : 0,0
22	Sa	31.10.2026	12:30	SG KMH Untermain 1	EK Heigenbrücken 1	5,0 : 3,0
23	Sa	31.10.2026	16:30	SKC Nibelungen Lorsch 2	Olympia Mörfelden 2	6,0 : 2,0
24	Sa	31.10.2026	12:00	SKG BS-Salmünster 1	R 09 Wölfersheim 1	6,0 : 2,0
25	Sa	31.10.2026	12:30	TuS Rüsselsheim 1	1. KC Rothenbergen 1	6,0 : 2,0

Saison 2026-27 / Männer / Hessenliga / 5. Spieltag / Tabelle (Gesamt)

			Gesamt			Heim			Auswärts		
Pl	Mannschaft	Bezirk	Sp	TP	MP	Sp	TP	MP	Sp	TP	MP
1	Kfr. Obernburg 1	BZ1	5	10 - 0	34,5	3	6 - 0	22,0	2	4 - 0	12,5
2	SKC Nibelungen Lorsch 2	BZ3	5	8 - 2	28,0	3	6 - 0	19,0	2	2 - 2	9,0
3	Olympia Mörfelden 2	BZ3	5	7 - 3	26,0	2	4 - 0	14,0	3	3 - 3	12,0
4	SG KMH Untermain 1	BZ3	5	6 - 4	18,0	3	4 - 2	11,0	2	2 - 2	7,0
5	TuS Rüsselsheim 1	BZ3	5	5 - 5	19,0	3	4 - 2	13,0	2	1 - 3	6,0
6	SKG BS-Salmünster 1	BZ2	5	4 - 6	18,5	3	4 - 2	14,5	2	0 - 4	4,0
7	R 09 Wölfersheim 1	BZ2	5	4 - 6	17,0	2	2 - 2	7,0	3	2 - 4	10,0
8	SG Stockstadt/Biebesheim 1	BZ3	5	3 - 7	13,0	2	1 - 3	6,0	3	2 - 4	7,0
9	1. KC Rothenbergen 1	BZ2	5	2 - 8	16,0	2	0 - 4	5,0	3	2 - 4	11,0
10	EK Heigenbrücken 1	BZ1	5	1 - 9	10,0	2	1 - 3	5,0	3	0 - 6	5,0

Saison 2026-27 / Männer / Hessenliga / 5. Spieltag / Spieltagbester (Heim)

Spieler	Mannschaft	Kegel	Abr
Matheis, Marco	Kfr. Obernburg 1	701	270
Wernz, Stefan	SKC Nibelungen Lorsch 2	644	236
Klein, Jannik	Kfr. Obernburg 1	640	240
Weyrich, Fabian	TuS Rüsselsheim 1	633	242
Beck, Stefan	TuS Rüsselsheim 1	619	254
Dietz, Andreas	SKC Nibelungen Lorsch 2	619	238
Götz, Lars Daniel	SG KMH Untermain 1	619	214
Klüber, Michael	SKG BS-Salmünster 1	618	233
Klüber, Thomas	SKG BS-Salmünster 1	610	203
Schneider, Marcel	SKC Nibelungen Lorsch 2	609	196

Saison 2026-27 / Männer / Hessenliga / 5. Spieltag / Spieltagbester (Ausw)

Spieler	Mannschaft	Kegel	Abr
Michel, Stephan	Olympia Mörfelden 2	634	231
Heinen, Dennis	1. KC Rothenbergen 1	632	230
Lüftner, Patrick	R 09 Wölfersheim 1	618	212
Schweitzer, Lars	R 09 Wölfersheim 1	613	214
Hasenstab, Dieter	EK Heigenbrücken 1	605	207
Vonhof, Daniel	Olympia Mörfelden 2	603	194
Vonhof, Christian	Olympia Mörfelden 2	601	201
Lachmann, Frank	R 09 Wölfersheim 1	595	209
Göbel, Helmut	SG Stockstadt/Biebesheim 1	594	215
Wetzel, Sascha	Olympia Mörfelden 2	590	202

Saison 2026-27 / Männer / Hessenliga / 5. Spieltag / Rekorde

Rekord	Name	Ergebnis	Datum	Spielort
Mannschaft Heim	Kfr. Obernburg 1	3713	31.10.2026	Salztrögstuben
Mannschaft Auswärts	SKC Nibelungen Lorsch 2	3614	26.09.2026	Sporthalle Wohnbach
Spieler Heim	Matheis, Marco	701	31.10.2026	Salztrögstuben
Spieler Auswärts	Matheis, Marco	658	26.09.2026	Huttengrundhalle

Hessischer Kegler- und Bowling Verband e.V.

Spielleitung: Köhler, Margit (sektionssportwart-classic@hkbv-ev.de); **T** 06152-9878922
Ligaleitung: Köhler, Margit (sektionssportwart-classic@hkbv-ev.de); **T** 06152-9878922
Stand: 31.10.2026

Saison 2026-27 / Männer / Hessenliga / 5. Spieltag / Ergebnisübersicht

21	Kfr. Obernburg 1		**8,0**		:	**0,0**		SG Stockstadt/Biebesheim 1
		Kegel	SP	MP	MP	SP	Kegel	
	Klein, Jannik	640	4,0	1,0		0,0	561	Schneider, Danny
	Matheis, Steffen	600	3,0	1,0		1,0	577	Da Silva Krunke, Tobias
	Haas, Thomas	581	2,0	1,0		2,0	572	Wenner, Markus
	Hock, Ralf	594	2,0	1,0		2,0	586	Göbel, Ben
	Elbert, Steffen	597	2,0	1,0		2,0	594	Göbel, Helmut
	Matheis, Marco	701	4,0	1,0		0,0	586	Molter, Michael
		3713	**17,0**	**2,0**	**0,0**	**7,0**	**3476**	
22	SG KMH Untermain 1		**5,0**		:	**3,0**		EK Heigenbrücken 1
		Kegel	SP	MP	MP	SP	Kegel	
	Kämmer, Jan	607	4,0	1,0		0,0	571	Cech, Fabian
	Löffler, Mark	587	1,0		1,0	3,0	605	Hasenstab, Dieter
	Müller, Eric	605	3,0	1,0		1,0	550	Nusdorfer, Jannik
	Götz, Lars Daniel	619	3,0	1,0		1,0	572	Zahradnik, Sven
	Keller, Sebastian	574	2,0		1,0	2,0	589	Ansmann, Kai
	Groh, Manuel	537	2,0		1,0	2,0	566	Völker, Christian
		3529	**15,0**	**2,0**	**0,0**	**9,0**	**3453**	

Gelb S. Zahradnik W59, S. Keller W63, Gelb-Rot W103 Plattenwurf

23	SKC Nibelungen Lorsch 2		**6,0**		:	**2,0**		Olympia Mörfelden 2
		Kegel	SP	MP	MP	SP	Kegel	
	Menke, Dominik	608	1,5		1,0	2,5	601	Vonhof, Christian
	Dietz, Andreas	619	3,0	1,0		1,0	577	Goldbach, Marco
	Schneider, Marcel	609	2,0	1,0		2,0	603	Vonhof, Daniel
	Wernz, Stefan	644	2,0	1,0		2,0	634	Michel, Stephan
	Osinski, Jurek	599	3,0	1,0		1,0	577	Seitz, Florian
	Mahler, Mario	568	1,0		1,0	3,0	590	Wetzel, Sascha
		3647	**12,5**	**2,0**	**0,0**	**11,5**	**3582**	
24	SKG BS-Salmünster 1		**6,0**		:	**2,0**		R 09 Wölfersheim 1
		Kegel	SP	MP	MP	SP	Kegel	
	Klüber, Daniel	585	1,5		1,0	2,5	589	Weigand, Andreas
	Klüber, Michael	618	2,0	1,0		2,0	613	Schweitzer, Lars
	Stehle, Stefan	596	2,0	1,0		2,0	564	Rödl, Daniel
	Hagenbach, Rene	592	2,0	1,0		2,0	588	Bonarius, Dirk
	Bonarius, Björn	587	2,0		1,0	2,0	595	Lachmann, Frank
	Klüber, Thomas	610	3,0	1,0		1,0	618	Lüftner, Patrick
		3588	**12,5**	**2,0**	**0,0**	**11,5**	**3567**	
25	TuS Rüsselsheim 1		**6,0**		:	**2,0**		1. KC Rothenbergen 1
		Kegel	SP	MP	MP	SP	Kegel	
	Weyrich, Marek	545	2,0		1,0	2,0	564	Vujakovic, Stevan
	Keil, André	577	3,0	1,0		1,0	532	Betz, Thomas
	Beck, Stefan	619	2,0		1,0	2,0	632	Heinen, Dennis
	Weyrich, Steffen	564	2,0	1,0		2,0	556	Schumann, Alexander
	Schöpe, Alexander	598	3,0	1,0		1,0	588	Schulz, Florian
	Weyrich, Fabian	633	4,0	1,0		0,0	517	Kunkel, Christian
		3536	**16,0**	**2,0**	**0,0**	**8,0**	**3389**	

Hessischer Kegler- und Bowling Verband e.V.

Spielleitung: Köhler, Margit (sektionssportwart-classic@hkbv-ev.de); **T** 06152-9878922
Ligaleitung: Köhler, Margit (sektionssportwart-classic@hkbv-ev.de); **T** 06152-9878922
Stand: 31.10.2026

Saison 2026-27 / Männer / Hessenliga / 5. Spieltag / Schnittliste (Auswärts)

Pl	Spieler	Klub	AK	Sp	Ausw-Ø	Sp	Heim-Ø	Sp	Gesamt-Ø	Best	MP
1	Matheis, Marco	Kfr. Obernburg	Männer	2	632,00	3	653,33	5	644,80	701	5,0
2	Zschuppe, Nico	SKC Nibelungen Lorsch	Männer	1	621,00	1	625,00	2	623,00	625	2,0
3	Lüftner, Patrick	R 09 Wölfersheim	Männer	3	618,67	2	605,00	5	613,20	630	2,0
4	Michel, Stephan	Olympia Mörfelden	Sen B m	2	611,50	1	658,00	3	627,00	658	2,0
5	Weyrich, Fabian	TuS Rüsselsheim	Männer	2	610,00	3	603,67	5	606,20	633	5,0
6	Hausmann, Maximilian	SG KMH Untermain	Männer	2	609,50	2	556,00	4	582,75	646	2,0
7	Schweitzer, Lars	R 09 Wölfersheim	U23 m	3	606,00	2	605,50	5	605,80	658	3,0
8	Matheis, Steffen	Kfr. Obernburg	Männer	2	605,00	2	591,50	4	598,25	624	3,0
9	Löffler, Mark	SG KMH Untermain	U23 m	2	602,00	2	603,00	4	602,50	619	2,0
10	Molter, Michael	SG Stockstadt/Biebesheim	Sen A m	3	601,67	2	543,50	5	578,40	615	2,0
11	Wernz, Stefan	SKC Nibelungen Lorsch	Männer	2	601,50	3	595,00	5	597,60	644	4,0
12	Protzmann, Kevin	1. KC Rothenbergen	Männer	2	599,50	2	590,00	4	594,75	623	2,0
13	Menke, Dominik	SKC Nibelungen Lorsch	Männer	2	598,50	3	593,33	5	595,40	638	2,0
14	Schneider, Danny	SG Stockstadt/Biebesheim	Männer	2	597,50	1	585,00	3	593,33	634	2,0
15	Weyrich, Steffen	TuS Rüsselsheim	Männer	2	596,00	2	560,00	4	578,00	612	1,0
16	Lachmann, Frank	R 09 Wölfersheim	Männer	1	595,00	1	601,00	2	598,00	601	2,0
17	Groh, Manuel	SG KMH Untermain	Männer	2	591,50	3	565,67	5	576,00	593	2,0
18	Bonarius, Björn	SKG BS-Salmünster	Männer	2	591,50	3	570,33	5	578,80	615	2,0
19	Beck, Stefan	TuS Rüsselsheim	Sen A m	2	589,50	3	601,33	5	596,60	619	1,0
20	Klüber, Thomas	SKG BS-Salmünster	Männer	2	589,00	3	602,33	5	597,00	615	3,5
21	Schulz, Florian	1. KC Rothenbergen	Männer	3	589,00	2	572,50	5	582,40	606	3,0
22	Hasenstab, Dieter	EK Heigenbrücken	Sen A m	3	588,67	2	592,50	5	590,20	619	3,0
23	Bonarius, Dirk	R 09 Wölfersheim	Männer	1	588,00	0	0,00	1	588,00	588	0,0
24	Weigand, Andreas	R 09 Wölfersheim	Männer	3	586,33	2	587,00	5	586,60	592	3,0
25	Götz, Lars Daniel	SG KMH Untermain	Männer	1	586,00	3	593,33	4	591,50	619	2,0
26	Mahler, Mario	SKC Nibelungen Lorsch	Männer	2	585,00	3	595,67	5	591,40	626	3,0
27	Heinen, Dennis	1. KC Rothenbergen	Männer	3	584,67	1	565,00	4	579,75	632	1,0
28	Ansmann, Kai	EK Heigenbrücken	Sen A m	3	583,67	1	599,00	4	587,50	600	2,0
29	Vonhof, Christian	Olympia Mörfelden	Männer	3	583,00	2	605,50	5	592,00	637	4,0
30	Spalding, Raphael	Kfr. Obernburg	U23 m	1	582,00	2	624,50	3	610,33	651	2,5
31	Klein, Jannik	Kfr. Obernburg	Männer	2	581,00	3	630,00	5	610,40	640	5,0
32	Elbert, Steffen	Kfr. Obernburg	Männer	2	580,50	3	595,33	5	589,40	611	4,0
33	Göbel, Helmut	SG Stockstadt/Biebesheim	Sen A m	3	579,67	2	566,00	5	574,20	594	3,0
34	Müller, Eric	SG KMH Untermain	Sen A m	1	576,00	3	617,67	4	607,25	636	2,0
35	Seitz, Florian	Olympia Mörfelden	Männer	3	575,33	2	569,00	5	572,80	602	3,0
36	Goldbach, Marco	Olympia Mörfelden	Männer	3	574,67	1	566,00	4	572,50	580	0,0
37	Keller, Sebastian	SG KMH Untermain	Männer	1	574,00	1	574,00	2	574,00	574	0,0
38	Vonhof, Daniel	Olympia Mörfelden	Männer	3	573,33	2	597,00	5	582,80	609	2,0
39	Rödl, Daniel	R 09 Wölfersheim	Männer	3	572,67	1	566,00	4	571,00	589	1,0
40	Schwan, Stefan	SKG BS-Salmünster	Sen B m	2	571,00	2	582,50	4	576,75	617	2,0
41	Hock, Ralf	Kfr. Obernburg	Männer	2	570,00	3	591,67	5	583,00	603	3,0
42	Klüber, Daniel	SKG BS-Salmünster	Männer	2	569,00	2	580,50	4	574,75	585	1,0
43	Kunkel, Christian	1. KC Rothenbergen	Männer	2	568,50	1	583,00	3	573,33	620	2,0
44	Gutschalk, Tim	SKC Nibelungen Lorsch	U23 m	1	568,00	2	580,00	3	576,00	581	1,0
45	Hagenbach, Rene	SKG BS-Salmünster	Männer	2	568,00	3	570,00	5	569,20	592	3,0
46	Schöpe, Alexander	TuS Rüsselsheim	Männer	2	567,50	3	567,33	5	567,40	598	3,0
47	Cech, Fabian	EK Heigenbrücken	Männer	3	566,67	2	582,50	5	573,00	589	1,0
48	Lüftner, Hendrik	R 09 Wölfersheim	U19 m	2	566,50	2	591,50	4	579,00	623	1,0
49	Nusdorfer, Jannik	EK Heigenbrücken	Männer	3	566,33	2	540,00	5	555,80	579	0,0
50	Schneider, Marcel	SKC Nibelungen Lorsch	Männer	2	564,00	2	615,50	4	589,75	622	4,0



Stark für die **Menschen**, stark für die **Region.**

Raiffeisen-Volksbank Aschaffenburg

Zweigniederlassung der Frankfurter Volksbank Rhein/Main eG

Hessischer Kegler- und Bowling Verband e.V.

Spielleitung: Köhler, Margit (sektionssportwart-classic@hkbv-ev.de); **T** 06152-9878922
Ligaleitung: Köhler, Alexander (sektionssportwart-classic@hkbv-ev.de); **T** 06152 9878922
Stand: 31.10.2026

Saison 2026-27 / Männer / Regionalliga A / 5. Spieltag / Spielplan

Nr	Datum / Zeit			Gastgeber	Gast	Ergebnis
21	Sa	17.10.2026	11:00	KSC Hainstadt 1	SKG YU Hanau 78 1	6,0 : 2,0
22	Sa	31.10.2026	16:00	SG KMH Untermain 2	SKC Breuberg-Höchst 1	7,0 : 1,0
23	Sa	31.10.2026	12:30	DJK/AN Großostheim 1	DJK Blau-Weiß Münster 1	5,0 : 3,0
24	Sa	31.10.2026	13:00	Dreieck Damm 1	SG Florstadt/Friedberg 1	8,0 : 0,0
25	Sa	31.10.2026	13:00	KSC Frammersbach 2	Bahnfrei Damm 2	3,0 : 5,0

Saison 2026-27 / Männer / Regionalliga A / 5. Spieltag / Tabelle (Gesamt)

			Gesamt			Heim			Auswärts		
Pl	Mannschaft	Bezirk	Sp	TP	MP	Sp	TP	MP	Sp	TP	MP
1	Bahnfrei Damm 2	BZ1	5	10 - 0	33,0	2	4 - 0	14,0	3	6 - 0	19,0
2	KSC Hainstadt 1	BZ2	5	7 - 3	28,0	3	5 - 1	17,0	2	2 - 2	11,0
3	KSC Frammersbach 2	BZ1	5	6 - 4	24,0	3	4 - 2	15,0	2	2 - 2	9,0
4	DJK/AN Großostheim 1	BZ1	5	6 - 4	21,0	3	4 - 2	14,5	2	2 - 2	6,5
5	Dreieck Damm 1	BZ1	5	6 - 4	20,5	3	4 - 2	13,0	2	2 - 2	7,5
6	SG KMH Untermain 2	BZ3	5	5 - 5	21,0	3	4 - 2	14,0	2	1 - 3	7,0
7	DJK Blau-Weiß Münster 1	BZ1	5	4 - 6	19,5	2	2 - 2	8,0	3	2 - 4	11,5
8	SG Florstadt/Friedberg 1	BZ2	5	2 - 8	12,5	2	2 - 2	8,5	3	0 - 6	4,0
9	SKG YU Hanau 78 1	BZ2	5	2 - 8	10,5	2	2 - 2	7,5	3	0 - 6	3,0
10	SKC Breuberg-Höchst 1	BZ1	5	2 - 8	10,0	2	2 - 2	5,0	3	0 - 6	5,0

Saison 2026-27 / Männer / Regionalliga A / 5. Spieltag / Spieltagbester (Heim)

Spieler	Mannschaft	Kegel	Abr
Weis, Oliver	Dreieck Damm 1	614	218
König, Dietmar	KSC Frammersbach 2	612	207
Schmitt, Patrick	KSC Hainstadt 1	602	199
Heinemann, Denis	KSC Hainstadt 1	601	222
Eichhorn, Jürgen	Dreieck Damm 1	598	219
Kirsch, Philipp	KSC Frammersbach 2	598	206
Sinsel, Tobias	KSC Hainstadt 1	597	206
Schwarzkopf, Florian	KSC Frammersbach 2	591	217
Laas, Frank	Dreieck Damm 1	582	205
Schulz, Marcel	SG KMH Untermain 2	580	199

Saison 2026-27 / Männer / Regionalliga A / 5. Spieltag / Spieltagbester (Ausw)

Spieler	Mannschaft	Kegel	Abr
Kopp, Thomas	Bahnfrei Damm 2	603	204
Popov, Dalibor	SKG YU Hanau 78 1	599	211
Pfister, Lukas	Bahnfrei Damm 2	596	212
Neumann, Oliver	SKC Breuberg-Höchst 1	593	192
Pfeiffer, Stefan	SG Florstadt/Friedberg 1	587	195
Lautenschläger, Jörg	SKC Breuberg-Höchst 1	579	176
Tumulka, Franz	Bahnfrei Damm 2	571	201
Kopp, Felix	Bahnfrei Damm 2	569	199
Pfister, Leon	Bahnfrei Damm 2	566	199
Murmann, Steffen	DJK Blau-Weiß Münster 1	566	175

Saison 2026-27 / Männer / Regionalliga A / 5. Spieltag / Rekorde

Rekord	Name	Ergebnis	Datum	Spielort
Mannschaft Heim	KSC Hainstadt 1	3606	03.10.2026	Großsporthalle
Mannschaft Auswärts	Bahnfrei Damm 2	3506	26.09.2026	SV Vorwärts
Spieler Heim	Pfister, Christian	639	03.10.2026	Kegelzentrum Aschaffenburg-Damm
Spieler Auswärts	Pfister, Christian	636	26.09.2026	SV Vorwärts

Hessischer Kegler- und Bowling Verband e.V.

Spielleitung: Köhler, Margit (sektionssportwart-classic@hkbv-ev.de); **T** 06152-9878922
Ligaleitung: Köhler, Alexander (sektionssportwart-classic@hkbv-ev.de); **T** 06152 9878922
Stand: 31.10.2026

Saison 2026-27 / Männer / Regionalliga A / 5. Spieltag / Ergebnisübersicht

21	KSC Hainstadt 1		**6,0**		**:**	**2,0**		SKG YU Hanau 78 1	
		Kegel	SP	MP	MP	SP	Kegel		
	Götz, Christopher	569	3,0	1,0		1,0	540	Bijelic, Klaus	
	Schwob, Marvin	577	2,0		1,0	2,0	599	Popov, Dalibor	
	Schmitt, Patrick	602	4,0	1,0		0,0	529	Trikic, Marko	
	Heinemann, Denis	601	4,0	1,0		0,0	544	Mickler, Martin	
	Sinsel, Tobias	597	2,0	1,0		2,0	558	Rödiger, Nico	
	Sonntag, Karsten	548	1,0			3,0	425	Rödiger, Markus	**a**
					1,0	0,0	106	Schmidt, Klaus	**e**
		3494	**16,0**	**2,0**	**0,0**	**8,0**	**3301**		

K. Schmidt für M. Rödiger nach 90 Wurf

22	SG KMH Untermain 2		**7,0**		**:**	**1,0**		SKC Breuberg-Höchst 1	
		Kegel	SP	MP	MP	SP	Kegel		
	Voran, Alexander	552	2,0	1,0		2,0	530	Mayer, Patrick	
	Sauer-Pelizzon, Stefan	530	0,0		1,0	4,0	593	Neumann, Oliver	
	Fleckenstein, Jochen	574	3,0	1,0		1,0	550	Birkenfeld, Wolfgang	
a	Weiherer, Reinhold	396	1,0			2,0	516	Hallstein, Julian	
e	Kaup, Tim	140	1,0	1,0					
	Schulz, Marcel	580	3,0	1,0		1,0	579	Lautenschläger, Jörg	
	Fuchs, Luca	574	2,5	1,0		1,5	530	Neumann, Simon	
		3346	**12,5**	**2,0**	**0,0**	**11,5**	**3298**		

T. Kaup für R. Weiherer nach 90 Wurf

23	DJK/AN Großostheim 1		**5,0**		**:**	**3,0**		DJK Blau-Weiß Münster 1	
		Kegel	SP	MP	MP	SP	Kegel		
	Damrich, Finn	527	1,0		1,0	3,0	547	Scheuermann, Jan	
	Geistler, Christian	534	4,0	1,0		0,0	231	Weber, Marius	**a**
						0,0	262	Brandt, Kai	**e**
	Bachmann, Simon	560	2,0		1,0	2,0	566	Murmann, Steffen	
	Gramatowski, Luca	533	3,0	1,0		1,0	530	Kaffenberger, Stefan	
	Becker, Levi	548	1,0		1,0	3,0	553	Müller, Christian	
	Karadenizis, Ioannis	565	3,0	1,0		1,0	539	Veit, Patrick	
		3267	**14,0**	**2,0**	**0,0**	**10,0**	**3228**		

K. Brandt für M. Weber nach 60 Wurf

24	Dreieck Damm 1		**8,0**		**:**	**0,0**		SG Florstadt/Friedberg 1	
		Kegel	SP	MP	MP	SP	Kegel		
	Eichhorn, Bernd	555	4,0	1,0		0,0	497	Rosenau, Julien Maurice	
	Eichhorn, Ralf	544	4,0	1,0		0,0	513	Droste, Fabian	
	Weis, Oliver	614	4,0	1,0		0,0	544	Rudolph, Andreas	
	Laas, Nico	571	2,0	1,0		2,0	557	Klein, Mario	
	Laas, Frank	582	3,5	1,0		0,5	532	Reitz, Martin	
	Eichhorn, Jürgen	598	3,0	1,0		1,0	587	Pfeiffer, Stefan	
		3464	**20,5**	**2,0**	**0,0**	**3,5**	**3230**		

Persönliche Bestleistung Oliver Weis

25	KSC Frammersbach 2		**3,0**		**:**	**5,0**		Bahnfrei Damm 2	
		Kegel	SP	MP	MP	SP	Kegel		
	Kirsch, Philipp	598	4,0	1,0		0,0	571	Tumulka, Franz	
	König, Dietmar	612	3,0	1,0		1,0	596	Pfister, Lukas	
	Kolitsch, Emilio	551	0,0		1,0	4,0	603	Kopp, Thomas	
a	Wegner, Sascha	259	1,0		1,0	2,5	566	Pfister, Leon	
e	Kirsch, Tom	284	0,5						
	Schwarzkopf, Florian	591	3,0	1,0		1,0	550	Blahut, Emmerich	
	Kirsch, Ronald	523	1,0		1,0	3,0	569	Kopp, Felix	
		3418	**12,5**	**0,0**	**2,0**	**11,5**	**3455**		

T. Kirsch für S. Wegner nach 60 Wurf; pers. Bestleistung Dietmar Köni (612 Kegel)

Hessischer Kegler- und Bowling Verband e.V.

Spielleitung: Köhler, Margit (sektionssportwart-classic@hkbv-ev.de); **T** 06152-9878922
Ligaleitung: Köhler, Alexander (sektionssportwart-classic@hkbv-ev.de); **T** 06152 9878922
Stand: 31.10.2026

Saison 2026-27 / Männer / Regionalliga A / 5. Spieltag / Schnittliste (Auswärts)

Pl	Spieler	Klub	AK	Sp	Ausw-Ø	Sp	Heim-Ø	Sp	Gesamt-Ø	Best	MP
1	Pfister, Christian	Bahnfrei Damm	Männer	1	636,00	2	614,00	3	621,33	639	3,0
2	Keller, Sebastian	SG KMH Untermain	Männer	1	612,00	2	593,50	3	599,67	612	3,0
3	Kopp, Thomas	Bahnfrei Damm	Sen A m	1	603,00	2	592,50	3	596,00	603	3,0
4	Kopp, Felix	Bahnfrei Damm	Männer	2	596,50	0	0,00	2	596,50	624	2,0
5	Wegner, Sascha	KSC Frammersbach	Sen A m	2	593,00	2	551,00	4	572,00	607	3,0
6	Schwob, Marvin	KSC Hainstadt	Männer	2	591,50	2	590,50	4	591,00	609	3,0
7	Eichhorn, Jürgen	Dreieck Damm	Sen B m	2	590,50	3	559,00	5	571,60	599	3,0
8	Götz, Christopher	KSC Hainstadt	Männer	2	589,00	3	586,00	5	587,20	598	5,0
9	Heinemann, Denis	KSC Hainstadt	Männer	1	588,00	3	576,67	4	579,50	602	3,0
10	Rudolph, Andreas	SG Florstadt/Friedberg	Sen A m	3	588,00	1	552,00	4	579,00	620	2,0
11	Sonntag, Karsten	KSC Hainstadt	Sen A m	2	586,00	3	573,67	5	578,60	600	2,0
12	Popov, Dalibor	SKG YU Hanau 78	Männer	3	586,00	2	559,50	5	575,40	621	4,0
13	Fornoff, Sven	Bahnfrei Damm	Sen A m	1	585,00	1	558,00	2	571,50	585	2,0
14	Neumann, Oliver	SKC Breuberg-Höchst	Männer	2	582,00	1	523,00	3	562,33	593	2,0
15	Lehr, Dominik	SG Florstadt/Friedberg	U19 m	1	580,00	2	516,00	3	537,33	580	0,5
16	Tumulka, Franz	Bahnfrei Damm	Männer	2	577,50	1	601,00	3	585,33	601	1,0
17	Schwarzkopf, Florian	KSC Frammersbach	Männer	2	577,00	3	568,33	5	571,80	591	3,0
18	Voran, Alexander	SG KMH Untermain	Männer	1	577,00	3	574,67	4	575,25	591	3,0
19	Blahut, Emmerich	Bahnfrei Damm	Männer	3	575,67	2	599,00	5	585,00	614	4,0
20	Pfister, Lukas	Bahnfrei Damm	U19 m	3	575,33	1	603,00	4	582,25	603	2,0
21	Eichhorn, Bernd	Dreieck Damm	Sen A m	2	572,50	2	573,50	4	573,00	592	2,0
22	Veit, Patrick	DJK Blau-Weiß Münster	Männer	3	569,67	2	554,00	5	563,40	600	2,0
23	Weis, Oliver	Dreieck Damm	Sen A m	2	565,50	3	583,00	5	576,00	614	4,0
24	Murmann, Steffen	DJK Blau-Weiß Münster	Männer	3	564,33	2	586,50	5	573,20	610	4,0
25	Brauburger, Jonas	Bahnfrei Damm	Männer	2	561,50	1	523,00	3	548,67	570	3,0
26	Mickler, Martin	SKG YU Hanau 78	Sen B m	2	561,50	1	474,00	3	532,33	579	0,0
27	Sinsel, Marcel	KSC Hainstadt	Männer	2	558,00	2	574,50	4	566,25	587	2,0
28	Müller, Christian	DJK Blau-Weiß Münster	Männer	3	557,33	1	558,00	4	557,50	569	3,0
29	Pfeiffer, Stefan	SG Florstadt/Friedberg	Sen A m	3	557,33	2	553,50	5	555,80	587	3,0
30	Scheuermann, Andrè	DJK/AN Großostheim	Männer	1	556,00	1	548,00	2	552,00	556	1,5
31	Liebler, Ralf	Bahnfrei Damm	Männer	1	556,00	2	572,00	3	566,67	587	1,0
32	Laas, Nico	Dreieck Damm	U19 m	2	555,50	3	565,33	5	561,40	571	2,5
33	Mayer, Patrick	SKC Breuberg-Höchst	Männer	3	555,00	2	536,00	5	547,40	573	3,0
34	Kolitsch, Emilio	KSC Frammersbach	U19 m	1	555,00	3	536,33	4	541,00	555	2,0
35	Reitz, Martin	SG Florstadt/Friedberg	Sen A m	2	554,50	1	555,00	3	554,67	577	2,0
36	Kirsch, Philipp	KSC Frammersbach	Männer	2	553,50	1	598,00	3	568,33	598	2,0
37	Schulze, Norbert	SKC Breuberg-Höchst	Sen A m	2	553,00	2	562,00	4	557,50	590	1,0
38	Schramm, Horst	SG KMH Untermain	Sen C m	1	553,00	1	525,00	2	539,00	553	0,0
39	Schulz, Marcel	SG KMH Untermain	Männer	2	553,00	1	580,00	3	562,00	580	3,0
40	Lautenschläger, Jörg	SKC Breuberg-Höchst	Sen A m	3	551,67	2	540,00	5	547,00	579	1,0
41	Scheuermann, Jan	DJK Blau-Weiß Münster	Männer	3	550,67	2	540,00	5	546,40	555	3,0
42	Neumann, Simon	SKC Breuberg-Höchst	Männer	2	547,00	2	542,50	4	544,75	564	1,0
43	Pfister, Leon	Bahnfrei Damm	U23 m	2	547,00	0	0,00	2	547,00	566	2,0
44	Sinsel, Tobias	KSC Hainstadt	Männer	1	547,00	3	607,67	4	592,50	616	3,0
45	Birkenfeld, Wolfgang	SKC Breuberg-Höchst	Sen A m	3	546,67	2	541,00	5	544,40	551	0,0
46	Becker, Levi	DJK/AN Großostheim	U19 m	1	543,00	2	528,50	3	533,33	548	0,0
47	Scheich, Jens	SG KMH Untermain	Männer	1	543,00	0	0,00	1	543,00	543	0,0
48	Klein, Mario	SG Florstadt/Friedberg	Sen A m	3	540,00	2	507,50	5	527,00	557	3,0
49	Zörner, Ronny	Dreieck Damm	Männer	1	540,00	0	0,00	1	540,00	540	0,0
50	Kaffenberger, Stefan	DJK Blau-Weiß Münster	Männer	3	535,33	2	522,50	5	530,20	564	1,0



Regional verwurzelt
Versorgung mit Verantwortung

Innovativ & zukunftsorientiert
Energie für morgen

Persönlich & digital
Ihr Servicepartner

e-m-s.de

Hessischer Kegler- und Bowling Verband e.V.

Spielleitung: Köhler, Margit (sektionssportwart-classic@hkbv-ev.de); **T** 06152-9878922
Ligaleitung: Liebold, Holger (bezirkssportwart.bez3-classic@hkbv-ev.de); **T** 06105-707487; **M** 0151-25377236
Stand: 31.10.2026

Saison 2026-27 / Männer / Gruppenliga 1 / 5. Spieltag / Spielplan

Nr	Datum / Zeit			Gastgeber	Gast	Ergebnis
21	Sa	31.10.2026	15:00	Kfr. Obernburg 2	DJK Wörth 1	5,0 : 3,0
22	Sa	31.10.2026	16:00	SKG BS-Salmünster 2	Bfr. Kleinwallstadt 1	1,0 : 7,0
23	Sa	31.10.2026	13:00	SKC Breuberg-Höchst 2	Einigkeit Nilkheim 1	6,0 : 2,0
24	Sa	31.10.2026	15:30	1. KC Rothenbergen 2	R 09 Wölfersheim 2	5,0 : 3,0
25	Sa	31.10.2026	13:00	KSG Hösbach-AB 1	Gemütlichkeit Mömlingen 1	8,0 : 0,0

Saison 2026-27 / Männer / Gruppenliga 1 / 5. Spieltag / Tabelle (Gesamt)

			Gesamt			Heim			Auswärts		
Pl	Mannschaft	Bezirk	Sp	TP	MP	Sp	TP	MP	Sp	TP	MP
1	Kfr. Obernburg 2	BZ1	5	8 - 2	26,0	3	6 - 0	18,0	2	2 - 2	8,0
2	KSG Hösbach-AB 1	BZ1	5	6 - 4	25,0	3	4 - 2	17,0	2	2 - 2	8,0
3	Bfr. Kleinwallstadt 1	BZ1	5	6 - 4	22,0	2	2 - 2	7,0	3	4 - 2	15,0
4	Einigkeit Nilkheim 1	BZ1	5	6 - 4	22,0	2	2 - 2	7,0	3	4 - 2	15,0
5	SKG BS-Salmünster 2	BZ2	5	6 - 4	22,0	3	4 - 2	13,0	2	2 - 2	9,0
6	1. KC Rothenbergen 2	BZ2	5	6 - 4	22,0	3	4 - 2	15,0	2	2 - 2	7,0
7	R 09 Wölfersheim 2	BZ2	5	4 - 6	17,0	2	2 - 2	8,0	3	2 - 4	9,0
8	Gemütlichkeit Mömlingen 1	BZ1	5	4 - 6	16,0	2	2 - 2	8,0	3	2 - 4	8,0
9	DJK Wörth 1	BZ1	5	2 - 8	15,0	2	2 - 2	9,0	3	0 - 6	6,0
10	SKC Breuberg-Höchst 2	BZ1	5	2 - 8	13,0	3	2 - 4	11,0	2	0 - 4	2,0

Saison 2026-27 / Männer / Gruppenliga 1 / 5. Spieltag / Spieltagbester (Heim)

Spieler	Mannschaft	Kegel	Abr
Matheis, Klaus	Kfr. Obernburg 2	638	235
Spalding, Raphael	Kfr. Obernburg 2	587	187
Heeg, Philipp	KSG Hösbach-AB 1	577	207
Himmer, Patrick	KSG Hösbach-AB 1	568	194
Neumann, Stefan	SKC Breuberg-Höchst 2	565	179
Reis, Dominik	Kfr. Obernburg 2	564	167
Portis, Matthias	Kfr. Obernburg 2	563	169
Bittenbring, Rolf	SKC Breuberg-Höchst 2	561	195
Schwan, Luca	SKG BS-Salmünster 2	560	172
Protzmann, Kevin	1. KC Rothenbergen 2	558	192

Saison 2026-27 / Männer / Gruppenliga 1 / 5. Spieltag / Spieltagbester (Ausw)

Spieler	Mannschaft	Kegel	Abr
Lüftner, Helge	R 09 Wölfersheim 2	600	224
Seitz, Florian	Bfr. Kleinwallstadt 1	594	195
Kraus, Daniel	DJK Wörth 1	586	184
Steiniger, Florian	Einigkeit Nilkheim 1	583	193
Bilz, Stefan	Einigkeit Nilkheim 1	579	189
Heider, Marc	Bfr. Kleinwallstadt 1	577	205
Büttner, Thomas	Bfr. Kleinwallstadt 1	571	200
Presl, Matthias	R 09 Wölfersheim 2	561	186
Münch, Peter	DJK Wörth 1	559	191
Baldringer, Kai	DJK Wörth 1	551	167

Saison 2026-27 / Männer / Gruppenliga 1 / 5. Spieltag / Rekorde

Rekord	Name	Ergebnis	Datum	Spielort
Mannschaft Heim	Kfr. Obernburg 2	3605	03.10.2026	Salztrögstuben
Mannschaft Auswärts	R 09 Wölfersheim 2	3376	03.10.2026	Salztrögstuben
Spieler Heim	Matheis, Klaus	638	31.10.2026	Salztrögstuben
Spieler Auswärts	Geck, Lukas	611	03.10.2026	Salztrögstuben

Hessischer Kegler- und Bowling Verband e.V.

Spielleitung: Köhler, Margit (sektionssportwart-classic@hkbv-ev.de); **T** 06152-9878922
Ligaleitung: Liebold, Holger (bezirkssportwart.bez3-classic@hkbv-ev.de); **T** 06105-707487; **M** 0151-25377236
Stand: 31.10.2026

Saison 2026-27 / Männer / Gruppenliga 1 / 5. Spieltag / Ergebnisübersicht

21	Kfr. Obernburg 2		**5,0**	**:**		**3,0**		DJK Wörth 1
		Kegel	SP	MP	MP	SP	Kegel	
	Matheis, Klaus	638	4,0	1,0		0,0	539	Baier, Achim
	Wagner, Jamie Stefan	531	1,0		1,0	3,0	559	Münch, Peter
	Zang, Christoph	501	2,0		1,0	2,0	518	Strobel, Christian
	Reis, Dominik	564	2,5	1,0		1,5	551	Baldringer, Kai
	Portis, Matthias	563	1,0		1,0	3,0	586	Kraus, Daniel
	Spalding, Raphael	587	3,0	1,0		1,0	501	Bubacz, Andreas
		3384	**13,5**	**2,0**	**0,0**	**10,5**	**3254**	
22	SKG BS-Salmünster 2		**1,0**	**:**		**7,0**		Bfr. Kleinwallstadt 1
		Kegel	SP	MP	MP	SP	Kegel	
	Klüber, Peter	518	1,0		1,0	3,0	577	Heider, Marc
	Betz, Manuel	532	0,0		1,0	4,0	594	Seitz, Florian
	Gieron, Bruno	537	1,0		1,0	3,0	544	Golombek, Fabian
	Schwan, Luca	560	2,0	1,0		2,0	519	Rumel, Simon
	Bonert, Sebastian	548	1,0		1,0	3,0	571	Büttner, Thomas
	Appel, Oswin	538	2,0		1,0	2,0	547	Büttner, Burkhard
		3233	**7,0**	**0,0**	**2,0**	**17,0**	**3352**	
23	SKC Breuberg-Höchst 2		**6,0**	**:**		**2,0**		Einigkeit Nilkheim 1
		Kegel	SP	MP	MP	SP	Kegel	
	Braun, Peter	552	2,0	1,0		2,0	542	Herrschaft, Markus
	Bittenbring, Rolf	561	1,0		1,0	3,0	579	Bilz, Stefan
	Neumann, Stefan	565	2,0	1,0		2,0	525	Zidaric, Wolfgang
	Leibacher, Günter	536	3,5	1,0		0,5	494	Conrad, Holger
	Hallstein, Karl	546	1,0		1,0	3,0	583	Steiniger, Florian
	Eckhardt, Jochen	516	3,0	1,0		1,0	510	Schwind, Frank
		3276	**12,5**	**2,0**	**0,0**	**11,5**	**3233**	
24	1. KC Rothenbergen 2		**5,0**	**:**		**3,0**		R 09 Wölfersheim 2
		Kegel	SP	MP	MP	SP	Kegel	
	Günther, Nico	558	4,0	1,0		0,0	478	Reuther, Manfred
	Protzmann, Kevin	558	4,0	1,0		0,0	521	Geck, Lukas
	Cmira, Ben Luca	500	1,0		1,0	3,0	561	Presl, Matthias
	Fischer, Berthold	529	2,0		1,0	2,0	533	Bonarius, Carsten
	Zeitz, Alexander	542	1,0		1,0	3,0	600	Lüftner, Helge
	Habermann, Ralf	548	2,0	1,0		2,0	525	Lüftner, Hendrik
		3235	**14,0**	**2,0**	**0,0**	**10,0**	**3218**	
25	KSG Hösbach-AB 1		**8,0**	**:**		**0,0**		Gemütlichkeit Mömlingen 1
		Kegel	SP	MP	MP	SP	Kegel	
	Heeg, Philipp	577	3,0	1,0		1,0	515	Langenbahn, Peter
	Himmer, Wolfgang	554	4,0	1,0		0,0	455	Shriver, Joseph
	Arnold, Volker	545	3,0	1,0		1,0	523	Hegmann, Kai
	Brückner, Joachim	552	2,0	1,0		2,0	545	Lapka, Christian
	Buchner, Thomas	545	3,0	1,0		1,0	508	Reitz, Nico
	Himmer, Patrick	568	2,0	1,0		2,0	534	Leuchtweis, Manuel
		3341	**17,0**	**2,0**	**0,0**	**7,0**	**3080**	

Hessischer Kegler- und Bowling Verband e.V.

Spielleitung: Köhler, Margit (sektionssportwart-classic@hkbv-ev.de); **T** 06152-9878922
Ligaleitung: Liebold, Holger (bezirkssportwart.bez3-classic@hkbv-ev.de); **T** 06105-707487; **M** 0151-25377236
Stand: 31.10.2026

Saison 2026-27 / Männer / Gruppenliga 1 / 5. Spieltag / Schnittliste (Auswärts)

Pl	Spieler	Klub	AK	Sp	Ausw-Ø	Sp	Heim-Ø	Sp	Gesamt-Ø	Best	MP
1	Himmer, Wolfgang	KSG Hösbach-AB	Sen A m	1	599,00	3	534,33	4	550,50	599	2,0
2	Betz, Manuel	SKG BS-Salmünster	Männer	1	596,00	2	570,50	3	579,00	609	2,0
3	Buchner, Thomas	KSG Hösbach-AB	Sen B m	1	591,00	2	539,00	3	556,33	591	2,0
4	Zenglein, Georg	Kfr. Obernburg	Sen A m	2	586,50	2	602,00	4	594,25	629	3,0
5	Seitz, Florian	Bfr. Kleinwallstadt	Männer	2	585,00	2	548,00	4	566,50	594	3,0
6	Bonert, Sebastian	SKG BS-Salmünster	Männer	2	581,00	2	559,50	4	570,25	590	3,0
7	Lüftner, Helge	R 09 Wölfersheim	Sen A m	3	580,67	2	559,00	5	572,00	600	3,0
8	Bilz, Stefan	Einigkeit Nilkheim	Sen B m	3	576,33	2	580,50	5	578,00	595	4,0
9	Büttner, Thomas	Bfr. Kleinwallstadt	Männer	3	571,33	2	543,50	5	560,20	586	4,0
10	Kraus, Daniel	DJK Wörth	Männer	3	569,67	2	590,00	5	577,80	600	4,0
11	Steiniger, Florian	Einigkeit Nilkheim	Männer	3	566,33	2	553,50	5	561,20	583	4,0
12	Spalding, Raphael	Kfr. Obernburg	U23 m	1	566,00	1	587,00	2	576,50	587	2,0
13	Klüber, Peter	SKG BS-Salmünster	Sen B m	2	562,50	3	524,67	5	539,80	570	1,0
14	Geck, Lukas	R 09 Wölfersheim	Männer	3	560,00	2	536,50	5	550,60	611	2,0
15	Günther, Nico	1. KC Rothenbergen	Männer	2	557,50	1	558,00	3	557,67	565	2,0
16	Eckhardt, Jochen	SKC Breuberg-Höchst	Männer	2	556,50	3	533,00	5	542,40	562	2,0
17	Lachmann, Frank	R 09 Wölfersheim	Männer	2	556,50	1	593,00	3	568,67	593	2,0
18	Betz, Thomas	1. KC Rothenbergen	Sen B m	1	554,00	0	0,00	1	554,00	554	1,0
19	Zeitz, Alexander	1. KC Rothenbergen	Männer	2	550,50	3	533,67	5	540,40	555	1,0
20	Rumel, Simon	Bfr. Kleinwallstadt	U19 m	2	549,50	0	0,00	2	549,50	580	1,0
21	Heinen, Dennis	1. KC Rothenbergen	Männer	1	549,00	0	0,00	1	549,00	549	1,0
22	Stehle, Stefan	SKG BS-Salmünster	Sen B m	2	548,00	2	577,50	4	562,75	603	3,0
23	Gieron, Bruno	SKG BS-Salmünster	Sen B m	2	548,00	3	540,33	5	543,40	552	2,0
24	Baldringer, Kai	DJK Wörth	Männer	3	547,33	2	527,50	5	539,40	577	2,0
25	Leuchtweis, Manuel	Gemütlichkeit Mömlingen	Männer	3	545,33	1	516,00	4	538,00	551	2,0
26	Presl, Matthias	R 09 Wölfersheim	Sen B m	3	543,67	2	537,00	5	541,00	561	2,0
27	Herrschaft, Markus	Einigkeit Nilkheim	Sen A m	3	543,00	2	543,00	5	543,00	571	3,0
28	Lapka, Christian	Gemütlichkeit Mömlingen	Männer	3	542,33	1	516,00	4	535,75	545	1,0
29	Heider, Marc	Bfr. Kleinwallstadt	Männer	3	540,00	2	530,50	5	536,20	577	1,0
30	Braun, Peter	SKC Breuberg-Höchst	Männer	2	539,00	2	538,50	4	538,75	560	1,0
31	Strobel, Christian	DJK Wörth	U19 m	2	539,00	1	540,00	3	539,33	560	3,0
32	Arnold, Volker	KSG Hösbach-AB	Sen A m	2	536,50	3	523,33	5	528,60	545	3,0
33	Brems, Kai	Gemütlichkeit Mömlingen	Männer	2	536,00	2	557,00	4	546,50	582	3,0
34	Heeg, Philipp	KSG Hösbach-AB	Männer	2	535,00	3	544,33	5	540,60	577	3,0
35	Münch, Peter	DJK Wörth	Sen A m	2	533,50	1	546,00	3	537,67	559	2,0
36	Fischer, Berthold	1. KC Rothenbergen	Sen B m	1	533,00	3	524,00	4	526,25	562	1,0
37	Hegmann, Kai	Gemütlichkeit Mömlingen	Männer	3	532,67	2	522,00	5	528,40	585	2,0
38	Bonarius, Carsten	R 09 Wölfersheim	Männer	2	532,50	1	545,00	3	536,67	545	1,0
39	Neumann, Stefan	SKC Breuberg-Höchst	Sen B m	2	531,00	3	537,33	5	534,80	579	2,0
40	Weidler-Burkhardt, Marc	R 09 Wölfersheim	Männer	1	530,00	1	564,00	2	547,00	564	1,0
41	Reitz, Nico	Gemütlichkeit Mömlingen	U23 m	3	529,67	1	550,00	4	534,75	558	2,0
42	Hallstein, Karl	SKC Breuberg-Höchst	Sen B m	2	529,50	3	538,67	5	535,00	560	2,0
43	Büttner, Burkhard	Bfr. Kleinwallstadt	Sen C m	3	529,33	2	491,50	5	514,20	559	3,0
44	Böhm, Andreas	KSG Hösbach-AB	Männer	1	529,00	1	512,00	2	520,50	529	2,0
45	Zappe, Peter	Kfr. Obernburg	Sen B m	1	527,00	1	589,00	2	558,00	589	2,0
46	Boneberger, Markus	Bfr. Kleinwallstadt	Männer	2	527,00	2	514,50	4	520,75	530	3,0
47	Appel, Oswin	SKG BS-Salmünster	Sen A m	2	527,00	3	549,00	5	540,20	569	3,0
48	Neumann, Oliver	SKC Breuberg-Höchst	Männer	1	525,00	1	539,00	2	532,00	539	2,0
49	Zidaric, Wolfgang	Einigkeit Nilkheim	Sen A m	1	525,00	0	0,00	1	525,00	525	0,0
50	Lüftner, Hendrik	R 09 Wölfersheim	U19 m	1	525,00	0	0,00	1	525,00	525	0,0

IHRE MÖBEL- UND KÜCHENKOMPETENZ

IM RHEIN-MAIN GEBIET





AKTUELLE WOHNTRENDS

BESTER SERVICE

STARKE MARKEN

KOMPETENTE PLANUNG & BERATUNG

„Das Haus der starken Marken“ steht **seit über 65 Jahren** als Inbegriff für stilvolles Einrichten. Tag für Tag setzen sich über 500 Mitarbeiter dafür ein, dass der Besuch beim Einrichtungsprofi zu einem unvergesslich schönen Erlebnis für die ganze Familie wird.

PÜNKTLICHE LIEFERUNG

ONLINESHOP MIT ÜBER 10.000 PRODUKTEN

Lassen Sie sich von unserem Team beraten oder gleich direkt online einen Beratungstermin vereinbaren!

https://www.moebel-kempf.de/termin-vereinbaren/beratung

Aschaffenburg Telefon: 06021 4903-0
Niedernberger Straße 8 • 63741 Aschaffenburg-Nilkheim
Bewertung auf Google mit 4,6 am 27.07.26 | 2.328 Rezensionen

Bad König-Zell Telefon: 06063 950-0
Zeller Gewerbezentrum 21 • 64732 Bad König-Zell
Bewertung auf Google mit 4,7 am 27.07.26 | 1.705 Rezensionen

Hauptsitz: Möbel Kempf GmbH & Co. KG · Niedernberger Straße 8 · 63741 Aschaffenburg-Nilkheim
www.moebel-kempf.de • e-mail:info@moebel-kempf.de

Folgen Sie uns!

Möbel Kempf

ÖFFNUNGSZEITEN: Mo - Fr: 10.00 - 19.00 Uhr • Sa 10.00 - 18.00 Uhr

Hessischer Kegler- und Bowling Verband e.V.

Spielleitung: Köhler, Margit (sektionssportwart-classic@hkbv-ev.de); **T** 06152-9878922
Ligaleitung: Liebold, Holger (bezirkssportwart.bez3-classic@hkbv-ev.de); **T** 06105-707487; **M** 0151-25377236
Stand: 01.11.2026

Saison 2026-27 / Männer / Gruppenliga 2 / 5. Spieltag / Spielplan

Nr	Datum / Zeit			Gastgeber	Gast	Ergebnis
21	Sa	31.10.2026	15:00	KSC Hainstadt 2	Grün-Weiss Offenbach 1	2,0 : 6,0
22	So	01.11.2026	11:00	VWSK Wiesbaden 1	SG Praunheim 1	6,0 : 2,0
23	Sa	31.10.2026	11:30	TuS Schwanheim 1	SG KMH Untermain 3	6,0 : 2,0
24	Sa	31.10.2026	12:00	SG Mühlheim 1	SG Neuenh./Freiger. 1	7,0 : 1,0
25	Sa	31.10.2026	12:00	SG Sachsenhausen 1	KSV Bischofsheim 2	8,0 : 0,0

Saison 2026-27 / Männer / Gruppenliga 2 / 5. Spieltag / Tabelle (Gesamt)

			Gesamt			Heim			Auswärts		
Pl	Mannschaft	Bezirk	Sp	TP	MP	Sp	TP	MP	Sp	TP	MP
1	SG Sachsenhausen 1	BZ2	5	8 - 2	30,0	3	4 - 2	18,0	2	4 - 0	12,0
2	Grün-Weiss Offenbach 1	BZ3	5	8 - 2	29,0	2	4 - 0	14,0	3	4 - 2	15,0
3	VWSK Wiesbaden 1	BZ3	5	8 - 2	28,0	3	6 - 0	19,0	2	2 - 2	9,0
4	SG Mühlheim 1	BZ2	5	6 - 4	21,0	3	6 - 0	18,0	2	0 - 4	3,0
5	TuS Schwanheim 1	BZ2	5	6 - 4	20,0	3	6 - 0	17,0	2	0 - 4	3,0
6	KSC Hainstadt 2	BZ2	5	4 - 6	19,0	3	4 - 2	14,0	2	0 - 4	5,0
7	SG Praunheim 1	BZ2	5	4 - 6	18,0	2	2 - 2	8,0	3	2 - 4	10,0
8	SG KMH Untermain 3	BZ3	5	2 - 8	13,0	2	0 - 4	5,0	3	2 - 4	8,0
9	KSV Bischofsheim 2	BZ2	5	2 - 8	12,0	2	2 - 2	8,0	3	0 - 6	4,0
10	SG Neuenh./Freiger. 1	BZ2	5	2 - 8	10,0	2	2 - 2	8,0	3	0 - 6	2,0

Saison 2026-27 / Männer / Gruppenliga 2 / 5. Spieltag / Spieltagbester (Heim)

Spieler	Mannschaft	Kegel	Abr
Sinsel, Marcel	KSC Hainstadt 2	609	208
Sinsel, Andreas	KSC Hainstadt 2	589	222
Röber, Pascal	VWSK Wiesbaden 1	580	213
Götz, Jürgen	KSC Hainstadt 2	576	199
Hoffmann, Benjamin	TuS Schwanheim 1	565	172
Bredlow, Moritz	VWSK Wiesbaden 1	564	174
Gottschalk, Sören	KSC Hainstadt 2	551	174
Krüger, Marius	VWSK Wiesbaden 1	550	180
Binder, Gerhard	SG Sachsenhausen 1	549	180
Dionysius, Sven	VWSK Wiesbaden 1	547	165

Saison 2026-27 / Männer / Gruppenliga 2 / 5. Spieltag / Spieltagbester (Ausw)

Spieler	Mannschaft	Kegel	Abr
Juric, Antun	Grün-Weiss Offenbach 1	599	220
Frahler, Tobias	Grün-Weiss Offenbach 1	583	209
Vuko, Filip	Grün-Weiss Offenbach 1	582	199
Regenfuß, Norbert	Grün-Weiss Offenbach 1	577	200
Reisenbüchler, Lukas	SG KMH Untermain 3	572	198
Ripberger, Manfred	Grün-Weiss Offenbach 1	569	188
Frahler, Helmuth	Grün-Weiss Offenbach 1	566	169
Schäfer, Thorsten	SG Neuenh./Freiger. 1	540	176
Scheich, Jens	SG KMH Untermain 3	540	160
Haberler, Karl	KSV Bischofsheim 2	539	189

Saison 2026-27 / Männer / Gruppenliga 2 / 5. Spieltag / Rekorde

Rekord	Name	Ergebnis	Datum	Spielort
Mannschaft Heim	KSC Hainstadt 2	3405	31.10.2026	Großsporthalle
Mannschaft Auswärts	Grün-Weiss Offenbach 1	3476	31.10.2026	Großsporthalle
Spieler Heim	Sinsel, Hans-Günter	621	19.09.2026	Großsporthalle
Spieler Auswärts	Scheich, Jens	602	26.09.2026	Kultur u. Sportzentrum (Martinsee)

Hessischer Kegler- und Bowling Verband e.V.

Spielleitung: Köhler, Margit (sektionssportwart-classic@hkbv-ev.de); **T** 06152-9878922
Ligaleitung: Liebold, Holger (bezirkssportwart.bez3-classic@hkbv-ev.de); **T** 06105-707487; **M** 0151-25377236
Stand: 01.11.2026

Saison 2026-27 / Männer / Gruppenliga 2 / 5. Spieltag / Ergebnisübersicht

21	KSC Hainstadt 2		**2,0**		**:**	**6,0**		Grün-Weiss Offenbach 1	
		Kegel	SP	MP	MP	SP	Kegel		
	Götz, Jürgen	576	1,0		1,0	3,0	582	Vuko, Filip	
	Sinsel, Andreas	589	3,0	1,0		1,0	566	Frahler, Helmuth	
	Gottschalk, Sören	551	1,0		1,0	3,0	577	Regenfuß, Norbert	
	Sinsel, Hans-Günter	544	1,0		1,0	3,0	583	Frahler, Tobias	
	Sinsel, Marcel	609	2,0	1,0		2,0	599	Juric, Antun	
	Trajgerman, Wolfgang	536	1,0		1,0	3,0	569	Ripberger, Manfred	
		3405	**9,0**	**0,0**	**2,0**	**15,0**	**3476**		
22	VWSK Wiesbaden 1		**6,0**		**:**	**2,0**		SG Praunheim 1	
		Kegel	SP	MP	MP	SP	Kegel		
	Bredlow, Moritz	564	4,0	1,0		0,0	428	Bornschein, Patric	
	Dionysius, Sven	547	2,5	1,0		1,5	497	Deeg, Michael	
	Krüger, Marius	550	3,0	1,0		1,0	523	Piehler, Constantin	
	Nuhn, Felix	521	1,5		1,0	2,5	532	Piehler, Christian	
	Röber, Pascal	580	4,0	1,0		0,0	465	Lüdde, Stephan	
	Weber, Stefan	483	0,0		1,0	4,0	536	Schmitt, Tom-Erik	
		3245	**15,0**	**2,0**	**0,0**	**9,0**	**2981**		
23	TuS Schwanheim 1		**6,0**		**:**	**2,0**		SG KMH Untermain 3	
		Kegel	SP	MP	MP	SP	Kegel		
	Spieker, Herbert	503	4,0	1,0		0,0	456	Pfeiffer, Uwe	
	Horch, Andreas	507	1,0		1,0	3,0	572	Reisenbüchler, Lukas	
	Mainusch, Christian	523	3,0	1,0		1,0	480	Bäcker, Jörg	
	Schütze, Lars	530	3,0	1,0		1,0	494	Hahn, Herbert	
	Juli, Frederic	507	2,0		1,0	2,0	540	Scheich, Jens	
	Hoffmann, Benjamin	565	4,0	1,0		0,0	480	Prignitz, Tobias	
		3135	**17,0**	**2,0**	**0,0**	**7,0**	**3022**		
24	SG Mühlheim 1		**7,0**		**:**	**1,0**		SG Neuenh./Freiger. 1	
		Kegel	SP	MP	MP	SP	Kegel		
	Rast, Thorsten	538	2,0	1,0		2,0	523	Piper, Robert	
	Aulbach, Stephan	494	1,0		1,0	3,0	540	Schäfer, Thorsten	
	Röhrig, Stefan	529	4,0	1,0		0,0	183	Simon, Bernhard	**a**
						0,0	228	Lerch, Manfred	**e**
	Klaus, Jürgen	525	4,0	1,0		0,0	482	Schlachte, Thomas	
	Rusak, Nikola	497	3,0	1,0		1,0	455	Thoma, Thilo	
	Hatzebruch, Volker	512	2,0	1,0		2,0	471	Lindofsky, Thomas	
		3095	**16,0**	**2,0**	**0,0**	**8,0**	**2882**		
M. Lerch für B. Simon nach 60 Wurf									
25	SG Sachsenhausen 1		**8,0**		**:**	**0,0**		KSV Bischofsheim 2	
		Kegel	SP	MP	MP	SP	Kegel		
	Erfurt, Sascha	537	3,0	1,0		1,0	513	Keiderling, Nico	
	Stricker, Reiner	531	3,0	1,0		1,0	484	Zinkan-Heck, Frederik	
	Matthes, Kai	537	2,5	1,0		1,5	539	Haberler, Karl	
	Koch, Leon	513	2,0	1,0		2,0	509	Bender, Klaus	
	Koch, Pierre-Maurice	537	3,0	1,0		1,0	492	Lippert, Uwe	
	Binder, Gerhard	549	2,5	1,0		1,5	499	Kaufmann, Werner	
		3204	**16,0**	**2,0**	**0,0**	**8,0**	**3036**		

Hessischer Kegler- und Bowling Verband e.V.

Spielleitung: Köhler, Margit (sektionssportwart-classic@hkbv-ev.de); **T** 06152-9878922
Ligaleitung: Liebold, Holger (bezirkssportwart.bez3-classic@hkbv-ev.de); **T** 06105-707487; **M** 0151-25377236
Stand: 01.11.2026

Saison 2026-27 / Männer / Gruppenliga 2 / 5. Spieltag / Schnittliste (Auswärts)

Pl	Spieler	Klub	AK	Sp	Ausw-Ø	Sp	Heim-Ø	Sp	Gesamt-Ø	Best	MP
1	Juric, Antun	Grün-Weiss Offenbach	Männer	2	582,00	1	559,00	3	574,33	599	2,0
2	Regenfuß, Norbert	Grün-Weiss Offenbach	Sen A m	1	577,00	2	542,50	3	554,00	577	3,0
3	Röber, Pascal	VWSK Wiesbaden	Männer	2	575,00	2	563,50	4	569,25	600	4,0
4	Albert, Niklas	KSV Bischofsheim	Männer	1	565,00	2	536,00	3	545,67	565	3,0
5	Hoffmann, Benjamin	TuS Schwanheim	Männer	2	565,00	3	572,00	5	569,20	597	4,0
6	Frahler, Tobias	Grün-Weiss Offenbach	Männer	3	564,33	2	558,00	5	561,80	583	5,0
7	Scheich, Jens	SG KMH Untermain	Männer	3	560,67	1	537,00	4	554,75	602	4,0
8	Schmitt, Tom-Erik	SG Praunheim	U23 m	3	557,00	2	514,50	5	540,00	569	5,0
9	Piper, Robert	SG Neuenh./Freiger.	Männer	3	552,33	2	558,50	5	554,80	585	2,0
10	Stricker, Reiner	SG Sachsenhausen	Sen B m	2	550,50	3	545,33	5	547,40	577	5,0
11	Bredlow, Moritz	VWSK Wiesbaden	U19 m	2	548,50	3	544,33	5	546,00	564	5,0
12	Frahler, Helmuth	Grün-Weiss Offenbach	Sen A m	2	548,00	1	548,00	3	548,00	566	1,0
13	Reisenbüchler, Lukas	SG KMH Untermain	Männer	2	546,00	0	0,00	2	546,00	572	1,0
14	Fleckenstein, Luis	SG KMH Untermain	U19 m	1	544,00	1	523,00	2	533,50	544	1,0
15	Weil, Richard	SG Sachsenhausen	Männer	1	543,00	1	548,00	2	545,50	548	2,0
16	Haueisen, Uwe	KSV Bischofsheim	Sen B m	1	542,00	0	0,00	1	542,00	542	1,0
17	Wiechmann, Ralf	Grün-Weiss Offenbach	Sen A m	2	541,50	2	553,00	4	547,25	553	3,0
18	Schütze, Lars	TuS Schwanheim	Sen A m	1	541,00	3	527,67	4	531,00	541	3,0
19	Vuko, Filip	Grün-Weiss Offenbach	Sen A m	3	539,00	2	566,50	5	550,00	582	3,0
20	Rast, Thorsten	SG Mühlheim	Sen B m	2	537,50	3	532,67	5	534,60	564	5,0
21	Ripberger, Manfred	Grün-Weiss Offenbach	Sen B m	3	537,33	2	562,50	5	547,40	569	4,0
22	Schäfer, Thorsten	SG Neuenh./Freiger.	Sen A m	2	537,00	1	457,00	3	510,33	540	1,0
23	Tanz, Alexander	VWSK Wiesbaden	Sen A m	1	537,00	1	511,00	2	524,00	537	0,0
24	Haas, Thomas	VWSK Wiesbaden	Sen A m	2	536,00	2	548,50	4	542,25	567	3,0
25	Hesse, Jürgen	VWSK Wiesbaden	Sen B m	1	534,00	1	507,00	2	520,50	534	1,0
26	Koch, Pierre-Maurice	SG Sachsenhausen	Männer	2	530,50	3	540,67	5	536,60	558	4,0
27	Heinemann, Denis	KSC Hainstadt	Männer	1	527,00	0	0,00	1	527,00	527	1,0
28	Schmitt, Frank	SG Praunheim	Sen A m	2	526,50	1	518,00	3	523,67	530	1,0
29	Matthes, Kai	SG Sachsenhausen	Männer	1	525,00	2	545,00	3	538,33	553	3,0
30	Gottschalk, Sören	KSC Hainstadt	Männer	1	525,00	2	550,50	3	542,00	551	2,0
31	Erfurt, Sascha	SG Sachsenhausen	Männer	2	524,00	3	538,00	5	532,40	545	5,0
32	Simon, Bernhard	SG Neuenh./Freiger.	Sen C m	2	523,50	2	530,00	4	526,75	551	1,0
33	Deeg, Michael	SG Praunheim	Sen B m	3	522,00	2	522,50	5	522,20	579	3,0
34	Aulbach, Stephan	SG Mühlheim	Sen A m	1	521,00	3	496,33	4	502,50	521	1,0
35	Rusak, Nikola	SG Mühlheim	Männer	1	520,00	2	514,50	3	516,33	532	2,0
36	Haberler, Karl	KSV Bischofsheim	Sen B m	2	519,00	1	493,00	3	510,33	539	1,0
37	Piehler, Christian	SG Praunheim	Sen A m	2	518,00	1	479,00	3	505,00	532	2,0
38	Dionysius, Sven	VWSK Wiesbaden	Männer	2	516,00	3	548,00	5	535,20	564	3,0
39	Röhrig, Stefan	SG Mühlheim	Sen A m	1	515,00	3	531,00	4	527,00	542	3,0
40	Deeg, Niklas	SG Praunheim	Männer	2	513,00	2	500,50	4	506,75	528	2,0
41	Keiderling, Nico	KSV Bischofsheim	Männer	1	513,00	0	0,00	1	513,00	513	0,0
42	Sinsel, Andreas	KSC Hainstadt	Sen A m	2	511,00	2	565,00	4	538,00	589	4,0
43	Piehler, Constantin	SG Praunheim	U23 m	3	509,00	2	479,00	5	497,00	523	0,0
44	Trajgerman, Wolfgang	KSC Hainstadt	Sen B m	2	508,50	2	532,00	4	520,25	536	0,0
45	Lippert, Uwe	KSV Bischofsheim	Sen A m	3	508,33	2	502,50	5	506,00	532	3,0
46	Bäcker, Jörg	SG KMH Untermain	Sen B m	3	507,67	1	544,00	4	516,75	544	2,0
47	Binder, Gerhard	SG Sachsenhausen	Sen C m	2	507,00	2	541,50	4	524,25	549	1,0
48	Sinsel, Hans-Günter	KSC Hainstadt	Sen A m	2	506,00	3	568,00	5	543,20	621	3,0
49	Mainusch, Christian	TuS Schwanheim	Sen B m	2	503,50	2	492,00	4	497,75	531	2,0
50	Kaufmann, Werner	KSV Bischofsheim	Sen A m	3	502,33	2	471,00	5	489,80	507	0,0

SCHREINEREI
SPANNDECKEN
Stefan Hein

Sie finden uns:
Johann-Dahlem-Straße 64
63814 Mainaschaff
Telefon 06021-443844
www.schreinerei-hein.com

Hessischer Kegler- und Bowling Verband e.V. - Bezirk 1

Spielleitung: Hock, Ralf (bezirkssportwart.bez1-classic@hkbv-ev.de); **M** 01709620397
Ligaleitung: Kraus, Otmar (kraus@kvaschaffenburg.de); **T** 09372-9474634; **F** 09372-9475499
Stand: 31.10.2026

Saison 2026-27 / Gemischt / Bezirksliga (X-Bez-1) / 5. Spieltag / Spielplan

Nr	Datum / Zeit			Gastgeber	Gast	Ergebnis
21	Sa	31.10.2026	13:30	FC Oberafferbach 1 - MIX	EK Heigenbrücken 2	4,0 : 2,0
22	Sa	31.10.2026	13:15	KC Gemütlichkeit Schaafheim 1	TV Haibach 1 - MIX	4,0 : 2,0
23	Sa	31.10.2026	13:00	SG Strietwald 1	Einigkeit Nilkheim 2	5,0 : 1,0
24	Sa	31.10.2026	11:30	Alle Neun Schweinheim 1 - MIX	SG Sulzbach-Niedernberg 1	4,0 : 2,0
25	Sa	31.10.2026	16:30	KSC Frammersbach 3	Bahnfrei Damm 3	1,0 : 5,0

Saison 2026-27 / Gemischt / Bezirksliga (X-Bez-1) / 5. Spieltag / Tabelle (Gesamt)

			Gesamt			Heim			Auswärts		
Pl	Mannschaft	Kreis	Sp	TP	MP	Sp	TP	MP	Sp	TP	MP
1	Bahnfrei Damm 3	BZ1	5	10 - 0	24,0	2	4 - 0	10,0	3	6 - 0	14,0
2	KSC Frammersbach 3	BZ1	5	8 - 2	22,0	3	4 - 2	11,0	2	4 - 0	11,0
3	Alle Neun Schweinheim 1 - MIX	BZ1	5	6 - 4	15,0	3	4 - 2	10,0	2	2 - 2	5,0
4	SG Sulzbach-Niedernberg 1	BZ1	5	5 - 5	15,0	2	4 - 0	10,0	3	1 - 5	5,0
5	KC Gemütlichkeit Schaafheim 1	BZ1	4	4 - 4	13,0	3	4 - 2	11,0	1	0 - 2	2,0
6	EK Heigenbrücken 2	BZ1	5	4 - 6	15,0	2	4 - 0	10,0	3	0 - 6	5,0
7	TV Haibach 1 - MIX	BZ1	5	4 - 6	12,0	2	2 - 2	4,0	3	2 - 4	8,0
8	FC Oberafferbach 1 - MIX	BZ1	4	3 - 5	10,0	2	3 - 1	7,0	2	0 - 4	3,0
9	SG Strietwald 1	BZ1	5	2 - 8	10,0	3	2 - 4	8,0	2	0 - 4	2,0
10	Einigkeit Nilkheim 2	BZ1	5	2 - 8	8,0	2	2 - 2	6,0	3	0 - 6	2,0

Saison 2026-27 / Gemischt / Bezirksliga (X-Bez-1) / 5. Spieltag / Spieltagbester (Heim)

Spieler	Mannschaft	Kegel	Abr
Brendel, Tobias	FC Oberafferbach 1 - MIX	594	199
Wagner, Armin	KSC Frammersbach 3	594	198
Seitner, Dominic	SG Strietwald 1	574	197
Hock, Simon	Alle Neun Schweinheim 1 - MIX	566	209
Kunkel, Stephan	SG Strietwald 1	553	163
Staab, Steffen	Alle Neun Schweinheim 1 - MIX	551	184
Hesbacher, Sebastian	KC Gemütlichkeit Schaafheim 1	549	176
Schmitz, Christian	FC Oberafferbach 1 - MIX	544	183
Weinkauf, Torben	KC Gemütlichkeit Schaafheim 1	539	167
Schuldes, Walter	SG Strietwald 1	537	164

Saison 2026-27 / Gemischt / Bezirksliga (X-Bez-1) / 5. Spieltag / Spieltagbester (Ausw)

Spieler	Mannschaft	Kegel	Abr
Geiter, Sören	EK Heigenbrücken 2	580	207
Schwind, Frank	Einigkeit Nilkheim 2	563	171
Liebler, Hans Günter	Bahnfrei Damm 3	559	169
Schmitt, Volker	SG Sulzbach-Niedernberg 1	551	190
Glanz, Philipp	TV Haibach 1 - MIX	548	179
Brauburger, Jonas	Bahnfrei Damm 3	545	192
Liebler, Ralf	Bahnfrei Damm 3	534	175
Kehrer, Niklas	Bahnfrei Damm 3	532	165
Sternheimer, Felix	EK Heigenbrücken 2	522	178
Schüßler, Andreas	SG Sulzbach-Niedernberg 1	512	193

Saison 2026-27 / Gemischt / Bezirksliga (X-Bez-1) / 5. Spieltag / Rekorde

Rekord	Name	Ergebnis	Datum	Spielort
Mannschaft Heim	Bahnfrei Damm 3	2310	19.09.2026	Kegelzentrum Aschaffenburg-Damm
Mannschaft Auswärts	KSC Frammersbach 3	2202	27.09.2026	Kultur u. Sporthalle Haibach
Spieler Heim	Bielesch, Volker	617	19.09.2026	Kegelzentrum Aschaffenburg-Damm
Spieler Auswärts	Kempf, Alexander	588	03.10.2026	Kegelzentrum Aschaffenburg-Damm

Hessischer Kegler- und Bowling Verband e.V. - Bezirk 1

Spielleitung: Hock, Ralf (bezirkssportwart.bez1-classic@hkbv-ev.de); **M** 01709620397
Ligaleitung: Kraus, Otmar (kraus@kvaschaffenburg.de); **T** 09372-9474634; **F** 09372-9475499
Stand: 31.10.2026

Saison 2026-27 / Gemischt / Bezirksliga (X-Bez-1) / 5. Spieltag / Ergebnisübersicht

21	FC Oberafferbach 1 - MIX		**4,0**		**:**	**2,0**		EK Heigenbrücken 2	
		Kegel	SP	MP	MP	SP	Kegel		
	Brendel, Tobias	594	4,0	1,0		0,0	0	Staub, Alexander	**a**
						0,0	486	Imhof, Janek	
	Weigand, Karl-Heinz	490	2,0		1,0	2,0	522	Sternheimer, Felix	
	Kinzel, Vanessa	517	0,5		1,0	3,5	580	Geiter, Sören	
	Schmitz, Christian	544	3,0	1,0		1,0	509	Hennig, Carl	
		2145	**9,5**	**2,0**	**0,0**	**6,5**	**2097**		
J. Imhof für A. Staub nach 2 Wurf									
22	KC Gemütlichkeit Schaafheim 1		**4,0**		**:**	**2,0**		TV Haibach 1 - MIX	
		Kegel	SP	MP	MP	SP	Kegel		
	Grellert, Peter	437	1,0		1,0	3,0	478	Sauer, Jürgen	
	Draxler, Hans-Albert	515	1,0		1,0	3,0	548	Glanz, Philipp	
	Hesbacher, Sebastian	549	4,0	1,0		0,0	346	Eizenhöfer, Ilona	**a**
						0,0	127	Ott, Gerda	**e**
	Weinkauf, Torben	539	3,0	1,0		1,0	506	Fuchs, Oliver	
		2040	**9,0**	**2,0**	**0,0**	**7,0**	**2005**		
G. Ott für I. Eizenhöfer nach 82 Wurf									
23	SG Strietwald 1		**5,0**		**:**	**1,0**		Einigkeit Nilkheim 2	
		Kegel	SP	MP	MP	SP	Kegel		
	Seitner, Dominic	574	4,0	1,0		0,0	509	Suffel, Ralf	
	Häusler, Thomas	490	0,0		1,0	4,0	563	Schwind, Frank	
	Kunkel, Stephan	553	2,0	1,0		2,0	496	Gries, Paul	
	Schuldes, Walter	537	4,0	1,0		0,0	473	Wallendorf, Thomas	
		2154	**10,0**	**2,0**	**0,0**	**6,0**	**2041**		
24	Alle Neun Schweinheim 1 - MIX		**4,0**		**:**	**2,0**		SG Sulzbach-Niedernberg 1	
		Kegel	SP	MP	MP	SP	Kegel		
	Hartlieb, Florian	464	2,0		1,0	2,0	485	Seitz, Konstantin	
	Staab, Steffen	551	3,0	1,0		1,0	512	Schüßler, Andreas	
	Maidhof, Isabel	534	2,0		1,0	2,0	551	Schmitt, Volker	
	Hock, Simon	566	4,0	1,0		0,0	475	Steigerwald, Henrik	
		2115	**11,0**	**2,0**	**0,0**	**5,0**	**2023**		
25	KSC Frammersbach 3		**1,0**		**:**	**5,0**		Bahnfrei Damm 3	
		Kegel	SP	MP	MP	SP	Kegel		
	Weiß, Daniel	536	1,0		1,0	3,0	559	Liebler, Hans Günter	
a	Gernert, Matthias	129	0,0		1,0	4,0	534	Liebler, Ralf	
e	Weigand, Leon	297	0,0						
	Karl, Lukas	535	0,5		1,0	3,5	545	Brauburger, Jonas	
	Wagner, Armin	594	4,0	1,0		0,0	532	Kehrer, Niklas	
		2091	**5,5**	**0,0**	**2,0**	**10,5**	**2170**		
L. Weigand für M. Gernert nach 1 Wurf									

Hessischer Kegler- und Bowling Verband e.V. - Bezirk 1

Spielleitung: Hock, Ralf (bezirkssportwart.bez1-classic@hkbv-ev.de); **M** 01709620397
Ligaleitung: Kraus, Otmar (kraus@kvaschaffenburg.de); **T** 09372-9474634; **F** 09372-9475499
Stand: 31.10.2026

Saison 2026-27 / Gemischt / Bezirksliga (X-Bez-1) / 5. Spieltag / Schnittliste (Auswärts)

Pl	Spieler	Klub	AK	Sp	Ausw-Ø	Sp	Heim-Ø	Sp	Gesamt-Ø	Best	MP
1	Kempf, Alexander	Einigkeit Nilkheim	Männer	1	588,00	1	550,00	2	569,00	588	1,0
2	Hesbacher, Sebastian	KC Gemütlichkeit Schaafheim	Männer	1	582,00	3	555,00	4	561,75	584	4,0
3	Geiter, Sören	EK Heigenbrücken	Männer	2	577,50	1	563,00	3	572,67	580	3,0
4	Brendel, Tobias	FC Oberafferbach	Männer	2	565,00	2	553,50	4	559,25	594	3,0
5	Steigerwald, Jürgen	EK Heigenbrücken	Sen B m	1	563,00	1	525,00	2	544,00	563	1,0
6	Krebs, Alexander	KSC Frammersbach	Männer	1	561,00	0	0,00	1	561,00	561	1,0
7	Weiß, Daniel	KSC Frammersbach	Männer	2	559,00	3	541,67	5	548,60	594	3,0
8	Wagner, Armin	KSC Frammersbach	Sen B m	2	558,00	2	554,50	4	556,25	594	3,0
9	Klug, Marcel	SG Sulzbach-Niedernberg	Männer	2	549,50	2	521,50	4	535,50	560	2,0
10	Hock, Simon	Alle Neun Schweinheim	Männer	2	548,00	3	570,33	5	561,40	601	5,0
11	Brauburger, Jonas	Bahnfrei Damm	Männer	1	545,00	1	559,00	2	552,00	559	1,0
12	Eisenhardt, Janick	KSC Frammersbach	Männer	1	543,00	0	0,00	1	543,00	543	1,0
13	Liebler, Ralf	Bahnfrei Damm	Männer	2	540,00	0	0,00	2	540,00	546	2,0
14	Schmitt, Volker	SG Sulzbach-Niedernberg	Sen A m	3	538,33	2	566,50	5	549,60	600	3,0
15	Liebler, Hans Günter	Bahnfrei Damm	Sen C m	3	535,00	2	584,00	5	554,60	600	5,0
16	Seitner, Dominic	SG Strietwald	Männer	2	532,50	3	559,33	5	548,60	574	3,0
17	Karl, Lukas	KSC Frammersbach	U19 m	1	532,00	1	535,00	2	533,50	535	1,0
18	Steigerwald, Henrik	SG Sulzbach-Niedernberg	Männer	3	528,67	2	569,00	5	544,80	584	2,0
19	Laufer, Benedikt	FC Oberafferbach	U19 m	2	527,50	0	0,00	2	527,50	531	0,0
20	Sternheimer, Felix	EK Heigenbrücken	Männer	2	527,00	2	541,50	4	534,25	555	3,0
21	Schwind, Frank	Einigkeit Nilkheim	Sen A m	3	524,67	2	533,50	5	528,20	563	2,0
22	Fuchs, Oliver	TV Haibach	Sen A m	3	522,67	2	539,50	5	529,40	552	2,0
23	Kinzel, Vanessa	FC Oberafferbach	Frauen	2	522,50	2	528,00	4	525,25	539	1,0
24	Glanz, Philipp	TV Haibach	Männer	3	521,67	2	572,00	5	541,80	582	3,0
25	Weinkauf, Torben	KC Gemütlichkeit Schaafheim	Männer	1	520,00	3	540,33	4	535,25	560	3,0
26	Kehrer, Niklas	Bahnfrei Damm	Männer	3	518,00	1	554,00	4	527,00	554	1,0
27	Schüßler, Andreas	SG Sulzbach-Niedernberg	Männer	2	517,00	2	525,00	4	521,00	541	1,0
28	Bilz, Roland	Einigkeit Nilkheim	Sen B m	1	516,00	0	0,00	1	516,00	516	0,0
29	Gries, Paul	Einigkeit Nilkheim	Sen B m	3	514,33	2	538,00	5	523,80	563	2,0
30	Biewer, Matthias	TV Haibach	Sen B m	1	511,00	0	0,00	1	511,00	511	0,0
31	Wallendorf, Thomas	Einigkeit Nilkheim	Sen B m	3	510,67	2	513,00	5	511,60	534	1,0
32	Brandmüller, Reinhold	SG Strietwald	Sen C m	1	509,00	0	0,00	1	509,00	509	0,0
33	Suffel, Ralf	Einigkeit Nilkheim	Sen A m	1	509,00	0	0,00	1	509,00	509	0,0
34	Staab, Steffen	Alle Neun Schweinheim	Männer	2	506,00	3	518,33	5	513,40	551	3,0
35	Seitz, Konstantin	SG Sulzbach-Niedernberg	Männer	2	503,00	0	0,00	2	503,00	521	1,0
36	Staub, Alexander	EK Heigenbrücken	Männer	2	503,00	1	530,00	3	512,00	551	2,0
37	Sauer, Jürgen	TV Haibach	Sen A m	3	503,00	1	510,00	4	504,75	526	2,0
38	König, Dietmar	KSC Frammersbach	Sen A m	1	503,00	2	567,00	3	545,67	572	2,0
39	Kunkel, Stephan	SG Strietwald	Sen B m	2	502,50	3	517,33	5	511,40	553	3,0
40	Götze, Philipp	EK Heigenbrücken	U19 m	1	502,00	0	0,00	1	502,00	502	0,0
41	Büttner, Andreas	Bahnfrei Damm	Männer	2	502,00	0	0,00	2	502,00	508	1,0
42	Maidhof, Isabel	Alle Neun Schweinheim	Frauen	2	502,00	2	518,00	4	510,00	534	0,0
43	Imhof, Janek	EK Heigenbrücken	U23 m	2	500,00	1	476,00	3	492,00	514	1,0
44	Pfister, Leon	Bahnfrei Damm	U23 m	1	499,00	2	541,00	3	527,00	571	2,0
45	Walther, Peter	FC Oberafferbach	Sen C m	2	493,00	1	537,00	3	507,67	537	2,0
46	Schuldes, Walter	SG Strietwald	Sen B m	2	492,00	3	527,00	5	513,00	537	2,0
47	Hennig, Carl	EK Heigenbrücken	Männer	2	487,50	2	530,50	4	509,00	532	1,0
48	Rickert, Karl-Heinz	Alle Neun Schweinheim	Sen C m	2	482,00	2	518,50	4	500,25	542	1,0
49	May, Christian	SG Strietwald	Sen A m	1	459,00	0	0,00	1	459,00	459	0,0
50	Grellert, Peter	KC Gemütlichkeit Schaafheim	Sen C m	1	401,00	3	478,33	4	459,00	512	1,0

Wir suchen dich!

Jetzt bewerben

Zerspanungsmechaniker / CNC-Fräser / CNC-Dreher (m/w/d)

Ab sofort
Unbefristet
Standort: Niedernberg

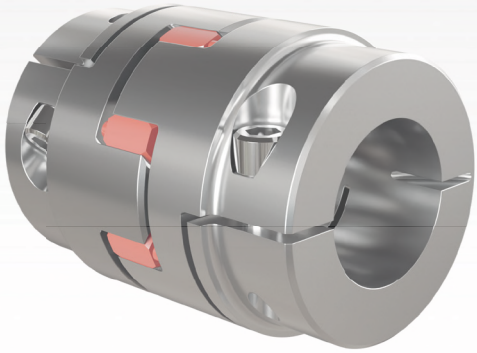

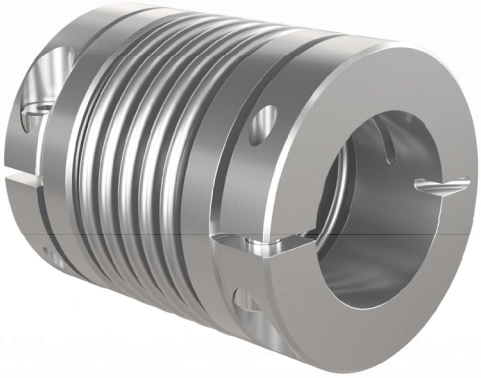

Was dich bei uns erwartet

- Programmieren, Rüsten und Bedienen von CNC-gesteuerten Bearbeitungsmaschinen
- Nutzung vorhandener CNC-Programme und Korrektur der Programme im Bedarfsfall
- Erstellen von CNC-Programmen
- Erkennen auftretender Störfaktoren und Unterstützung bei deren Behebung
- Wirtschaftlicher Einsatz von Ressourcen, insbesondere der Werkzeuge
- Kontrolle der Maßgenauigkeit und Beschaffenheit der von Ihnen hergestellten Werkstücke

RINGSPANN®

www.ringspann-sts.de

Hessischer Kegler- und Bowling Verband e.V. - Bezirk 1

Spielleitung: Hock, Ralf (bezirkssportwart.bez1-classic@hkbv-ev.de); **M** 01709620397
Ligaleitung: Kraus, Otmar (kraus@kvaschaffenburg.de); **T** 09372-9474634; **F** 09372-9475499
Stand: 01.11.2026

Saison 2026-27 / Gemischt / A-Liga 1 (X-AL1-1) / 5. Spieltag / Spielplan

Nr	Datum / Zeit			Gastgeber	Gast	Ergebnis
13	Sa	31.10.2026	13:30	FC Laufach 1	SKC Breuberg-Höchst 3	6,0 : 0,0
14	So	01.11.2026	09:45	DJK/AN Großostheim 3	DJK Blau-Weiß Münster 2	1,0 : 5,0
15	Sa	31.10.2026	16:30	KSG Hösbach-AB 2	Gemütlichkeit Mömlingen 2	4,0 : 2,0
Spielfrei: Dreieck Damm 2, FC Oberafferbach 2						

Saison 2026-27 / Gemischt / A-Liga 1 (X-AL1-1) / 5. Spieltag / Tabelle (Gesamt)

			Gesamt			Heim			Auswärts		
Pl	Mannschaft	Kreis	Sp	TP	MP	Sp	TP	MP	Sp	TP	MP
1	FC Laufach 1	BZ1	4	8 - 0	20,0	2	4 - 0	11,0	2	4 - 0	9,0
2	KSG Hösbach-AB 2	BZ1	3	5 - 1	12,0	1	2 - 0	4,0	2	3 - 1	8,0
3	Dreieck Damm 2	BZ1	4	5 - 3	14,0	2	3 - 1	9,0	2	2 - 2	5,0
4	SKC Breuberg-Höchst 3	BZ1	5	5 - 5	15,0	2	2 - 2	7,0	3	3 - 3	8,0
5	DJK Blau-Weiß Münster 2	BZ1	4	4 - 4	12,0	2	2 - 2	6,0	2	2 - 2	6,0
6	Gemütlichkeit Mömlingen 2	BZ1	4	2 - 6	8,0	2	2 - 2	6,0	2	0 - 4	2,0
7	FC Oberafferbach 2	BZ1	3	1 - 5	5,0	1	0 - 2	2,0	2	1 - 3	3,0
8	DJK/AN Großostheim 3	BZ1	3	0 - 6	4,0	3	0 - 6	4,0	0	0 - 0	0,0

Saison 2026-27 / Gemischt / A-Liga 1 (X-AL1-1) / 5. Spieltag / Spieltagbester (Heim)

Spieler	Mannschaft	Kegel	Abr
Becker, Horst	DJK/AN Großostheim 3	533	212
Seus, Udo	FC Laufach 1	529	182
Büttner, Tobias	KSG Hösbach-AB 2	518	167
Lebert, Nicole	FC Laufach 1	506	153
Häcker, Michael	DJK/AN Großostheim 3	501	134
Becker, Klaus	KSG Hösbach-AB 2	498	137
Herbert, Benjamin	KSG Hösbach-AB 2	484	150
Sauer, Alexander	KSG Hösbach-AB 2	479	136
Mülek, Johann	FC Laufach 1	476	126
Lebert, Marco	FC Laufach 1	474	148

Saison 2026-27 / Gemischt / A-Liga 1 (X-AL1-1) / 5. Spieltag / Spieltagbester (Ausw)

Spieler	Mannschaft	Kegel	Abr
Hassenzahl, Manuela	DJK Blau-Weiß Münster 2	513	148
Zahn, Andreas	Gemütlichkeit Mömlingen 2	504	143
Wolf, Markus	DJK Blau-Weiß Münster 2	503	148
Kolbert, Tim	Gemütlichkeit Mömlingen 2	497	161
Lautenschläger, Henny	SKC Breuberg-Höchst 3	490	152
Schröder, Denis	Gemütlichkeit Mömlingen 2	483	122
Dollheimer, Hans-Peter	DJK Blau-Weiß Münster 2	466	119
Polic, Drazen	SKC Breuberg-Höchst 3	465	136
Rothermich, Nico	Gemütlichkeit Mömlingen 2	463	127
Olt, Beate	SKC Breuberg-Höchst 3	435	116

Saison 2026-27 / Gemischt / A-Liga 1 (X-AL1-1) / 5. Spieltag / Rekorde

Rekord	Name	Ergebnis	Datum	Spielort
Mannschaft Heim	FC Oberafferbach 2	2087	19.09.2026	FCO Sportheim
Mannschaft Auswärts	FC Laufach 1	2157	19.09.2026	FCO Sportheim
Spieler Heim	Brendel, Tobias	595	19.09.2026	FCO Sportheim
Spieler Auswärts	Zörner, Ronny	588	03.10.2026	Sporthalle Laufach

Hessischer Kegler- und Bowling Verband e.V. - Bezirk 1

Spielleitung: Hock, Ralf (bezirkssportwart.bez1-classic@hkbv-ev.de); **M** 01709620397
Ligaleitung: Kraus, Otmar (kraus@kvaschaffenburg.de); **T** 09372-9474634; **F** 09372-9475499
Stand: 01.11.2026

Saison 2026-27 / Gemischt / A-Liga 1 (X-AL1-1) / 5. Spieltag / Ergebnisübersicht

13	FC Laufach 1		**6,0**		**:**	**0,0**		SKC Breuberg-Höchst 3	
		Kegel	SP	MP	MP	SP	Kegel		
	Mülek, Johann	476	2,5	1,0		1,5	490	Lautenschläger, Henny	
	Lebert, Marco	474	3,0	1,0		1,0	406	Florczyk, Patrick	
	Lebert, Nicole	506	3,0	1,0		1,0	435	Olt, Beate	
	Seus, Udo	529	4,0	1,0		0,0	465	Polic, Drazen	
		1985	**12,5**	**2,0**	**0,0**	**3,5**	**1796**		
14	DJK/AN Großostheim 3		**1,0**		**:**	**5,0**		DJK Blau-Weiß Münster 2	
		Kegel	SP	MP	MP	SP	Kegel		
	Häcker, Michael	501	1,5		1,0	2,5	513	Hassenzahl, Manuela	
	Becker, Horst	533	4,0	1,0		0,0	503	Wolf, Markus	
	Barthelmes, Lars	431	1,0		1,0	3,0	466	Dollheimer, Hans-Peter	
	Boegel, Ludwig	450	1,5		1,0	2,5	435	Dollheimer, Beate	
		1915	**8,0**	**0,0**	**2,0**	**8,0**	**1917**		
27									
15	KSG Hösbach-AB 2		**4,0**		**:**	**2,0**		Gemütlichkeit Mömlingen 2	
		Kegel	SP	MP	MP	SP	Kegel		
	Herbert, Benjamin	484	2,0		1,0	2,0	504	Zahn, Andreas	
	Sauer, Alexander	479	1,0		1,0	3,0	497	Kolbert, Tim	
	Becker, Klaus	498	2,0	1,0		2,0	483	Schröder, Denis	
	Büttner, Tobias	518	3,0	1,0		1,0	463	Rothermich, Nico	
		1979	**8,0**	**2,0**	**0,0**	**8,0**	**1947**		
126									

Hessischer Kegler- und Bowling Verband e.V. - Bezirk 1

Spielleitung: Hock, Ralf (bezirkssportwart.bez1-classic@hkbv-ev.de); **M** 01709620397
Ligaleitung: Kraus, Otmar (kraus@kvaschaffenburg.de); **T** 09372-9474634; **F** 09372-9475499
Stand: 01.11.2026

Saison 2026-27 / Gemischt / A-Liga 1 (X-AL1-1) / 5. Spieltag / Schnittliste (Auswärts)

Pl	Spieler	Klub	AK	Sp	Ausw-Ø	Sp	Heim-Ø	Sp	Gesamt-Ø	Best	MP
1	Zörner, Ronny	Dreieck Damm	Männer	1	588,00	2	539,00	3	555,33	588	3,0
2	Gutwerk, Helmut	Dreieck Damm	Sen C m	1	579,00	0	0,00	1	579,00	579	1,0
3	Lebert, Nicole	FC Laufach	Frauen	2	557,00	2	485,00	4	521,00	584	2,0
4	Himmer, Patrick	KSG Hösbach-AB	Männer	1	546,00	0	0,00	1	546,00	546	1,0
5	Lebert, Marco	FC Laufach	Sen A m	2	538,50	2	503,00	4	520,75	550	4,0
6	Becker, Klaus	KSG Hösbach-AB	Sen C m	1	532,00	1	498,00	2	515,00	532	2,0
7	Schuck, Julian	FC Oberafferbach	Männer	1	523,00	0	0,00	1	523,00	523	1,0
8	Klett, Udo	FC Laufach	Sen B m	1	520,00	1	503,00	2	511,50	520	1,0
9	Seus, Udo	FC Laufach	Sen A m	2	520,00	1	529,00	3	523,00	529	3,0
10	Hassenzahl, Manuela	DJK Blau-Weiß Münster	Sen B w	1	513,00	1	495,00	2	504,00	513	1,0
11	Brandt, Kai	DJK Blau-Weiß Münster	U23 m	1	512,00	0	0,00	1	512,00	512	1,0
12	Schmitz, Christian	FC Oberafferbach	Sen C m	1	507,00	0	0,00	1	507,00	507	0,0
13	Zahn, Andreas	Gemütlichkeit Mömlingen	Sen B m	1	504,00	1	457,00	2	480,50	504	1,0
14	Wolf, Markus	DJK Blau-Weiß Münster	Männer	1	503,00	1	517,00	2	510,00	517	0,0
15	Rothermich, Nico	Gemütlichkeit Mömlingen	Männer	2	499,00	1	505,00	3	501,00	535	0,0
16	Sauer, Alexander	KSG Hösbach-AB	Sen A m	1	498,00	1	479,00	2	488,50	498	1,0
17	Kolbert, Tim	Gemütlichkeit Mömlingen	U19 m	1	497,00	1	509,00	2	503,00	509	2,0
18	Braun, Peter	SKC Breuberg-Höchst	Männer	1	497,00	0	0,00	1	497,00	497	1,0
19	Lautenschläger, Henny	SKC Breuberg-Höchst	Sen C w	2	491,50	1	476,00	3	486,33	493	1,0
20	Vogel, Martin	KSG Hösbach-AB	Sen A m	1	491,00	0	0,00	1	491,00	491	1,0
21	Zimmermann, Christian	FC Oberafferbach	Männer	1	488,00	0	0,00	1	488,00	488	1,0
22	Drechsel, Sabine	SKC Breuberg-Höchst	Sen B w	1	483,00	1	507,00	2	495,00	507	2,0
23	Schröder, Denis	Gemütlichkeit Mömlingen	Männer	1	483,00	2	540,00	3	521,00	544	2,0
24	Schäfer, Leonhard	Dreieck Damm	Sen B m	2	482,00	2	483,00	4	482,50	500	2,0
25	Schlösser, Jan	Gemütlichkeit Mömlingen	U23 m	1	481,00	0	0,00	1	481,00	481	0,0
26	Laufer, Oliver	FC Oberafferbach	Sen A m	1	474,00	0	0,00	1	474,00	474	0,0
27	Weigand, Karl-Heinz	FC Oberafferbach	Sen C m	1	469,00	1	540,00	2	504,50	540	2,0
28	Lautenschläger, Willi	SKC Breuberg-Höchst	Sen C m	1	468,00	0	0,00	1	468,00	468	1,0
29	Kuhn, Karin	SKC Breuberg-Höchst	Sen B w	1	467,00	0	0,00	1	467,00	467	0,0
30	Gries, Timo	Dreieck Damm	Männer	2	466,00	2	486,00	4	476,00	490	1,0
31	Polic, Drazen	SKC Breuberg-Höchst	Sen C m	1	465,00	0	0,00	1	465,00	465	0,0
32	Witzel, Patrick	DJK Blau-Weiß Münster	Männer	1	461,00	1	469,00	2	465,00	469	0,0
33	Fiedler, Michael	Dreieck Damm	Sen B m	2	459,50	1	444,00	3	454,33	464	0,0
34	Herbert, Benjamin	KSG Hösbach-AB	Männer	1	459,00	1	484,00	2	471,50	484	0,0
35	Hallstein, Karin	SKC Breuberg-Höchst	Sen A w	1	455,00	1	479,00	2	467,00	479	1,0
36	Dollheimer, Hans-Peter	DJK Blau-Weiß Münster	Sen C m	2	454,50	1	457,00	3	455,33	466	2,0
37	Leitenberger, Bernd	KSG Hösbach-AB	Sen B m	1	449,00	0	0,00	1	449,00	449	1,0
38	Shriver, Joseph	Gemütlichkeit Mömlingen	U19 m	1	449,00	1	500,00	2	474,50	500	0,0
39	Florczyk, Patrick	SKC Breuberg-Höchst	Männer	3	442,67	2	480,00	5	457,60	502	3,0
40	Prochaska, Nadine	FC Oberafferbach	Frauen	1	438,00	1	452,00	2	445,00	452	0,0
41	Olt, Beate	SKC Breuberg-Höchst	Sen B w	1	435,00	1	471,00	2	453,00	471	1,0
42	Dollheimer, Beate	DJK Blau-Weiß Münster	Sen B w	2	427,00	1	451,00	3	435,00	451	1,0
43	Brendel, Eric	FC Oberafferbach	U14 m	2	395,50	0	0,00	2	395,50	421	0,0
44	Kudjer, Wolfgang	KSG Hösbach-AB	Sen B m	1	383,00	0	0,00	1	383,00	383	0,0
45	Brendel, Tobias	FC Oberafferbach	Männer	0	0,00	1	595,00	1	595,00	595	1,0
46	Fries, Malea	SKC Breuberg-Höchst	U19 w	0	0,00	1	542,00	1	542,00	542	1,0
47	Becker, Horst	DJK/AN Großostheim	Sen C m	0	0,00	1	533,00	1	533,00	533	1,0
48	Kolbert, Thorsten	Gemütlichkeit Mömlingen	Sen A m	0	0,00	1	521,00	1	521,00	521	1,0
49	Suckow, Irma	DJK/AN Großostheim	Sen C w	0	0,00	1	521,00	1	521,00	521	1,0
50	Büttner, Tobias	KSG Hösbach-AB	Männer	0	0,00	1	518,00	1	518,00	518	1,0

BERNHARD Appelmann

Autolackiererei • Karosseriebau • KFZ-Reparaturen • Abschleppdienst



Bernhard Appelmann GmbH
Karosseriebau
Bavariastraße 32
63743 Aschaffenburg
Tel: +49 (0) 6021 / 9 11 77
Fax: +49 (0) 6021 / 97 01 26
E-Mail: info@kba-ab.de
www.kba-ab.de

Hessischer Kegler- und Bowling Verband e.V. - Bezirk 1

Spielleitung: Hock, Ralf (bezirkssportwart.bez1-classic@hkbv-ev.de); **M** 01709620397
Ligaleitung: Hock, Ralf (bezirkssportwart.bez1-classic@hkbv-ev.de); **M** 01709620397
Stand: 01.11.2026

Saison 2026-27 / Gemischt / A-Liga 2 (X-AL2-1) / 5. Spieltag / Spielplan

Nr	Datum / Zeit			Gastgeber	Gast	Ergebnis
14	Sa	21.11.2026	14:00	FC Laufach 2	Bfr. Kleinwallstadt 2	Verlegt
15	So	01.11.2026	12:30	DJK/AN Großostheim 2	SG KMH Untermain 4	5,0 : 1,0
16	Sa	31.10.2026	10:15	SKC Breuberg-Höchst 4	Gemütlichkeit Mömlingen 3	2,0 : 4,0
Spielfrei: KSC Frammersbach 4, RG Goldbach 1						

Saison 2026-27 / Gemischt / A-Liga 2 (X-AL2-1) / 5. Spieltag / Tabelle (Gesamt)

			Gesamt			Heim			Auswärts		
Pl	Mannschaft	Kreis	Sp	TP	MP	Sp	TP	MP	Sp	TP	MP
1	RG Goldbach 1	BZ1	4	6 - 2	18,0	2	4 - 0	10,0	2	2 - 2	8,0
2	DJK/AN Großostheim 2	BZ1	4	6 - 2	14,0	2	4 - 0	9,0	2	2 - 2	5,0
3	Gemütlichkeit Mömlingen 3	BZ1	4	6 - 2	13,0	3	4 - 2	9,0	1	2 - 0	4,0
4	FC Laufach 2	BZ1	2	4 - 0	9,0	0	0 - 0	0,0	2	4 - 0	9,0
5	SG KMH Untermain 4		5	4 - 6	15,0	2	4 - 0	11,0	3	0 - 6	4,0
6	Bfr. Kleinwallstadt 2	BZ1	3	2 - 4	9,0	1	2 - 0	6,0	2	0 - 4	3,0
7	KSC Frammersbach 4	BZ1	3	2 - 4	9,0	2	0 - 4	4,0	1	2 - 0	5,0
8	SKC Breuberg-Höchst 4	BZ1	5	0 - 10	3,0	3	0 - 6	3,0	2	0 - 4	0,0

Saison 2026-27 / Gemischt / A-Liga 2 (X-AL2-1) / 5. Spieltag / Spieltagbester (Heim)

Spieler	Mannschaft	Kegel	Abr
Koch, Bernd	DJK/AN Großostheim 2	556	202
Suckow, Irma	DJK/AN Großostheim 2	510	153
Lautenschläger, Willi	SKC Breuberg-Höchst 4	492	140
Rohrmeier, Udo	DJK/AN Großostheim 2	483	123
Sossenheimer, Justin	DJK/AN Großostheim 2	471	132
Müller, Werner	SKC Breuberg-Höchst 4	461	114
Christmann, Mathias	SKC Breuberg-Höchst 4	457	124
Kuhn, Karin	SKC Breuberg-Höchst 4	454	139
Meyer, Ines	SG KMH Untermain 4	0	0
Schramm, Horst	SG KMH Untermain 4	0	0

Saison 2026-27 / Gemischt / A-Liga 2 (X-AL2-1) / 5. Spieltag / Spieltagbester (Ausw)

Spieler	Mannschaft	Kegel	Abr
Buhleier, Mia	Gemütlichkeit Mömlingen 3	512	167
Meyer, Ines	SG KMH Untermain 4	505	146
Zahn, Susanne	Gemütlichkeit Mömlingen 3	490	147
Schramm, Horst	SG KMH Untermain 4	483	151
Marshlick, Manuela	Gemütlichkeit Mömlingen 3	478	136
Schade, Jo-Anne	SG KMH Untermain 4	468	154
Schwab, Stefanie	SG KMH Untermain 4	463	141
Lapka, Rainer	Gemütlichkeit Mömlingen 3	448	130
Koch, Bernd	DJK/AN Großostheim 2	0	0
Suckow, Irma	DJK/AN Großostheim 2	0	0

Saison 2026-27 / Gemischt / A-Liga 2 (X-AL2-1) / 5. Spieltag / Rekorde

Rekord	Name	Ergebnis	Datum	Spielort
Mannschaft Heim	SG KMH Untermain 4	2139	19.09.2026	SV Vorwärts
Mannschaft Auswärts	Bfr. Kleinwallstadt 2	2087	19.09.2026	SV Vorwärts
Spieler Heim	Sauer-Pelizzon, Stefan	593	19.09.2026	SV Vorwärts
Spieler Auswärts	Wieland, Edgar	566	03.10.2026	Heinrich-Böhm-Halle

Hessischer Kegler- und Bowling Verband e.V. - Bezirk 1

Spielleitung: Hock, Ralf (bezirkssportwart.bez1-classic@hkbv-ev.de); **M** 01709620397
Ligaleitung: Hock, Ralf (bezirkssportwart.bez1-classic@hkbv-ev.de); **M** 01709620397
Stand: 01.11.2026

Saison 2026-27 / Gemischt / A-Liga 2 (X-AL2-1) / 5. Spieltag / Ergebnisübersicht

15	DJK/AN Großostheim 2		**5,0**		**:**	**1,0**		SG KMH Untermain 4
		Kegel	SP	MP	MP	SP	Kegel	
	Rohrmeier, Udo	483	2,0		1,0	2,0	505	Meyer, Ines
	Suckow, Irma	510	4,0	1,0		0,0	463	Schwab, Stefanie
	Koch, Bernd	556	3,0	1,0		1,0	483	Schramm, Horst
	Sossenheimer, Justin	471	2,0	1,0		2,0	468	Schade, Jo-Anne
		2020	**11,0**	**2,0**	**0,0**	**5,0**	**1919**	
16	SKC Breuberg-Höchst 4		**2,0**		**:**	**4,0**		Gemütlichkeit Mömlingen 3
		Kegel	SP	MP	MP	SP	Kegel	
	Kuhn, Karin	454	2,0	1,0		2,0	448	Lapka, Rainer
	Müller, Werner	461	0,0		1,0	4,0	512	Buhleier, Mia
	Christmann, Mathias	457	1,0		1,0	3,0	490	Zahn, Susanne
	Lautenschläger, Willi	492	2,5	1,0		1,5	478	Marshlick, Manuela
		1864	**5,5**	**0,0**	**2,0**	**10,5**	**1928**	

Hessischer Kegler- und Bowling Verband e.V. - Bezirk 1

Spielleitung: Hock, Ralf (bezirkssportwart.bez1-classic@hkbv-ev.de); **M** 01709620397
Ligaleitung: Hock, Ralf (bezirkssportwart.bez1-classic@hkbv-ev.de); **M** 01709620397
Stand: 01.11.2026

Saison 2026-27 / Gemischt / A-Liga 2 (X-AL2-1) / 5. Spieltag / Schnittliste (Auswärts)

Pl	Spieler	Klub	AK	Sp	Ausw-Ø	Sp	Heim-Ø	Sp	Gesamt-Ø	Best	MP
1	Wieland, Edgar	RG Goldbach	Sen C m	1	566,00	2	519,00	3	534,67	573	3,0
2	Rothermich, David	Bfr. Kleinwallstadt	U19 m	1	550,00	0	0,00	1	550,00	550	1,0
3	Hasenstab, Laura	RG Goldbach	Frauen	1	542,00	2	527,50	3	532,33	542	3,0
4	Krebs, Alexander	KSC Frammersbach	Männer	1	541,00	0	0,00	1	541,00	541	1,0
5	Koch, Bernd	DJK/AN Großostheim	Sen B m	2	531,00	2	534,00	4	532,50	556	3,0
6	Mülek, Johann	FC Laufach	Sen C m	2	524,00	0	0,00	2	524,00	544	2,0
7	Grod, Günther	FC Laufach	Sen B m	2	518,50	0	0,00	2	518,50	532	1,0
8	Boneberger, Andreas	Bfr. Kleinwallstadt	Männer	1	518,00	1	500,00	2	509,00	518	1,0
9	Fecher, Armin	RG Goldbach	Sen B m	2	517,50	2	506,50	4	512,00	538	3,0
10	Groh, Manfred	SG KMH Untermain	Sen C m	1	514,00	0	0,00	1	514,00	514	1,0
11	Buhleier, Mia	Gemütlichkeit Mömlingen	U23 w	1	512,00	1	508,00	2	510,00	512	1,0
12	Liebich, Jessica	Bfr. Kleinwallstadt	Frauen	2	511,50	1	506,00	3	509,67	524	2,0
13	Dümmig, Christel	FC Laufach	Sen C w	2	504,00	0	0,00	2	504,00	510	1,0
14	Rachor, Claudia	SG KMH Untermain	Sen B w	1	499,00	1	498,00	2	498,50	499	2,0
15	Fröhlich, Peter	KSC Frammersbach	U23 m	1	498,00	2	513,00	3	508,00	536	2,0
16	Lautenschläger, Henny	SKC Breuberg-Höchst	Sen C w	1	498,00	0	0,00	1	498,00	498	0,0
17	Rumel, Uwe	Bfr. Kleinwallstadt	Sen B m	2	495,50	0	0,00	2	495,50	496	1,0
18	Rohrmeier, Udo	DJK/AN Großostheim	Sen C m	2	495,00	2	486,00	4	490,50	503	1,0
19	Zahn, Susanne	Gemütlichkeit Mömlingen	Sen B w	1	490,00	0	0,00	1	490,00	490	1,0
20	Pursche, Lothar	RG Goldbach	Sen B m	1	485,00	0	0,00	1	485,00	485	1,0
21	Schramm, Horst	SG KMH Untermain	Sen C m	1	483,00	0	0,00	1	483,00	483	0,0
22	Weigand, Leon	KSC Frammersbach	U23 m	1	483,00	2	423,00	3	443,00	483	1,0
23	Rumel, Simon	Bfr. Kleinwallstadt	U19 m	1	481,00	1	540,00	2	510,50	540	1,0
24	Rüth, Alessio	KSC Frammersbach	U23 m	1	479,00	1	470,00	2	474,50	479	2,0
25	Marshlick, Manuela	Gemütlichkeit Mömlingen	Sen A w	1	478,00	0	0,00	1	478,00	478	0,0
26	Meyer, Ines	SG KMH Untermain	Sen B w	2	472,00	1	516,00	3	486,67	516	3,0
27	Golombek, Marlon	Bfr. Kleinwallstadt	U19 m	1	471,00	1	496,00	2	483,50	496	1,0
28	Schade, Jo-Anne	SG KMH Untermain	Frauen	1	468,00	2	538,00	3	514,67	542	2,0
29	Suckow, Irma	DJK/AN Großostheim	Sen C w	2	462,50	2	495,50	4	479,00	510	2,0
30	Goldhammer, Laura	SG KMH Untermain	U19 w	1	457,00	0	0,00	1	457,00	457	0,0
31	Pursche, Claudia	RG Goldbach	Sen B w	2	454,00	1	522,00	3	476,67	522	2,0
32	Lautenschläger, Willi	SKC Breuberg-Höchst	Sen C m	1	452,00	1	492,00	2	472,00	492	1,0
33	Siegler, René	FC Laufach	Männer	1	451,00	0	0,00	1	451,00	451	0,0
34	Schwab, Stefanie	SG KMH Untermain	Frauen	2	449,00	1	506,00	3	468,00	506	0,0
35	Lapka, Rainer	Gemütlichkeit Mömlingen	Sen A m	1	448,00	2	455,50	3	453,00	482	0,0
36	Menzel-Weilmünster, Laura	DJK/AN Großostheim	Frauen	1	444,00	0	0,00	1	444,00	444	0,0
37	Goldhammer, Leon	SG KMH Untermain	U14 m	1	440,00	0	0,00	1	440,00	440	0,0
38	Müller, Werner	SKC Breuberg-Höchst	Sen C m	1	428,00	2	478,00	3	461,33	495	1,0
39	Pfeiffer, Marion	SG KMH Untermain	Sen B w	1	423,00	1	454,00	2	438,50	454	1,0
40	Kuhn, Karin	SKC Breuberg-Höchst	Sen B w	2	402,00	2	433,50	4	417,75	454	1,0
41	Olt, Beate	SKC Breuberg-Höchst	Sen B w	1	382,00	1	499,00	2	440,50	499	0,0
42	Baranski, Sarah	SG KMH Untermain	U19 w	1	375,00	0	0,00	1	375,00	375	0,0
43	Christmann, Mathias	SKC Breuberg-Höchst	Sen C m	1	343,00	3	453,00	4	425,50	464	0,0
44	Weber, Liana	SKC Breuberg-Höchst	Sen B w	1	333,00	2	403,00	3	379,67	437	0,0
45	Sauer-Pelizzon, Stefan	SG KMH Untermain	Sen B m	0	0,00	1	593,00	1	593,00	593	1,0
46	Schröder, Denis	Gemütlichkeit Mömlingen	Männer	0	0,00	1	588,00	1	588,00	588	1,0
47	Pfeiffer, Uwe	SG KMH Untermain	Sen B m	0	0,00	1	548,00	1	548,00	548	1,0
48	Becker, Horst	DJK/AN Großostheim	Sen C m	0	0,00	1	533,00	1	533,00	533	1,0
49	Schlösser, Jan	Gemütlichkeit Mömlingen	U23 m	0	0,00	2	513,00	2	513,00	528	2,0
50	Shriver, Joseph	Gemütlichkeit Mömlingen	U19 m	0	0,00	2	510,50	2	510,50	516	0,0



brass

SKODA

Autohaus Brass Vertriebs GmbH & Co. KG · 63739 Aschaffenburg

www.brass-gruppe.de

Hessischer Kegler- und Bowling Verband e.V. - Bezirk 1

Spielleitung: Hock, Ralf (bezirkssportwart.bez1-classic@hkbv-ev.de); **M** 01709620397
Ligaleitung: Hock, Ralf (bezirkssportwart.bez1-classic@hkbv-ev.de); **M** 01709620397
Stand: 01.11.2026

Saison 2026-27 / Gemischt / B-Liga (X-BL-1) / 5. Spieltag / Spielplan

Nr	Datum / Zeit			Gastgeber	Gast	Ergebnis
14	So	01.11.2026	10:00	Einigkeit Nilkheim 3	DJK Blau-Weiß Münster 3	6,0 : 0,0
15	Sa	31.10.2026	13:30	Alle Neun Schweinheim 2	SG Sulzbach-Niedernberg 2	1,0 : 5,0
16	So	01.11.2026	15:00	KSG Hösbach-AB 3	EK Mainaschaff 1	2,0 : 4,0
Spielfrei: DJK Wörth 2, KC Gemütlichkeit Schaafheim 2						

Saison 2026-27 / Gemischt / B-Liga (X-BL-1) / 5. Spieltag / Tabelle (Gesamt)

			Gesamt			Heim			Auswärts		
Pl	Mannschaft	Kreis	Sp	TP	MP	Sp	TP	MP	Sp	TP	MP
1	Einigkeit Nilkheim 3	BZ1	4	8 - 0	18,5	1	2 - 0	6,0	3	6 - 0	12,5
2	EK Mainaschaff 1	BZ1	5	8 - 2	21,0	2	4 - 0	11,0	3	4 - 2	10,0
3	SG Sulzbach-Niedernberg 2	BZ1	3	4 - 2	12,0	2	2 - 2	7,0	1	2 - 0	5,0
4	KSG Hösbach-AB 3	BZ1	3	4 - 2	12,0	3	4 - 2	12,0	0	0 - 0	0,0
5	KC Gemütlichkeit Schaafheim 2	BZ1	3	2 - 4	7,0	2	2 - 2	6,0	1	0 - 2	1,0
6	Alle Neun Schweinheim 2	BZ1	4	2 - 6	8,5	3	0 - 6	4,5	1	2 - 0	4,0
7	DJK Wörth 2	BZ1	4	2 - 6	8,0	2	2 - 2	8,0	2	0 - 4	0,0
8	DJK Blau-Weiß Münster 3	BZ1	4	0 - 8	3,0	0	0 - 0	0,0	4	0 - 8	3,0

Saison 2026-27 / Gemischt / B-Liga (X-BL-1) / 5. Spieltag / Spieltagbester (Heim)

Spieler	Mannschaft	Kegel	Abr
Thumulka, Mario	Einigkeit Nilkheim 3	510	171
Wagner, Birgit	KSG Hösbach-AB 3	497	155
Schwind, Robin	Einigkeit Nilkheim 3	491	145
Zehrfeld, Falko	Einigkeit Nilkheim 3	486	146
Sperber, Christian	Alle Neun Schweinheim 2	479	156
Leitenberger, Bernd	KSG Hösbach-AB 3	470	150
Kempf, Alexander	Einigkeit Nilkheim 3	470	130
Hock, Herbert	Alle Neun Schweinheim 2	457	126
Schenk, Reiner	KSG Hösbach-AB 3	435	148
Messing, Peter	Alle Neun Schweinheim 2	427	128

Saison 2026-27 / Gemischt / B-Liga (X-BL-1) / 5. Spieltag / Spieltagbester (Ausw)

Spieler	Mannschaft	Kegel	Abr
Reis, Volker	SG Sulzbach-Niedernberg 2	527	165
Hofmann, Helga	EK Mainaschaff 1	483	133
Jahn, Stephanie	DJK Blau-Weiß Münster 3	477	119
Krebs, Klaus	EK Mainaschaff 1	471	128
Hock, Aurelia	EK Mainaschaff 1	461	121
Schoeppy, Sascha	SG Sulzbach-Niedernberg 2	460	140
Hock, Martin	EK Mainaschaff 1	457	148
Dony, Robert	DJK Blau-Weiß Münster 3	454	107
Witzel, Patrick	DJK Blau-Weiß Münster 3	453	141
Fritz Flores, Charly Enrique	SG Sulzbach-Niedernberg 2	445	153

Saison 2026-27 / Gemischt / B-Liga (X-BL-1) / 5. Spieltag / Rekorde

Rekord	Name	Ergebnis	Datum	Spielort
Mannschaft Heim	EK Mainaschaff 1	2113	20.09.2026	Kegelzentrum Aschaffenburg-Damm
Mannschaft Auswärts	Einigkeit Nilkheim 3	2114	26.09.2026	Zum Adler
Spieler Heim	Forchhammer, Otmar	558	20.09.2026	Kegelzentrum Aschaffenburg-Damm
Spieler Auswärts	Wolf, Markus	546	04.10.2026	Kegelzentrum Aschaffenburg-Damm

Hessischer Kegler- und Bowling Verband e.V. - Bezirk 1

Spielleitung: Hock, Ralf (bezirkssportwart.bez1-classic@hkbv-ev.de); **M** 01709620397
Ligaleitung: Hock, Ralf (bezirkssportwart.bez1-classic@hkbv-ev.de); **M** 01709620397
Stand: 01.11.2026

Saison 2026-27 / Gemischt / B-Liga (X-BL-1) / 5. Spieltag / Ergebnisübersicht

14	Einigkeit Nilkheim 3		**6,0**		**:**	**0,0**		DJK Blau-Weiß Münster 3
		Kegel	SP	MP	MP	SP	Kegel	
	Schwind, Robin	491	3,0	1,0		1,0	477	Jahn, Stephanie
	Zehrfeld, Falko	486	3,0	1,0		1,0	454	Dony, Robert
	Kempf, Alexander	470	3,0	1,0		1,0	418	Oestreicher, Günter
	Thumulka, Mario	510	3,0	1,0		1,0	453	Witzel, Patrick
		1957	**12,0**	**2,0**	**0,0**	**4,0**	**1802**	
15	Alle Neun Schweinheim 2		**1,0**		**:**	**5,0**		SG Sulzbach-Niedernberg 2
		Kegel	SP	MP	MP	SP	Kegel	
	Sperber, Christian	479	0,0		1,0	4,0	527	Reis, Volker
	Messing, Peter	427	2,0		1,0	2,0	445	Fritz Flores, Charly Enrique
	Heintz, Wolfgang	411	1,0		1,0	3,0	460	Schoeppy, Sascha
	Hock, Herbert	457	2,0	1,0		2,0	436	Stieler, Gerhard
		1774	**5,0**	**0,0**	**2,0**	**11,0**	**1868**	
16	KSG Hösbach-AB 3		**2,0**		**:**	**4,0**		EK Mainaschaff 1
		Kegel	SP	MP	MP	SP	Kegel	
	Wagner, Birgit	497	4,0	1,0		0,0	457	Hock, Martin
	Christel, Stefanie	425	0,0		1,0	4,0	483	Hofmann, Helga
	Leitenberger, Bernd	470	2,0	1,0		2,0	461	Hock, Aurelia
	Schenk, Reiner	435	0,0		1,0	4,0	471	Krebs, Klaus
		1827	**6,0**	**0,0**	**2,0**	**10,0**	**1872**	

Hessischer Kegler- und Bowling Verband e.V. - Bezirk 1

Spielleitung: Hock, Ralf (bezirkssportwart.bez1-classic@hkbv-ev.de); **M** 01709620397
Ligaleitung: Hock, Ralf (bezirkssportwart.bez1-classic@hkbv-ev.de); **M** 01709620397
Stand: 01.11.2026

Saison 2026-27 / Gemischt / B-Liga (X-BL-1) / 5. Spieltag / Schnittliste (Auswärts)

Pl	Spieler	Klub	AK	Sp	Ausw-Ø	Sp	Heim-Ø	Sp	Gesamt-Ø	Best	MP
1	Wolf, Markus	DJK Blau-Weiß Münster	Männer	1	546,00	0	0,00	1	546,00	546	1,0
2	Philipp, Patrick	Einigkeit Nilkheim	Männer	1	534,00	0	0,00	1	534,00	534	1,0
3	Rieger, Siegfried	Einigkeit Nilkheim	Sen A m	1	533,00	0	0,00	1	533,00	533	0,0
4	Reis, Volker	SG Sulzbach-Niedernberg	Sen B m	1	527,00	1	531,00	2	529,00	531	2,0
5	Ehlers, Hans	DJK Wörth	Sen B m	2	526,50	0	0,00	2	526,50	543	0,0
6	Zidaric, Wolfgang	Einigkeit Nilkheim	Sen A m	2	518,00	0	0,00	2	518,00	519	1,0
7	Hartlieb, Florian	Alle Neun Schweinheim	Männer	1	515,00	1	471,00	2	493,00	515	1,0
8	Brandt, Kai	DJK Blau-Weiß Münster	U23 m	1	511,00	0	0,00	1	511,00	511	1,0
9	Matzke, Dietmar	DJK Wörth	Sen B m	2	509,50	2	523,50	4	516,50	524	2,0
10	Kempf, Alexander	Einigkeit Nilkheim	Männer	2	509,50	1	470,00	3	496,33	516	3,0
11	Staab, Sabine	Alle Neun Schweinheim	Sen B w	1	508,00	1	456,00	2	482,00	508	0,0
12	Weinerth, Julian	DJK Wörth	Männer	1	503,00	0	0,00	1	503,00	503	0,0
13	Staab, Nicole	Alle Neun Schweinheim	Frauen	1	502,00	2	479,00	3	486,67	502	3,0
14	Forchhammer, Otmar	EK Mainaschaff	Sen B m	2	501,00	1	558,00	3	520,00	558	2,0
15	Thumulka, Mario	Einigkeit Nilkheim	Männer	1	498,00	1	510,00	2	504,00	510	2,0
16	Welcher, Elena	KC Gemütlichkeit Schaafheim	U14 w	1	496,00	2	510,50	3	505,67	511	2,0
17	Schwind, Robin	Einigkeit Nilkheim	U23 m	3	493,33	1	491,00	4	492,75	546	2,5
18	Baldringer, Felix	DJK Wörth	U14 m	1	493,00	2	482,00	3	485,67	503	1,0
19	Hofmann, Helga	EK Mainaschaff	Sen B w	2	489,00	2	514,50	4	501,75	526	4,0
20	Hock, Martin	EK Mainaschaff	Sen C m	3	479,67	2	507,50	5	490,80	515	4,0
21	Krebs, Klaus	EK Mainaschaff	Sen C m	1	471,00	0	0,00	1	471,00	471	1,0
22	Suffel, Ralf	Einigkeit Nilkheim	Sen A m	1	468,00	0	0,00	1	468,00	468	0,0
23	Fleischmann, Gerlinde	DJK Wörth	Sen C w	2	465,00	1	523,00	3	484,33	523	1,0
24	Jahn, Stephanie	DJK Blau-Weiß Münster	Sen A w	3	463,33	0	0,00	3	463,33	477	0,0
25	Schoeppy, Sascha	SG Sulzbach-Niedernberg	Männer	1	460,00	2	454,50	3	456,33	460	2,0
26	Dony, Robert	DJK Blau-Weiß Münster	Sen C m	4	458,75	0	0,00	4	458,75	487	1,0
27	Seidel, Christian	Einigkeit Nilkheim	Männer	1	458,00	0	0,00	1	458,00	458	0,0
28	Hesbacher, Thomas	KC Gemütlichkeit Schaafheim	Sen B m	1	458,00	2	482,50	3	474,33	483	2,0
29	Witzel, Patrick	DJK Blau-Weiß Münster	Männer	1	453,00	0	0,00	1	453,00	453	0,0
30	Hock, Aurelia	EK Mainaschaff	Sen C w	3	446,33	2	543,00	5	485,00	557	2,0
31	Fritz Flores, Charly Enrique	SG Sulzbach-Niedernberg	Männer	1	445,00	1	453,00	2	449,00	453	1,0
32	Kunkel, Edith	DJK Blau-Weiß Münster	Sen C w	1	440,00	0	0,00	1	440,00	440	0,0
33	Stieler, Gerhard	SG Sulzbach-Niedernberg	Sen A m	1	436,00	1	425,00	2	430,50	436	1,0
34	Dollheimer, Beate	DJK Blau-Weiß Münster	Sen B w	1	427,00	0	0,00	1	427,00	427	0,0
35	Dyroff, Monika	KC Gemütlichkeit Schaafheim	Sen B w	1	423,00	0	0,00	1	423,00	423	0,0
36	Maradin, Ina	DJK Blau-Weiß Münster	U14 w	1	419,00	0	0,00	1	419,00	419	0,0
37	Heintz, Wolfgang	Alle Neun Schweinheim	Sen C m	1	409,00	2	430,50	3	423,33	450	0,0
38	Oestreicher, Günter	DJK Blau-Weiß Münster	Sen C m	2	408,00	0	0,00	2	408,00	418	0,0
39	Hofmann, Marlies	KC Gemütlichkeit Schaafheim	Frauen	1	358,00	0	0,00	1	358,00	358	0,0
40	Lindemann, Lucas	DJK Blau-Weiß Münster	U23 m	1	299,00	0	0,00	1	299,00	299	0,0
41	Seitz, Konstantin	SG Sulzbach-Niedernberg	Männer	0	0,00	1	555,00	1	555,00	555	1,0
42	Stadelmann, Sabrina	KSG Hösbach-AB	Frauen	0	0,00	1	528,00	1	528,00	528	1,0
43	Münch, Peter	DJK Wörth	Sen A m	0	0,00	1	526,00	1	526,00	526	1,0
44	Sauer, Alexander	KSG Hösbach-AB	Sen A m	0	0,00	1	514,00	1	514,00	514	1,0
45	Stelter, Maik	SG Sulzbach-Niedernberg	Sen B m	0	0,00	2	512,50	2	512,50	518	1,0
46	Blumoser, Alexander	DJK Wörth	Sen B m	0	0,00	1	507,00	1	507,00	507	1,0
47	Maidhof, Isabel	Alle Neun Schweinheim	Frauen	0	0,00	1	506,00	1	506,00	506	1,0
48	Krebs, Gertrud	EK Mainaschaff	Sen C w	0	0,00	1	489,00	1	489,00	489	0,0
49	Zehrfeld, Falko	Einigkeit Nilkheim	Männer	0	0,00	1	486,00	1	486,00	486	1,0
50	Wagner, Birgit	KSG Hösbach-AB	Sen B w	0	0,00	2	483,50	2	483,50	497	1,0



Fünf Sterne für unsere Immobilien-Makler.

Wir bieten Beratung und Service der Spitzenklasse!

Im Auftrag der Zeitschrift Capital wurden in ganz Deutschland die Leistungen von Maklerunternehmen geprüft.
Unsere Immobilienmakler wurden erneut mit der Höchstnote von fünf Sternen ausgezeichnet.

Wir beraten Sie gerne:
ImmobilienCenter Telefon: 06021 397-1397
E-Mail: immo@s-abmil.de

Aktuelle Immobilienangebote finden Sie hier: www.s-abmil.de/immo

Capital
MAKLER-KOMPASS WOHNEN
Top-Makler Aschaffenburg
★★★★★
Höchstnote für
Sparkasse Aschaffenburg Miltenberg
Quelle: IB Institut IM TEST: 4.288 Makler
HEFT 10/25 GÜLTIG BIS: 10/26

Maklertätigkeit erfolgt in Vertretung der Sparkassen-Immobilien-Vermittlungs-GmbH

Sparkasse Aschaffenburg Miltenberg

Verein der Kegler von Aschaffenburg und Umgebung e.V.

2026 / 2027

Ergebnis-Dienst: Otmar Kraus - Alexander-Wiegand-Str. 45 A - 63911 Klingenberg
Tel. 09372/9474634 - kraus@kvaschaffenburg.de

KVA-Liga 1

5. Spieltag 31./01.11.2026

05	01.11.2026	So	17:30	Kfr Obernburg 3	-	EK Heigenbrücken 3	1984 :	
05	31.10.2026	Sa	15:30	Gem. Schaafheim 3	-	Bfr Kleinwallstadt 3	:	
05	01.11.2026	So	12:30	EK Nilkheim 4	-	SG KMH Untermain 5	2014 :	1875
05	31.10.2026	Sa	14:00	AN Schweinheim 3	-		:	
05	01.11.2026	So	10:30	SG Strietwald 2	-	Bahnfrei Damm 4	1945 :	2001

Nachholspiel Schweinheim : Obernburg 1891 : 1892 Kegel
Das Spiel Schaafheim : Kleinwallstadt ist verlegt

Pl.	Tabelle/Klub	Sp	Kegel	Punkte	Schnitt	Heim		Ausw.	
1.	Bahnfrei Damm 4	5	10052	10: 0	2010,4	4: 0	2082,0	6: 0	1962,7
2.	EK Nilkheim 4	4	7878	8: 0	1969,5	4: 0	2010,0	4: 0	1929,0
3.	Kfr Obernburg 3	4	7336	6: 2	1834,0	4: 0	1934,5	2: 2	1733,5
4.	Bfr Kleinwallstadt 3	4	7181	4: 4	1795,3	4: 0	1814,5	0: 4	1776,0
5.	SG KMH Untermain 5	5	9649	4: 6	1929,8	4: 0	1918,0	0: 6	1937,7
6.	Gem. Schaafheim 3	3	5155	2: 4	1718,3	2: 2	1697,0	0: 2	1761,0
7.	SG Strietwald 2	4	7351	2: 6	1837,8	2: 2	1965,5	0: 4	1710,0
8.	EK Heigenbrücken 3	5	7676	2: 8	1535,2	2: 2	1955,5	0: 6	1255,0
9.	AN Schweinheim 3	4	7113	0: 8	1778,3	0: 6	1814,3	0: 2	1670,0

Die Top Ten der Woche

Heim			Auswärts		
Hoferichter Inge	571	Kfr Obernburg 3	Kudjer Christin	544	Bahnfrei Damm 4
Matheis Steffen	570	Kfr Obernburg 3	Frey Lucas	512	Bahnfrei Damm 4
Bollmann Herbert	547	SG Strietwald 2	Schmitt Hilde	512	Bahnfrei Damm 4
Rohrmeier Günter	535	EK Nilkheim 4	Weber Dirk	502	SG KMH Untermain 5
Rieger Siegfried	513	EK Nilkheim 4	Ruess Norbert	488	SG KMH Untermain 5
Buchhofer Bernd	508	SG Strietwald 2	Schwab Timo	459	SG KMH Untermain 5
Wagner Oliver	497	EK Nilkheim 4	Lieb Winfried	433	Bahnfrei Damm 4
Fuhry Gabriele	477	Kfr Obernburg 3	Eich Michael	426	SG KMH Untermain 5
Kolb Sonja	458	SG Strietwald 2			
Kunkel Daniela	432	SG Strietwald 2			

Mannschaft der Woche

Hoferichter Inge	571	Kfr Obernburg 3	Kudjer Christin	544	Bahnfrei Damm 4
Matheis Steffen	570	Kfr Obernburg 3	Frey Lucas	512	Bahnfrei Damm 4
Bollmann Herbert	547	SG Strietwald 2	Schmitt Hilde	512	Bahnfrei Damm 4

Als Mannschaft der Woche 3256 Holz

Verein der Kegler von Aschaffenburg und Umgebung e.V.

2026 / 2027

Ergebnis-Dienst: Otmar Kraus - Alexander-Wiegand-Str. 45 A - 63911 Klingenberg
Tel. 09372/9474634 - kraus@kvaschaffenburg.de

KVA-Liga 1

5. Spieltag 31./01.11.2026

Pl.	Schnittliste / Sort. Ausw. / mind. 2 Spiele		Jg	Sp	Ausw.	Sp	Heim	Sp	Gesamt	Abr.	Fe.	heute	
1.	Weber Silvia	SG KMH Untermain 5	99	2	551,0	2	490,0	4	520,5	162,5	6,0		
2.	Boneberger Andreas	Bfr Kleinwallstadt 3	88	1	523,0	1	553,0	2	538,0	176,0	4,5		
3.	Bilz Roland	EK Nilkheim 4	00	2	521,5	1	504,0	3	515,6	149,6	9,3	229 *	H
4.	Fischer Silvia	Bahnfrei Damm 4	61	1	512,0	2	561,0	3	544,6	176,0	6,0		
5.	Rieger Siegfried	EK Nilkheim 4	00	1	512,0	1	513,0	2	512,5	147,0	12,5	513	H
6.	Weber Dirk	SG KMH Untermain 5	99	2	510,5	1	545,0	3	522,0	155,0	11,3	502	A
7.	Wagner Oliver	EK Nilkheim 4	00	2	495,0	1	497,0	3	495,6	149,0	10,6	497	H
8.	Kudjer Christin	Bahnfrei Damm 4	83	3	491,3	2	535,0	5	508,8	157,6	8,0	544	A
9.	Schmitt Hilde	Bahnfrei Damm 4	59	3	489,0	2	514,0	5	499,0	151,0	12,0	512	A
10.	Fuhry Gabriele	Kfr Obernburg 3	87	1	484,0	1	477,0	2	480,5	129,0	11,5	477	H
11.	Rohrmeier Günter	EK Nilkheim 4	60	1	476,0	1	535,0	2	505,5	166,5	8,5	535	H
12.	Ruess Norbert	SG KMH Untermain 5	99	2	473,5	0	0,0	2	473,5	148,5	11,0	488	A
13.	Brandmüller Reinhold	SG Strietwald 2	54	1	471,0	1	505,0	2	488,0	133,0	14,0		
14.	Imhof Janek	EK Heigenbrücken 3	13	2	468,0	1	528,0	3	488,0	155,0	13,3		
15.	Hoferichter Inge	Kfr Obernburg 3	58	2	467,5	1	571,0	3	502,0	152,3	12,0	571	H
16.	Schwab Timo	SG KMH Untermain 5	99	2	467,5	1	456,0	3	463,6	127,6	18,3	459	A
17.	Stock Florian	Bfr Kleinwallstadt 3	87	1	461,0	1	453,0	2	457,0	141,0	13,5		
18.	Rittger Désirée	Bfr Kleinwallstadt 3	97	2	460,5	1	446,0	3	455,6	131,0	13,6		
19.	Lieb Winfried	Bahnfrei Damm 4	64	3	455,6	2	472,0	5	462,2	127,8	16,6	433	A
20.	Schwab Timo	SG KMH Untermain 5	99	1	455,0	1	454,0	2	454,5	129,0	20,0		
21.	Eich Michael	SG KMH Untermain 5	99	3	451,0	2	463,0	5	455,8	129,2	18,8	426	A
22.	Sperber Christian	AN Schweinheim 3	00	1	442,0	1	456,0	2	449,0	130,0	16,0		
23.	Götze Philipp	EK Heigenbrücken 3	13	1	441,0	2	470,5	3	460,6	127,0	18,3		
24.	Hofmann Marlies	Gem. Schaafheim 3	94	1	429,0	2	420,0	3	423,0	120,6	21,0		
25.	Buchhofer Bernd	SG Strietwald 2	48	1	424,0	1	508,0	2	466,0	120,5	17,5	508	H
26.	Kolb Sonja	SG Strietwald 2	54	2	423,5	2	469,5	4	446,5	132,7	19,7	458	H
27.	Götze Emelie	EK Heigenbrücken 3	13	2	421,5	1	420,0	3	421,0	118,6	20,0		
28.	Bollmann Herbert	SG Strietwald 2	51	2	420,0	2	539,5	4	479,7	138,0	15,7	547	H
29.	Kunkel Daniela	SG Strietwald 2	70	2	419,0	2	450,0	4	434,5	124,0	14,5	432	H
30.	Schmidt Jürgen	EK Nilkheim 4	00	2	418,5	0	0,0	2	418,5	111,5	20,0		
31.	Horlebein Markus	Bfr Kleinwallstadt 3	76	2	418,0	2	430,0	4	424,0	114,0	18,0		
32.	Messing Peter	AN Schweinheim 3	00	1	416,0	2	448,5	3	437,6	135,6	13,6		
33.	Hock Herbert	AN Schweinheim 3	46	1	407,0	2	481,0	3	456,3	126,3	16,6		
34.	Hubrach Jürgen	AN Schweinheim 3	00	1	405,0	3	433,0	4	426,0	121,7	19,5		
35.	Aulbach Simon	Bfr Kleinwallstadt 3	86	1	393,0	2	392,0	3	392,3	108,6	23,6		
36.	Zang Christoph	Kfr Obernburg 3	05	1	383,0	1	418,0	2	400,5	93,0	22,0		
37.	Diehl Talisa	Gem. Schaafheim 3	14	1	377,0	2	312,0	3	333,6	79,3	31,6		
38.	Matheis Nils	Kfr Obernburg 3	17	1	252,0	2	380,0	3	337,3	76,3	35,6	366	H
39.	Staub Sabrina	EK Heigenbrücken 3	15	0	0,0	2	497,5	2	497,5	163,5	6,5		

Verein der Kegler von Aschaffenburg und Umgebung e.V.

2026 / 2027

Ergebnis-Dienst: Otmar Kraus - Alexander-Wiegand-Str. 45 A - 63911 Klingenberg
Tel. 09372/9474634 - kraus@kvaschaffenburg.de

KVA-Liga 1

5. Spieltag 31./01.11.2026

Kfr Obernburg 3				1984	:					EK Heigenbrücken 3
Hoferichter Inge	386	185	3	571	:					
Fuhry Gabriele	346	131	12	477	:					
Matheis Nils	284	82	37	366	:					
Matheis Steffen	389	181	2	570	:					

Gem. Schaafheim 3					:					Bfr Kleinwallstadt 3

EK Nilkheim 4				2014	:	1875				SG KMH Untermain 5
Wagner Oliver	360	137	9	497	:	459	327	132	17	Schwab Timo
Rohrmeier Günter	360	175	9	535	:	502	376	126	18	Weber Dirk
Rieger Siegfried	366	147	7	513	:	426	300	126	20	Eich Michael
Bilz Roland	167	62	8	229 *	:	488	331	157	6	Ruess Norbert
Schwind Frank	162	78	2	240 *	:					

AN Schweinheim 3					:					

SG Strietwald 2				1945	:	2001				Bahnfrei Damm 4
Kolb Sonja	318	140	20	458	:	512	351	161	10	Schmitt Hilde
Kunkel Daniela	319	113	16	432	:	433	307	126	23	Lieb Winfried
Buchhofer Bernd	386	122	13	508	:	544	374	170	6	Kudjer Christin
Bollmann Herbert	369	178	11	547	:	512	349	163	5	Frey Lucas

:

Verein der Kegler von Aschaffenburg und Umgebung e.V.

2026 / 2027

Ergebnis-Dienst: Otmar Kraus - Alexander-Wiegand-Str. 45 A - 63911 Klingenberg
Tel. 09372/9474634 - kraus@kvaschaffenburg.de

KVA-Liga 2

5. Spieltag 31./01.11.2026

05	01.11.2026	So	10:30	FC Oberafferbach 3	- TV Großwallstadt 1	1841 :	1784
05	31.10.2026	Sa	16:00	SG Elsenf./Mönchb. 1	-	:	
05	31.10.2026	Sa	16:30	DJK/AN Großostheim 4	- SG KMH Untermain 6	1920 :	
05					- KSC Frammersbach 5	:	
05	01.11.2026	So	11:00	Gem Mömlingen 4	- EK Nilkheim 5	1905 :	1729

Pl.	Tabelle/Klub	Sp	Kegel	Punkte	Schnitt	Heim		Ausw.	
1.	DJK/AN Großostheim 4	3	5642	6: 0	1880,7	2: 0	1920,0	4: 0	1861,0
2.	SG Elsenf./Mönchb. 1	3	5723	4: 2	1907,7	2: 0	1851,0	2: 2	1936,0
3.	FC Oberafferbach 3	3	5404	4: 2	1801,3	4: 2	1801,3	0: 0	0,0
4.	KSC Frammersbach 5	4	7506	4: 4	1876,5	2: 2	1937,0	2: 2	1816,0
5.	Gem Mömlingen 4	4	7371	4: 4	1842,8	4: 2	1859,3	0: 2	1793,0
6.	TV Großwallstadt 1	5	9069	4: 6	1813,8	2: 2	1685,5	2: 4	1899,3
7.	EK Nilkheim 5	4	7355	2: 6	1838,8	2: 2	1976,0	0: 4	1701,5
8.	SG KMH Untermain 6	4	5141	2: 6	1285,3	2: 0	1822,0	0: 6	1106,3

Die Top Ten der Woche

Heim			Auswärts		
Walther Peter	545	FC Oberafferbach 3	Geis Sylvia	559	TV Großwallstadt 1
Laufer Benedikt	513	FC Oberafferbach 3	Pinetti Luigi	526	TV Großwallstadt 1
Rapp Luca	508	DJK/AN Großostheim 4	Zehrfeld Falko	449	EK Nilkheim 5
Gramatowski Dominik	506	DJK/AN Großostheim 4	Schmidt Jürgen	434	EK Nilkheim 5
Marshlick Manuela	501	Gem Mömlingen 4	Schichta Robert	429	EK Nilkheim 5
Schadt Alfred	496	Gem Mömlingen 4	Seidel Christian	417	EK Nilkheim 5
Boegel Bernhard	458	DJK/AN Großostheim 4	Schnabel Jürgen	371	TV Großwallstadt 1
Marshlick Alexandra	458	Gem Mömlingen 4	Billinger Alfred	328	TV Großwallstadt 1
Haun Raphael	450	Gem Mömlingen 4			
Becker Nino	448	DJK/AN Großostheim 4			

Mannschaft der Woche

Walther Peter	545	FC Oberafferbach 3	Geis Sylvia	559	TV Großwallstadt 1
Laufer Benedikt	513	FC Oberafferbach 3	Pinetti Luigi	526	TV Großwallstadt 1
Rapp Luca	508	DJK/AN Großostheim 4	Zehrfeld Falko	449	EK Nilkheim 5

Als Mannschaft der Woche 3100 Holz

Pers. Bestl.:L. Prochaska 354 Kegel

Herzliche Glückwünsche

01.11.2026

Verein der Kegler von Aschaffenburg und Umgebung e.V.

2026 / 2027

Ergebnis-Dienst: Otmar Kraus - Alexander-Wiegand-Str. 45 A - 63911 Klingenberg
Tel. 09372/9474634 - kraus@kvaschaffenburg.de

KVA-Liga 2

5. Spieltag 31./01.11.2026

Pl.	Schnittliste / Sort. Ausw. / mind. 2 Spiele		Jg	Sp	Ausw.	Sp	Heim	Sp	Gesamt	Abr.	Fe.	heute	
1.	Abb Roland	SG Elsenf./Mönchb. 1	62	1	545,0	1	480,0	2	512,5	155,0	12,5		
2.	Miraglia Ulrike	TV Großwallstadt 1	70	1	531,0	1	457,0	2	494,0	165,0	10,0		
3.	Gramatowski Dominik	DJK/AN Großostheim 4	14	1	528,0	1	506,0	2	517,0	150,5	13,0	506	H
4.	Vorbeck Martin	KSC Frammersbach 5	81	2	524,5	0	0,0	2	524,5	155,5	12,5		
5.	Marshlick Manuela	Gem Mömlingen 4	00	1	520,0	2	497,0	3	504,6	161,3	12,0	501	H
6.	Geis Sylvia	TV Großwallstadt 1	66	3	519,6	1	457,0	4	504,0	150,5	13,5	559	A
7.	Rapp Luca	DJK/AN Großostheim 4	13	1	514,0	1	508,0	2	511,0	151,0	5,5	508	H
8.	Zahn Bianca	SG Elsenf./Mönchb. 1	82	1	509,0	1	489,0	2	499,0	154,5	9,5		
9.	Pinetti Daniel	TV Großwallstadt 1	84	1	506,0	1	412,0	2	459,0	140,0	12,0		
10.	Franz Lara	KSC Frammersbach 5	11	1	495,0	2	541,5	3	526,0	175,3	8,0		
11.	Pinetti Luigi	TV Großwallstadt 1	52	3	487,3	1	431,0	4	473,2	135,2	17,7	526	A
12.	Wiesner Mia	KSC Frammersbach 5	10	2	487,0	1	494,0	3	489,3	155,0	10,3		
13.	Suhrcke Gerald	Gem Mömlingen 4	10	1	482,0	1	435,0	2	458,5	162,5	12,0		
14.	Reinhard Manuel	SG Elsenf./Mönchb. 1	78	2	480,5	1	419,0	3	460,0	130,3	16,3		
15.	Freitag Melanie	KSC Frammersbach 5	00	1	479,0	1	582,0	2	530,5	169,0	8,5		
16.	Zehrfeld Falko	EK Nilkheim 5	00	2	469,0	2	505,0	4	487,0	145,5	14,5	449	A
17.	Boegel Bernhard	DJK/AN Großostheim 4	09	1	468,0	1	458,0	2	463,0	142,0	10,0	458	H
18.	Suffel Ralf	EK Nilkheim 5	00	1	441,0	1	478,0	2	459,5	122,0	15,5		
19.	Becker Nino	DJK/AN Großostheim 4	12	1	439,0	1	448,0	2	443,5	100,0	23,0	448	H
20.	Schnabel Jürgen	TV Großwallstadt 1	71	3	437,3	2	453,0	5	443,6	129,4	14,4	371	A
21.	Schichta Robert	EK Nilkheim 5	00	1	429,0	1	422,0	2	425,5	117,5	20,0	429	A
22.	Seidel Christian	EK Nilkheim 5	79	1	417,0	1	433,0	2	425,0	127,5	17,5	417	A
23.	Kämmer Mika	SG KMH Untermain 6	00	2	328,5	1	308,0	3	321,6	64,3	43,0		
24.	Bayer Waltrud	KSC Frammersbach 5	55	2	317,5	1	439,0	3	358,0	114,6	27,6		
25.	Laufer Benedikt	FC Oberafferbach 3	08	0	0,0	2	508,5	2	508,5	148,0	11,0	513	H
26.	Schadt Alfred	Gem Mömlingen 4	60	0	0,0	2	494,5	2	494,5	159,5	9,0	496	H
27.	Haun Raphael	Gem Mömlingen 4	98	0	0,0	2	453,5	2	453,5	120,0	15,0	450	H
28.	Prochaska Nadine	FC Oberafferbach 3	10	0	0,0	2	440,0	2	440,0	116,5	21,5	429	H
29.	Billinger Simone	TV Großwallstadt 1	64	0	0,0	2	354,0	2	354,0	79,5	30,5		
30.	Prochaska Luca	FC Oberafferbach 3	16	0	0,0	2	325,5	2	325,5	96,0	38,0	354	H

Verein der Kegler von Aschaffenburg und Umgebung e.V.

2026 / 2027

Ergebnis-Dienst: Otmar Kraus - Alexander-Wiegand-Str. 45 A - 63911 Klingenberg
Tel. 09372/9474634 - kraus@kvaschaffenburg.de

KVA-Liga 2

5. Spieltag 31./01.11.2026

FC Oberafferbach 3				1841	:	1784				TV Großwallstadt 1
Laufer Benedikt	363	150	12	513	:	526	367	159	10	Pinetti Luigi
Prochaska Luca	253	101	37	354	:	328	244	84	34	Billinger Alfred
Prochaska Nadine	316	113	24	429	:	371	276	95	22	Schnabel Jürgen
Walther Peter	370	175	6	545	:	559	377	182	14	Geis Sylvia

SG Elsenf./Mönchb. 1 :

DJK/AN Großostheim 4				1920	:	SG KMH Untermain 6
Boegel Bernhard	324	134	13	458	:	
Rapp Luca	359	149	7	508	:	
Becker Nino	342	106	19	448	:	
Gramatowski Dominik	361	145	12	506	:	

: KSC Frammersbach 5

Gem Mömlingen 4				1905	:	1729				EK Nilkheim 5
Marshlick Manuela	345	156	14	501	:	429	318	111	21	Schichta Robert
Haun Raphael	328	122	13	450	:	417	295	122	18	Seidel Christian
Marshlick Alexandra	347	111	23	458	:	434	330	104	27	Schmidt Jürgen
Schadt Alfred	344	152	7	496	:	449	333	116	18	Zehrfeld Falko

:

Vorschau 07./08.11. Hessische Ligen Frauen

Hessenliga Frauen — 6. Spieltag

08.11.2026	So	10:00	SG Florstadt/Friedberg 1	-	Kfr Obernburg 1
08.11.2026	So	13:00	RW Walldorf 1	-	KSC 73 Mörfelden 1
08.11.2026	So	11:00	KSC Hainstadt 1	-	SKV Kriemhild Lorsch 2
08.11.2026	So	12:00	SG Haibach/Großostheim 1	-	R 09 Wölfersheim 1
08.11.2026	So	12:00	SVS Griesheim 1	-	KSC Frammersbach 1

Regionalliga Frauen — 6. Spieltag

08.11.2026	So	14:00	SG KMH Untermain 1	-	SG Arheilgen 1
08.11.2026	So	11:00	SKG Gräfenhausen 1	-	SKG Roßdorf 2
08.11.2026	So	11:30	KSG Hösbach-AB 1	-	GW Offenbach
08.11.2026	So	10:00	KSV Bischofsheim 1	-	KSC 73 Mörfelden 2

Spielfrei: SG Neuenhaßlau/Freiger. 1 -

Gruppenliga 1 Frauen — 6. Spieltag

08.11.2026	So	16:30	KSC F-Bockenheim 1	-	Kfr Obernburg 2
07.11.2026	Sa	16:30	SKC Breuberg-Höchst 1	-	SKG BS-Salmünster 1

Spielfrei: Dreieck Damm 1, SG Neuenhaßlau/Freiger. 2

Vorschau 07./08.11. Bundesligen Männer

DKBC 2. BL Mitte Männer — 6. Spieltag

07.11.2026	Sa	12:00	SV Wernburg 1	-	TSV Breitengüßbach
07.11.2026	Sa	12:30	SC Regensburg 1	-	1. SKC Monsheim 1
07.11.2026	Sa	13:00	KK TuS Hirschau 1	-	SKK Eschlkam 1
07.11.2026	Sa	12:00	Bahnfrei Damm 1	-	KSC Frammersbach 1

Spielfrei: SKC Nibelungen Lorsch 1

Bitte immer die offiziellen und aktualisierten Ansetzungen beachten!

Vorschau 07./08.11. Hessische Ligen Männer

Hessenliga Männer — 6. Spieltag

07.11.2026	Sa	16:00	Olympia Mörfelden 2	-	Kfr Obernburg 1
07.11.2026	Sa	13:00	SG Stockstadt/Biebesheim 1	-	SG KMH Untermain 1
07.11.2026	Sa	12:30	TuS Rüsselsheim 1	-	SKC Nibelungen Lorsch 2
07.11.2026	Sa	13:00	EK Heigenbrücken 1	-	SKG BS-Salmünster 1
07.11.2026	Sa	13:00	1. KC Rothenbergen	-	R 09 Wölfersheim 1

Regionalliga A Männer — 6. Spieltag

08.11.2026	So	10:00	DJK BW Münster 1	-	KSC Hainstadt 1
07.11.2026	Sa	13:00	SKG YU Hanau 78 1	-	SG KMH Untermain 2
07.11.2026	Sa	13:00	KSC Frammersbach 2	-	DJK/AN Großostheim 1
07.11.2026	Sa	13:00	SKC Breuberg-Höchst 1	-	Dreieck Damm 1
07.11.2026	Sa	14:30	Bahnfrei Damm 2	-	SG Florstadt/Friedberg 1

Gruppenliga 1 Männer — 6. Spieltag

07.11.2026	Sa	13:00	EK Nilkheim 1	-	Kfr Obernburg 2
07.11.2026	Sa	13:00	DJK Wörth 1	-	SKG BS-Salmünster 2
07.11.2026	Sa	13:00	KSG Hösbach-AB 1	-	SKC Breuberg-Höchst 2
07.11.2026	Sa	13:45	Bfr Kleinwallstadt 1	-	1. KC Rothenbergen 2
07.11.2026	Sa	15:30	Gem. Mömlingen 1	-	R 09 Wölfersheim 2

Gruppenliga 2 Männer — 6. Spieltag

08.11.2026	So	13:00	SG KMH Untermain 3	-	KSC Hainstadt 2

Vorschau 07./08.11. Bezirksliga

Bezirksliga — 6. Spieltag

07.11.2026	Sa	16:30	EK Nilkheim 2	-	FC Oberafferbach 1 - MIX
07.11.2026	Sa	16:45	EK Heigenbrücken 2	-	KC Gem. Schaafheim 1
07.11.2026	Sa	16:30	KSC Frammersbach 3	-	SG Strietwald 1
08.11.2026	So	09:30	TV Haibach 1 - MIX	-	Alle Neun Schweinheim 1 - MIX
07.11.2026	Sa	17:00	Bahnfrei Damm 3	-	SG Sulzbach-Niedernberg 1

Bitte immer die offiziellen und aktualisierten Ansetzungen beachten!

Verein der Kegler von Aschaffenburg und Umgebung e.V. — Jugend

SZP Gruppe 1 2026 / 2027

1	06.11.2026 Fr 17:00	KSC Frammersbach 1	-	KSC Frammersbach 2	22.01.2027 Fr 18:15	8
	06.11.2026 Fr 17:30	Bfr Kleinwallstadt 1	-	EK Heigenbrücken 1	22.01.2027 Fr 17:00	
	06.11.2026 Fr 17:30	DJK/AN Großostheim 1	-	Gem. Mömlingen	22.01.2027 Fr 17:30	
		spielfrei	-	spielfrei		
2	20.11.2026 Fr 17:00	EK Heigenbrücken 1	-	KSC Frammersbach 1	29.01.2027 Fr 17:00	9
		KSC Frammersbach 2	-	spielfrei		
	20.11.2026 Fr 17:30	Bfr Kleinwallstadt 1	-	Gem. Mömlingen	29.01.2027 Fr 17:30	
		spielfrei	-	DJK/AN Großostheim 1		
3	27.11.2026 Fr 17:30	Gem. Mömlingen	-	KSC Frammersbach 1	12.02.2027 Fr 17:00	10
	27.11.2026 Fr 17:00	EK Heigenbrücken 1	-	KSC Frammersbach 2	12.02.2027 Fr 18:15	
		Bfr Kleinwallstadt 1	-	spielfrei		
		DJK/AN Großostheim 1	-	spielfrei		
4		spielfrei	-	KSC Frammersbach 1		11
	04.12.2026 Fr 17:30	Gem. Mömlingen	-	KSC Frammersbach 2	19.02.2027 Fr 18:15	
	04.12.2026 Fr 17:00	EK Heigenbrücken 1	-	DJK/AN Großostheim 1	19.02.2027 Fr 17:30	
		spielfrei	-	Bfr Kleinwallstadt 1		
5		KSC Frammersbach 1	-	spielfrei		12
		KSC Frammersbach 2	-	spielfrei		
	11.12.2026 Fr 17:30	Bfr Kleinwallstadt 1	-	DJK/AN Großostheim 1	12.03.2027 Fr 17:30	
	11.12.2026 Fr 17:00	EK Heigenbrücken 1	-	Gem. Mömlingen	12.03.2027 Fr 17:30	
6	18.12.2026 Fr 17:30	DJK/AN Großostheim 1	-	KSC Frammersbach 1	02.04.2027 Fr 17:00	13
	18.12.2026 Fr 17:30	Bfr Kleinwallstadt 1	-	KSC Frammersbach 2	02.04.2027 Fr 18:15	
		spielfrei	-	EK Heigenbrücken 1		
		spielfrei	-	Gem. Mömlingen		
7	15.01.2027 Fr 17:00	KSC Frammersbach 1	-	Bfr Kleinwallstadt 1	09.04.2027 Fr 17:30	14
	15.01.2027 Fr 18:15	KSC Frammersbach 2	-	DJK/AN Großostheim 1	09.04.2027 Fr 17:30	
		EK Heigenbrücken 1	-	spielfrei		
		Gem. Mömlingen	-	spielfrei		

Ergebnis-Dienst: Otmar Kraus - Alexander-Wiegand-Str. 45 A - 63911 Klingenberg
Tel. 09372/9474634 - kraus@kvaschaffenburg.de

23.10.2026

Verein der Kegler von Aschaffenburg und Umgebung e.V. — Jugend

Anschriften SZP Gruppe 1 2026 / 2027

KSC Frammersbach 1	Philipp Kirsch Wiesener Str. 26 97833 Frammersbach Tel.: Fax: Mob.: 0160/97786883	Keglerheim Orber Straße 106 97833 Frammersbach Tel.: 09355/99761 Fax: 09355/99762	Fr 17:00 Bahn 1-4
philipp-k96@hotmail.de			
KSC Frammersbach 2	Philipp Kirsch Wiesener Str. 26 97833 Frammersbach Tel.: Fax: Mob.: 0160/97786883	Keglerheim Orber Straße 106 97833 Frammersbach Tel.: 093555/99761 Fax: 09355/99762	Fr 18:15 Bahn 1-4
philipp-k96@hotmail.de			
Bfr Kleinwallstadt 1	Marc Heider Kreuzgasse 5 A 63863 Eschau Tel.: 09374/9793060 Fax:	Wallstadthalle Bayernstraße 14 63839 Kleinwallstadt Tel.: 06022/25320 Fax: 06022/20895016	Fr 17:30 Bahn 1-4
Marc_Heider@t-online.de			
EK Heigenbrücken 1	Carl Hennig Jägerstr. 3 63869 Heigenbrücken Tel.: Fax: Mob.: 0157/87913025	Keglerheim "Einigkeit" Lindenallee 26 63869 Heigenbrücken Tel.: 06020/2300 Fax: 06020/979815	Fr 17:00 Bahn 1-4
CHennig90@gmail.com			
DJK/AN Großostheim 1	André Scheuermann Kirchrainstr. 8 63762 Großostheim Tel.: Fax: Mob.: 0160/98069139	DJK Großostheim Wallstädter Str. 17 63762 Großostheim Tel.: 06026/976399 Fax: 06026/976399	Fr 17:30 Bahn 1-4
andres26039@gmail.com			
Gem. Mömlingen	Peter Langenbahn Am Ziegelrain 10 63853 Mömlingen Tel.: Fax: Mob.: 0176/194541744	Sport- und Kulturhalle Königsberger Str. 2a 63853 Mömlingen Tel.: 06022/687328 Fax: 06022/687328	Fr 17:30 Bahn 1-4
jugend@kegelverein-moemlingen.de			
--	--		
--	--		

Mannschaftsvorstellung Gruppenliga Männer

Bahnfrei Kleinwallstadt

Kader: Markus Boneberger, Burkhard Büttner, Thomas Büttner, Fabian Golombek, Marc Heider, David Rumel, Simon Rumel, Florian Seitz
Mannschaftsführer: Thomas Büttner
Saisonziel: Oberes Tabellendrittel und/oder direkter Wiederaufstieg
Eigene Einschätzung: Das obere Tabellendrittel sollte auf jeden Fall erreichbar sein. Der direkte Wiederaufstieg auch, jedoch müssen wir hier als Mannschaft noch deutlich konstanter werden - leistungstechnisch ist dies aber machbar.
Favoriten in der Liga: Einigkeit Nilkheim, SKG Bad Soden-Salmünster, Kegelfreunde Obernburg
Livestream:
@bahnfrei.kleinwallstadt
Internetseite: bfr-kleinwallstadt.de
Social Media:
@ bahnfrei.kleinwallstadt
Bahnfrei Kleinwallstadt 1928 e.V.



Aufstellung im Bild (links nach rechts/vorne nach hinten): Burkhard Büttner, Markus Boneberger, Thomas Büttner, Fabian Golombek, Simon Rumel, Florian Seitz, David Rumel, Marc Heider

Mannschaftsvorstellung A-Liga 2 Mix

Bahnfrei Kleinwallstadt 2

Kader: Andreas Boneberger, Marlon Golombek, Jessica Liebich, Désirée Rittger, Jakob Roth, David Rothermich, David Rumel, Simon Rumel, Uwe Rumel
Trainerin: Elke Rumel für die U19 Spieler
Mannschaftsführer: Uwe Rumel
Saisonziel: Obere Tabellenhälfte
Eigene Einschätzung: Mit unserer aufstrebenden U19 haben wir gute Chancen auch in dieser Saison wieder oben mitzuspielen. Vor zwei Jahren war auch der direkte Aufstieg in die Bezirksliga möglich. Vielleicht lässt sich das auch in dieser Saison wiederholen.
Favoriten in der Liga: FC Laufach, DJK/AN Großostheim, RG Goldbach
Livestream:
@bahnfrei.kleinwallstadt
Internetseite: bfr-kleinwallstadt.de
Social Media:
@ bahnfrei.kleinwallstadt
Bahnfrei Kleinwallstadt 1928 e.V.



Aufstellung im Bild (links nach rechts/vorne nach hinten): Désirée Rittger, Jessica Liebich, Andreas Boneberger, David Rumel, David Rothermich, Marlon Golombek, Simon Rumel

Mannschaftsvorstellung KVA-Liga 1 Mix

Bahnfrei Kleinwallstadt 3

Kader: Simon Aulbach, Marlon Golombek, Markus Horlebein, Jessica Liebich, Désirée Rittger, Christoph Rosenfeld, David Rothermich, Florian Stock
Trainerin: Elke Rumel für die U19 Spieler
Saisonziel: Spaß am Kegeln und Nachwuchsförderung
Eigene Einschätzung: Bei unserer dritten Mannschaft geht es vor allem um den Spaß am Kegeln und die Nachwuchsförderung. Vor allem unsere zwei Inklusionsspieler Markus und Simon haben hier eine unfassbare Spielfreude!
Livestream:
@bahnfrei.kleinwallstadt
Internetseite: bfr-kleinwallstadt.de
Social Media:
@ bahnfrei.kleinwallstadt
Bahnfrei Kleinwallstadt 1928 e.V.



Aufstellung im Bild (links nach rechts/vorne nach hinten): Christoph Rosenfeld, Désirée Rittger, Simon Aulbach, Florian Stock, Markus Horlebein, Jessica Liebich, David Rothermich, Marlon Golombek

Mannschaftsvorstellung 2. Bundesliga Männer

Bahnfrei Damm

Kader: Christoph Zöller, Patrick Fischer, Theo Spangenberger, Patrick Lebert, Lucas Frey, Felix Kopp, Thomas Kopp, Dr. Franz Tumulka, Emmerich Blahut
Zugänge: Christian Pfister, Leon Pfister, Lukas Pfister
Trainer: Thomas Sinnß
Mannschaftsführer: Theo Spangenberger
Saisonziel: Klassenerhalt
Eigene Einschätzung: Platz 5-7
Favoriten in der Liga: Regensburg, Breitengüßbach
Livestream:
@bahnfreidamm
Internetseite: bahnfrei-damm.de
Social Media:
@ ksc_bahnfrei_damm
KSC 1920 Bahnfrei Damm e. V.



Von links nach rechts: Alexander Schachner, Leon Pfister, Lukas Pfister, Patrick Fischer, Theo Spangenberger, Dr. Franz Tumulka, Patrick Lebert, Lucas Frey, Christoph Zöller, Thomas Sinnß, Felix Kopp

Mannschaftsvorstellung Hessenliga Männer

Bahnfrei Damm 2

Kader: Ralf Liebler, Christian Pfister, Leon Pfister, Lukas Pfister, Jonas Brauburger, Sven Fornoff, Hans Günter Liebler
Zugänge: Christian Pfister, Leon Pfister, Lukas Pfister
Trainer: Thomas Sinnß
Mannschaftsführer: Ralf Liebler
Saisonziel: Aufstieg in die Hessenliga
Eigene Einschätzung: Platz 1-3
Favoriten in der Liga: Bahnfrei Damm, KSC Frammersbach
Livestream:
@bahnfreidamm
Internetseite: bahnfrei-damm.de
Social Media:
@ ksc_bahnfrei_damm
KSC 1920 Bahnfrei Damm e. V.

Mannschaftsvorstellung Bezirksliga Männer

Bahnfrei Damm 3

Kader: Niklas Keherer, Andreas Büttner, Alexander Schachner, Volker Bielesch, Karl Heinz Peter, Thorsten Peter
Zugänge: Christian Pfister, Leon Pfister, Lukas Pfister
Trainer: Thomas Sinnß
Mannschaftsführer: Andreas Büttner
Saisonziel: Aufstieg in die Gruppenliga
Eigene Einschätzung: Platz 1-3
Favoriten in der Liga: Bahnfrei Damm, KSC Frammersbach
Livestream:
@bahnfreidamm
Internetseite: bahnfrei-damm.de
Social Media:
@ ksc_bahnfrei_damm
KSC 1920 Bahnfrei Damm e. V.

Mannschaftsvorstellung KVA-Liga 1 Mix

Bahnfrei Damm 4

Kader: Silvia Fischer, Winfried Lieb, Hilde Schmitt, Christin Kutjer, Sandra Rüttiger, Sophia Rüttiger
Zugänge: Christian Pfister, Leon Pfister, Lukas Pfister
Trainer: Thomas Sinnß
Mannschaftsführer: Winfried Lieb
Saisonziel: Platz 1-3
Eigene Einschätzung: Platz 1-3
Favoriten in der Liga: Bahnfrei Damm, EK Heigenbrücken
Livestream:
@bahnfreidamm
Internetseite: bahnfrei-damm.de
Social Media:
@ ksc_bahnfrei_damm
KSC 1920 Bahnfrei Damm e. V.

Mannschaftsvorstellung A-Liga 2 Mix

DJK/AN Großostheim 2

Kader: Horst Becker, Levi Becker, Bernd Koch, Finn Damrich, Udo Rohrmeier, Justin Sossenheimer, Irma Suckow
Zugänge: Vanessa Hasenstab
Abgänge: Martin Rapp, Felix Rapp
Saisonziel: Vorderes Drittel
Eigene Einschätzung: Nachdem wir im letzten Jahr aus der Bezirksliga abgestiegen sind, werden wir versuchen, dass wir uns im vorderen Drittel platzieren können. Auch wäre ein Aufstieg wieder denkbar, wenn man immer eine konstante Mannschaftsaufstellung hinbekommen würden.
Favoriten in der Liga: FC Laufach, Dreieck Damm, KSG Hösbach
Internetseite: djk-an-grossostheim.de



von links nach rechts: Bernd Koch, Udo Rohrmeier, Irma Suckow, Horst Becker; es fehlt Levi Becker, Finn Damrich, Justin Sossenheimer

Mannschaftsvorstellung KVA-Liga 2 Mix

SG Elsenfeld/Mönchberg 1

Kader: Roland Abb, Manuel Reinhard, Wolfgang Stanger, Christopher Papp, Stefanie Markert, Bianca Zahn, Wolfgang Plechatsch, Ferdinando Petrovicci, Herbert Wille
Abgänge: Alexander Bieber
Mannschaftsführer: Roland Abb
Saisonziel: In der KVA-Liga 2 vorne mitspielen
Favoriten in der Liga: TV Großwallstadt



Von links nach rechts: Herbert Wille, Christopher Papp, Wolfgang Stanger, Stefanie Markert, Manuel Reinhard, Bianca Zahn, Alexander Bieber (Laufbahn beendet), Roland Abb, Wolfgang Plechatsch

Mannschaftsvorstellung Gruppenliga 1 Männer

Gemütlichkeit Mömlingen 1

Kader: Kai Brems, Frank Rickert, Nico Reitz, Manuel Leuchtweis, Christian Lapka, Kai Hegmann, Peter Langenbahn
Zugänge: Nico Reitz
Trainer: Die Mannschaft selbst ;)
Mannschaftsführer: Christian Lapka
Saisonziel: Möglichst viele Punkte - wir wollen nichts mit dem Thema Abstieg zu tun haben
Eigene Einschätzung: Gutes Mittelfeld
Favoriten in der Liga: EK Nilkheim, SKG BS-Salmünster 2
Livestream:
@KegelvereinMömlingen
Internetseite: kegelverein-moemlingen.de
Social Media:
@kegelverein_moemlingen
Kegelverein Gemütlichkeit Mömlingen



Von links nach rechts: Kai Brems, Frank Rickert, Nico Reitz, Manuel Leuchtweis, Christian Lapka, Kai Hegmann; es fehlt: Peter Langenbahn

Deutscher Keglerbund Classic e.V.

DKBC U14 Ländervergleich 2026

17. Oktober 2026 in Straubing

Mannschaftswettbewerb - Übersicht

Gesamt

Platz	Mannschaft	Volle	Abr.	Fw.	Kegel	Pkt. Lauf	Pkt. Seil	Pkt. Gesamt
1.	Thüringen	2846	1242	93	4088	440,55	207,13	4735,68
2.	Sachsen	2864	1193	90	4057	436,10	206,53	4699,63
3.	Bayern	2810	1268	78	4078	447,10	172,73	4697,83
4.	Württemberg	2775	1206	109	3981	428,85	188,17	4598,02
5.	Hessen	2767	1176	106	3943	422,52	194,54	4560,06
6.	Brandenburg	2816	1107	113	3923	385,60	161,93	4470,53
7.	Nordbaden	2707	1073	127	3780	433,43	182,53	4395,96
8.	Rheinland-Pfalz	2662	1044	142	3706	428,13	179,97	4314,09
9.	Sachsen-Anhalt	2676	1004	144	3680	409,10	173,30	4262,40
10.	Südbaden	2546	1061	145	3607	382,05	154,63	4143,68

weiblich

Platz	Mannschaft	Volle	Abr.	Fw.	Kegel	Pkt. Lauf	Pkt. Seil	Pkt. Gesamt
1.	Bayern	1422	633	37	2055	243,50	86,87	2385,37
2.	Thüringen	1423	599	54	2022	237,45	94,40	2353,85
3.	Sachsen	1426	575	46	2001	232,90	102,60	2336,50
4.	Hessen	1349	613	50	1962	237,10	98,13	2297,23
5.	Württemberg	1357	592	60	1949	232,55	85,03	2266,58
6.	Südbaden	1320	604	49	1924	215,40	80,60	2220,00
7.	Brandenburg	1378	531	61	1909	225,80	83,33	2218,13
8.	Nordbaden	1378	499	73	1877	235,53	87,30	2199,83
9.	Rheinland-Pfalz	1330	541	59	1871	218,40	88,53	2177,93
10.	Sachsen-Anhalt	1251	452	88	1703	213,20	78,30	1994,50

männlich

Platz	Mannschaft	Volle	Abr.	Fw.	Kegel	Pkt. Lauf	Pkt. Seil	Pkt. Gesamt
1.	Thüringen	1423	643	39	2066	203,10	112,73	2381,83
2.	Sachsen	1438	618	44	2056	203,20	103,93	2363,13
3.	Württemberg	1418	614	49	2032	196,30	103,13	2331,43
4.	Bayern	1388	635	41	2023	203,60	85,87	2312,47
5.	Sachsen-Anhalt	1425	552	56	1977	195,90	95,00	2267,90
6.	Hessen	1418	563	56	1981	185,42	96,41	2262,83
7.	Brandenburg	1438	576	52	2014	159,80	78,60	2252,40
8.	Nordbaden	1329	574	54	1903	197,90	95,23	2196,13
9.	Rheinland-Pfalz	1332	503	83	1835	209,73	91,43	2136,16
10.	Südbaden	1226	457	96	1683	166,65	74,03	1923,68

Ihr Teamsportprofi im Kegelsport! Sport Hoffmann

AHLBORN Kegel- und Bowlingbahnenbau GmbH

DKBC - Jugend (MT)

Deutscher Keglerbund Classic e.V.

DKBC U14 Ländervergleich 2026

17. Oktober 2026 in Straubing

Ergebnisliste - Mannschaftswettbewerb

Pl.	St-. Nr.	Landesverband / Vorname NAME		JG	Punkte Lauf	Punkte Seil	VOL	ABR	FW	Kegeln	Gesamt
1.		**Thüringen**			**440,55**	**207,13**	**2846**	**1242**	**93**	**4088**	**4735,68**
	7	Vanessa STÖHR		06 / 2013	54,90	24,27	371	167	12	538	617,17
	8	Magdalena BECK		03 / 2013	63,30	19,67	351	150	12	501	583,97
	9	Anna FRIEDEL		02 / 2013	59,70	25,67	340	150	15	490	575,37
	10	Emma OELSNER	A	06 / 2014	27,65	9,70	174	71	5	245	282,35
	11	Paulina HARTUNG	E	04 / 2015	31,90	15,10	187	61	10	248	295,00
	12				0,00	0,00	0	0	0	0	0,00
		Ergebnis weiblich			**237,45**	**94,40**	**1423**	**599**	**54**	**2022**	**2353,85**
	7	Malte DALLEK		10 / 2012	47,00	28,27	362	154	11	516	591,27
	8	Levi BISCHOFF		11 / 2012	49,60	29,27	342	131	15	473	551,87
	9	Justin BUSCH		09 / 2013	53,80	28,47	366	183	5	549	631,27
	10	Leander SCHOLZ		12 / 2012	52,70	26,73	353	175	8	528	607,43
	11	Janne PERCHNER		06 / 2013	0,00	0,00	0	0	0	0	0,00
	12				0,00	0,00	0	0	0	0	0,00
		Ergebnis männlich			**203,10**	**112,73**	**1423**	**643**	**39**	**2066**	**2381,83**
2.		**Sachsen**			**436,10**	**206,53**	**2864**	**1193**	**90**	**4057**	**4699,63**
	19	Neele KOBALZ		04 / 2013	56,00	23,33	351	146	10	497	576,33
	20	Thilda Hermine HORNIG		04 / 2014	53,90	22,73	354	122	18	476	552,63
	21	Marlene HÜBLER		01 / 2014	60,80	27,93	342	136	16	478	566,73
	22	Leonie HENTSCHEL		06 / 2013	62,20	28,60	379	171	2	550	640,80
	23	Anika KÜHNE		12 / 2014	0,00	0,00	0	0	0	0	0,00
	24				0,00	0,00	0	0	0	0	0,00
		Ergebnis weiblich			**232,90**	**102,60**	**1426**	**575**	**46**	**2001**	**2336,50**
	19	Noah GRABITZKI		02 / 2014	56,50	27,53	335	106	21	441	525,03
	20	Lenny PETTER		08 / 2012	44,30	23,53	363	185	7	548	615,83
	21	Jonathan SCHÄFER		09 / 2012	56,10	29,53	358	151	9	509	594,63
	22	Jaden Marik BERGNER		10 / 2014	46,30	23,33	382	176	7	558	627,63
	23	Jamie HARNAPP		01 / 2014	0,00	0,00	0	0	0	0	0,00
	24				0,00	0,00	0	0	0	0	0,00
		Ergebnis männlich			**203,20**	**103,93**	**1438**	**618**	**44**	**2056**	**2363,13**
3.		**Bayern**			**447,10**	**172,73**	**2810**	**1268**	**78**	**4078**	**4697,83**
	49	Cathleen MÜLLER		10 / 2014	63,40	21,60	361	142	11	503	588,00
	50	Lara MARBERGER		10 / 2013	61,40	20,87	361	177	8	538	620,27
	51	Lisa KNEIßL		06 / 2013	58,90	19,47	333	158	11	491	569,37
	52	Martha OFNER		08 / 2012	59,80	24,93	367	156	7	523	607,73
	53				0,00	0,00	0	0	0	0	0,00
	54	Theresa HIERL		02 / 2013	0,00	0,00	0	0	0	0	0,00
		Ergebnis weiblich			**243,50**	**86,87**	**1422**	**633**	**37**	**2055**	**2385,37**
	49	Nico SEIDELMANN		03 / 2015	48,40	19,53	337	162	12	499	566,93
	50	Lennard GÖTZELMANN		10 / 2014	49,10	19,60	353	174	6	527	595,70
	51	Pascal SCHLÖSSER	A	01 / 2015	25,75	10,57	152	62	10	214	250,32
	52	Luis NIEFNECKER		07 / 2012	53,30	26,47	365	165	7	530	609,77
	53	Jonas EGGER		08 / 2014	0,00	0,00	0	0	0	0	0,00
	54	Felix HABERSTUMPF	E	08 / 2014	27,05	9,70	181	72	6	253	289,75
		Ergebnis männlich			**203,60**	**85,87**	**1388**	**635**	**41**	**2023**	**2312,47**
4.		**Württemberg**			**428,85**	**188,17**	**2775**	**1206**	**109**	**3981**	**4598,02**
	1	Lilly JUELICH	A	11 / 2014	32,90	11,87	151	61	13	212	256,77
	2	Liara SCHMIDT		03 / 2015	61,10	18,67	343	159	7	502	581,77
	3	Jule POLZER		07 / 2013	57,50	23,53	366	172	11	538	619,03
	4	Taja WÖRAN		07 / 2012	53,20	18,13	331	121	22	452	523,33
	5	Mariella RUF	E	11 / 2014	27,85	12,83	166	79	7	245	285,68
	6				0,00	0,00	0	0	0	0	0,00
		Ergebnis weiblich			**232,55**	**85,03**	**1357**	**592**	**60**	**1949**	**2266,58**
	1	Jan KILLI		01 / 2015	50,00	20,60	367	136	13	503	573,60
	2	Luca ARDITA		07 / 2015	48,30	20,33	335	144	14	479	547,63
	3	Pius MAIER		08 / 2013	48,00	35,60	377	156	9	533	616,60
	4	Max JUNGINGER		10 / 2014	50,00	26,60	339	178	13	517	593,60
	5	Jonas KLAUSER		07 / 2013	0,00	0,00	0	0	0	0	0,00
	6				0,00	0,00	0	0	0	0	0,00
		Ergebnis männlich			**196,30**	**103,13**	**1418**	**614**	**49**	**2032**	**2331,43**

Deutscher Keglerbund Classic e.V.

DKBC U14 Ländervergleich 2026

17. Oktober 2026 in Straubing

Ergebnisliste - Mannschaftswettbewerb

Pl.	St-. Nr.	Landesverband / Vorname NAME		JG	Punkte Lauf	Punkte Seil	VOL	ABR	FW	Kegeln	Gesamt
5.		**Hessen**			**422,52**	**194,54**	**2767**	**1176**	**106**	**3943**	**4560,06**
	37	Elena WELCHER		10 / 2012	59,70	23,40	348	131	15	479	562,10
	38	Celina KAUL		01 / 2013	58,80	23,53	312	149	13	461	543,33
	39	Lia LORENZ		02 / 2013	55,70	26,00	370	202	3	572	653,70
	40	Joceline SEELMANN		06 / 2014	62,90	25,20	319	131	19	450	538,10
	41	Viktoria THAMM		10 / 2012	0,00	0,00	0	0	0	0	0,00
	42				0,00	0,00	0	0	0	0	0,00
		Ergebnis weiblich			**237,10**	**98,13**	**1349**	**613**	**50**	**1962**	**2297,23**
	37	Jonas FORELL		01 / 2014	52,60	22,13	353	175	12	528	602,73
	38	Ben Noel ROLLE	A	12 / 2012	35,63	15,03	262	77	13	339	389,66
	39	Lennox LANDAU		11 / 2013	29,40	22,40	353	131	12	484	535,80
	40	Dominik GRAMATOWSKI		06 / 2014	59,90	30,27	365	136	14	501	591,17
	41	Mason HOCK	E	08 / 2014	7,89	6,58	85	44	5	129	143,47
	42				0,00	0,00	0	0	0	0	0,00
		Ergebnis männlich			**185,42**	**96,41**	**1418**	**563**	**56**	**1981**	**2262,83**
6.		**Brandenburg**			**385,60**	**161,93**	**2816**	**1107**	**113**	**3923**	**4470,53**
	13	Fabienne KÖHLER		03 / 2014	52,00	19,47	369	158	9	527	598,47
	14	Vanessa SCHNEIDER		08 / 2014	57,30	18,53	332	113	20	445	520,83
	15	Zoe KÖHLER		08 / 2012	53,70	18,67	321	127	17	448	520,37
	16	Laura QUASDORF		10 / 2013	62,80	26,67	356	133	15	489	578,47
	17				0,00	0,00	0	0	0	0	0,00
	18				0,00	0,00	0	0	0	0	0,00
		Ergebnis weiblich			**225,80**	**83,33**	**1378**	**531**	**61**	**1909**	**2218,13**
	13	Yannik SEIFFERT		10 / 2012	48,40	22,40	377	193	7	570	640,80
	14	Max ADLUNG		08 / 2013	45,60	22,67	366	122	18	488	556,27
	15	Lukas KLAUCK		09 / 2013	16,20	15,80	341	110	20	451	483,00
	16	Leandro BARKOW		02 / 2014	49,60	17,73	354	151	7	505	572,33
	17	Mika LIEBCHEN		05 / 2013	0,00	0,00	0	0	0	0	0,00
	18				0,00	0,00	0	0	0	0	0,00
		Ergebnis männlich			**159,80**	**78,60**	**1438**	**576**	**52**	**2014**	**2252,40**
7.		**Nordbaden**			**433,43**	**182,53**	**2707**	**1073**	**127**	**3780**	**4395,96**
	25	Nele SAUER		09 / 2012	61,30	22,87	363	138	18	501	585,17
	26	Julia METZGER		06 / 2015	54,00	19,40	351	133	17	484	557,40
	27	Elisa SPITZER		11 / 2012	44,93	16,05	263	70	21	333	393,98
	28	Jule MÜLLER		11 / 2013	60,00	22,93	337	136	13	473	555,93
	29	Jana KANIA		09 / 2012	15,30	6,05	64	22	4	86	107,35
	30				0,00	0,00	0	0	0	0	0,00
		Ergebnis weiblich			**235,53**	**87,30**	**1378**	**499**	**73**	**1877**	**2199,83**
	25	Benjamin LANGER		11 / 2014	46,50	26,47	304	140	15	444	516,97
	26	Linus RACH		12 / 2014	51,40	21,80	329	138	13	467	540,20
	27	Jeremy NOTHEISEN	A	09 / 2012	24,15	11,83	170	60	8	230	265,98
	28	Louis SCHRÄNKLER		02 / 2013	49,50	21,47	361	165	11	526	596,97
	29	Marlon HALLBERG	E	08 / 2012	26,35	13,67	165	71	7	236	276,02
	30				0,00	0,00	0	0	0	0	0,00
		Ergebnis männlich			**197,90**	**95,23**	**1329**	**574**	**54**	**1903**	**2196,13**
8.		**Rheinland-Pfalz**			**428,13**	**179,97**	**2662**	**1044**	**142**	**3706**	**4314,09**
	31	Emma WINGERTER		06 / 2016	54,70	19,27	327	117	21	444	517,97
	32	Elina KECANOVIC		05 / 2015	53,20	21,40	302	136	15	438	512,60
	33	Sophia DIETZ		08 / 2012	56,00	19,73	334	120	15	454	529,73
	34	Sarah DORST		08 / 2012	54,50	28,13	367	168	8	535	617,63
	35	Lilli-Marleen RUPPRECHT		06 / 2016	0,00	0,00	0	0	0	0	0,00
	36				0,00	0,00	0	0	0	0	0,00
		Ergebnis weiblich			**218,40**	**88,53**	**1330**	**541**	**59**	**1871**	**2177,93**
	31	Milan ESCHENBAUM	A	08 / 2014	40,88	17,70	231	67	20	298	356,58
	32	Luca BEIER		08 / 2012	51,80	24,73	320	113	23	433	509,53
	33	Leo ESCHENBAUM		12 / 2012	56,50	26,67	358	140	17	498	581,17
	34	Nick Leon COLLET		03 / 2016	48,90	16,60	347	158	16	505	570,50
	35	Noah BOUCHÉ	E	10 / 2013	11,65	5,73	76	25	7	101	118,38
	36				0,00	0,00	0	0	0	0	0,00
		Ergebnis männlich			**209,73**	**91,43**	**1332**	**503**	**83**	**1835**	**2136,16**

Deutscher Keglerbund Classic e.V.

DKBC U14 Ländervergleich 2026

17. Oktober 2026 in Straubing

Ergebnisliste - Mannschaftswettbewerb

Pl.	St-. Nr.	Landesverband / Vorname NAME		JG	Punkte Lauf	Punkte Seil	VOL	ABR	FW	Kegeln	Gesamt
9.		**Sachsen-Anhalt**			**409,10**	**173,30**	**2676**	**1004**	**144**	**3680**	**4262,40**
	43	Sophie LEMME	A	08 / 2015	28,60	11,33	134	53	13	187	226,93
	44	Lea FIEDLER		11 / 2014	50,90	19,07	340	115	16	455	524,97
	45	Nikita KOSUB		10 / 2013	52,50	17,60	284	106	27	390	460,10
	46	Fiona MAHNEL		09 / 2012	56,00	19,93	330	119	23	449	524,93
	47	Leycie THEER	E	09 / 2016	25,20	10,37	163	59	9	222	257,57
	48				0,00	0,00	0	0	0	0	0,00
		Ergebnis weiblich			**213,20**	**78,30**	**1251**	**452**	**88**	**1703**	**1994,50**
	43	Leopold EHLIG		09 / 2014	48,00	26,67	362	159	14	521	595,67
	44	Ruben HARTUNG		09 / 2012	49,00	22,80	356	142	13	498	569,80
	45	Vincent DOLCH		09 / 2012	46,70	23,67	360	127	13	487	557,37
	46	Finn GOTTSCHALK		08 / 2016	52,20	21,87	347	124	16	471	545,07
	47	Timo UNGER		12 / 2014	0,00	0,00	0	0	0	0	0,00
	48				0,00	0,00	0	0	0	0	0,00
		Ergebnis männlich			**195,90**	**95,00**	**1425**	**552**	**56**	**1977**	**2267,90**
10.		**Südbaden**			**382,05**	**154,63**	**2546**	**1061**	**145**	**3607**	**4143,68**
	55	Laura ROBEL		06 / 2013	56,70	20,40	356	149	8	505	582,10
	56	Lea DAMBACHER	A	03 / 2013	29,90	9,50	146	70	7	216	255,40
	57	Annalena WACKER		01 / 2013	57,90	18,53	353	144	17	497	573,43
	58	Samantha ALEXANDER		03 / 2014	46,60	20,87	306	167	9	473	540,47
	59	Josephine NEUMANN	E	01 / 2013	24,30	11,30	159	74	8	233	268,60
	60				0,00	0,00	0	0	0	0	0,00
		Ergebnis weiblich			**215,40**	**80,60**	**1320**	**604**	**49**	**1924**	**2220,00**
	55	Malik GEIST		11 / 2012	50,10	21,87	351	119	20	470	541,97
	56	Raphael THOMANN	A	11 / 2013	21,95	11,00	133	42	16	175	207,95
	57	Toni SCHONDELMAIER		02 / 2016	30,20	11,93	324	113	22	437	479,13
	58	Jason AMBS		02 / 2014	44,20	21,53	293	140	17	433	498,73
	59	Jonas GÄßLER	E	04 / 2014	20,20	7,70	125	43	21	168	195,90
	60				0,00	0,00	0	0	0	0	0,00
		Ergebnis männlich			**166,65**	**74,03**	**1226**	**457**	**96**	**1683**	**1923,68**

Ihr Teamsportprofi im Kegelsport! Sport Hoffmann

AHLBORN Kegel- und Bowlingbahnenbau GmbH

DKBC - Jugend (MT)

Deutscher Keglerbund Classic e.V.

DKBC U14 Ländervergleich 2026

17. Oktober 2026 in Straubing

Ergebnisliste - Teamwertung weiblich

Pl.	St-. Nr.	Landesverband / Vorname NAME		JG	Punkte Lauf	Punkte Seil	VOL	ABR	FW	Kegeln	Gesamt
1.		**Bayern**			**243,50**	**86,87**	**1422**	**633**	**37**	**2055**	**2385,37**
	49	Cathleen MÜLLER		10 / 2014	63,40	21,60	361	142	11	503	588,00
	50	Lara MARBERGER		10 / 2013	61,40	20,87	361	177	8	538	620,27
	51	Lisa KNEIßL		06 / 2013	58,90	19,47	333	158	11	491	569,37
	52	Martha OFNER		08 / 2012	59,80	24,93	367	156	7	523	607,73
	53				0,00	0,00	0	0	0	0	0,00
	54	Theresa HIERL		02 / 2013	0,00	0,00	0	0	0	0	0,00
2.		**Thüringen**			**237,45**	**94,40**	**1423**	**599**	**54**	**2022**	**2353,85**
	7	Vanessa STÖHR		06 / 2013	54,90	24,27	371	167	12	538	617,17
	8	Magdalena BECK		03 / 2013	63,30	19,67	351	150	12	501	583,97
	9	Anna FRIEDEL		02 / 2013	59,70	25,67	340	150	15	490	575,37
	10	Emma OELSNER	A	06 / 2014	27,65	9,70	174	71	5	245	282,35
	11	Paulina HARTUNG	E	04 / 2015	31,90	15,10	187	61	10	248	295,00
	12				0,00	0,00	0	0	0	0	0,00
3.		**Sachsen**			**232,90**	**102,60**	**1426**	**575**	**46**	**2001**	**2336,50**
	19	Neele KOBALZ		04 / 2013	56,00	23,33	351	146	10	497	576,33
	20	Thilda Hermine HORNIG		04 / 2014	53,90	22,73	354	122	18	476	552,63
	21	Marlene HÜBLER		01 / 2014	60,80	27,93	342	136	16	478	566,73
	22	Leonie HENTSCHEL		06 / 2013	62,20	28,60	379	171	2	550	640,80
	23	Anika KÜHNE		12 / 2014	0,00	0,00	0	0	0	0	0,00
	24				0,00	0,00	0	0	0	0	0,00
4.		**Hessen**			**237,10**	**98,13**	**1349**	**613**	**50**	**1962**	**2297,23**
	37	Elena WELCHER		10 / 2012	59,70	23,40	348	131	15	479	562,10
	38	Celina KAUL		01 / 2013	58,80	23,53	312	149	13	461	543,33
	39	Lia LORENZ		02 / 2013	55,70	26,00	370	202	3	572	653,70
	40	Joceline SEELMANN		06 / 2014	62,90	25,20	319	131	19	450	538,10
	41	Viktoria THAMM		10 / 2012	0,00	0,00	0	0	0	0	0,00
	42				0,00	0,00	0	0	0	0	0,00
5.		**Württemberg**			**232,55**	**85,03**	**1357**	**592**	**60**	**1949**	**2266,58**
	1	Lilly JUELICH	A	11 / 2014	32,90	11,87	151	61	13	212	256,77
	2	Liara SCHMIDT		03 / 2015	61,10	18,67	343	159	7	502	581,77
	3	Jule POLZER		07 / 2013	57,50	23,53	366	172	11	538	619,03
	4	Taja WÖRAN		07 / 2012	53,20	18,13	331	121	22	452	523,33
	5	Mariella RUF	E	11 / 2014	27,85	12,83	166	79	7	245	285,68
	6				0,00	0,00	0	0	0	0	0,00
6.		**Südbaden**			**215,40**	**80,60**	**1320**	**604**	**49**	**1924**	**2220,00**
	55	Laura ROBEL		06 / 2013	56,70	20,40	356	149	8	505	582,10
	56	Lea DAMBACHER	A	03 / 2013	29,90	9,50	146	70	7	216	255,40
	57	Annalena WACKER		01 / 2013	57,90	18,53	353	144	17	497	573,43
	58	Samantha ALEXANDER		03 / 2014	46,60	20,87	306	167	9	473	540,47
	59	Josephine NEUMANN	E	01 / 2013	24,30	11,30	159	74	8	233	268,60
	60				0,00	0,00	0	0	0	0	0,00
7.		**Brandenburg**			**225,80**	**83,33**	**1378**	**531**	**61**	**1909**	**2218,13**
	13	Fabienne KÖHLER		03 / 2014	52,00	19,47	369	158	9	527	598,47
	14	Vanessa SCHNEIDER		08 / 2014	57,30	18,53	332	113	20	445	520,83
	15	Zoe KÖHLER		08 / 2012	53,70	18,67	321	127	17	448	520,37
	16	Laura QUASDORF		10 / 2013	62,80	26,67	356	133	15	489	578,47
	17				0,00	0,00	0	0	0	0	0,00
	18				0,00	0,00	0	0	0	0	0,00
8.		**Nordbaden**			**235,53**	**87,30**	**1378**	**499**	**73**	**1877**	**2199,83**
	25	Nele SAUER		09 / 2012	61,30	22,87	363	138	18	501	585,17
	26	Julia METZGER		06 / 2015	54,00	19,40	351	133	17	484	557,40
	27	Elisa SPITZER		11 / 2012	44,93	16,05	263	70	21	333	393,98
	28	Jule MÜLLER		11 / 2013	60,00	22,93	337	136	13	473	555,93
	29	Jana KANIA		09 / 2012	15,30	6,05	64	22	4	86	107,35
	30				0,00	0,00	0	0	0	0	0,00

Deutscher Keglerbund Classic e.V.

DKBC U14 Ländervergleich 2026

17. Oktober 2026 in Straubing

Ergebnisliste - Teamwertung weiblich

Pl.	St-. Nr.	Landesverband / Vorname NAME		JG	Punkte Lauf	Punkte Seil	VOL	ABR	FW	Kegeln	Gesamt
9.		**Rheinland-Pfalz**			**218,40**	**88,53**	**1330**	**541**	**59**	**1871**	**2177,93**
	31	Emma WINGERTER		06 / 2016	54,70	19,27	327	117	21	444	517,97
	32	Elina KECANOVIC		05 / 2015	53,20	21,40	302	136	15	438	512,60
	33	Sophia DIETZ		08 / 2012	56,00	19,73	334	120	15	454	529,73
	34	Sarah DORST		08 / 2012	54,50	28,13	367	168	8	535	617,63
	35	Lilli-Marleen RUPPRECHT		06 / 2016	0,00	0,00	0	0	0	0	0,00
	36				0,00	0,00	0	0	0	0	0,00
10.		**Sachsen-Anhalt**			**213,20**	**78,30**	**1251**	**452**	**88**	**1703**	**1994,50**
	43	Sophie LEMME	A	08 / 2015	28,60	11,33	134	53	13	187	226,93
	44	Lea FIEDLER		11 / 2014	50,90	19,07	340	115	16	455	524,97
	45	Nikita KOSUB		10 / 2013	52,50	17,60	284	106	27	390	460,10
	46	Fiona MAHNEL		09 / 2012	56,00	19,93	330	119	23	449	524,93
	47	Leycie THEER	E	09 / 2016	25,20	10,37	163	59	9	222	257,57
	48				0,00	0,00	0	0	0	0	0,00

Ihr Teamsportprofi im Kegelsport! Sport Hoffmann

AHLBORN Kegel- und Bowlingbahnenbau GmbH

DKBC - Jugend (MT)

Deutscher Keglerbund Classic e.V.

DKBC U14 Ländervergleich 2026

17. Oktober 2026 in Straubing

Ergebnisliste - Teamwertung männlich

Pl.	St-. Nr.	Landesverband / Vorname NAME		JG	Punkte Lauf	Punkte Seil	VOL	ABR	FW	Kegeln	Gesamt
1.		**Thüringen**			**203,10**	**112,73**	**1423**	**643**	**39**	**2066**	**2381,83**
	7	Malte DALLEK		10 / 2012	47,00	28,27	362	154	11	516	591,27
	8	Levi BISCHOFF		11 / 2012	49,60	29,27	342	131	15	473	551,87
	9	Justin BUSCH		09 / 2013	53,80	28,47	366	183	5	549	631,27
	10	Leander SCHOLZ		12 / 2012	52,70	26,73	353	175	8	528	607,43
	11	Janne PERCHNER		06 / 2013	0,00	0,00	0	0	0	0	0,00
	12				0,00	0,00	0	0	0	0	0,00
2.		**Sachsen**			**203,20**	**103,93**	**1438**	**618**	**44**	**2056**	**2363,13**
	19	Noah GRABITZKI		02 / 2014	56,50	27,53	335	106	21	441	525,03
	20	Lenny PETTER		08 / 2012	44,30	23,53	363	185	7	548	615,83
	21	Jonathan SCHÄFER		09 / 2012	56,10	29,53	358	151	9	509	594,63
	22	Jaden Marik BERGNER		10 / 2014	46,30	23,33	382	176	7	558	627,63
	23	Jamie HARNAPP		01 / 2014	0,00	0,00	0	0	0	0	0,00
	24				0,00	0,00	0	0	0	0	0,00
3.		**Württemberg**			**196,30**	**103,13**	**1418**	**614**	**49**	**2032**	**2331,43**
	1	Jan KILLI		01 / 2015	50,00	20,60	367	136	13	503	573,60
	2	Luca ARDITA		07 / 2015	48,30	20,33	335	144	14	479	547,63
	3	Pius MAIER		08 / 2013	48,00	35,60	377	156	9	533	616,60
	4	Max JUNGINGER		10 / 2014	50,00	26,60	339	178	13	517	593,60
	5	Jonas KLAUSER		07 / 2013	0,00	0,00	0	0	0	0	0,00
	6				0,00	0,00	0	0	0	0	0,00
4.		**Bayern**			**203,60**	**85,87**	**1388**	**635**	**41**	**2023**	**2312,47**
	49	Nico SEIDELMANN		03 / 2015	48,40	19,53	337	162	12	499	566,93
	50	Lennard GÖTZELMANN		10 / 2014	49,10	19,60	353	174	6	527	595,70
	51	Pascal SCHLÖSSER	A	01 / 2015	25,75	10,57	152	62	10	214	250,32
	52	Luis NIEFNECKER		07 / 2012	53,30	26,47	365	165	7	530	609,77
	53	Jonas EGGER		08 / 2014	0,00	0,00	0	0	0	0	0,00
	54	Felix HABERSTUMPF	E	08 / 2014	27,05	9,70	181	72	6	253	289,75
5.		**Sachsen-Anhalt**			**195,90**	**95,00**	**1425**	**552**	**56**	**1977**	**2267,90**
	43	Leopold EHLIG		09 / 2014	48,00	26,67	362	159	14	521	595,67
	44	Ruben HARTUNG		09 / 2012	49,00	22,80	356	142	13	498	569,80
	45	Vincent DOLCH		09 / 2012	46,70	23,67	360	127	13	487	557,37
	46	Finn GOTTSCHALK		08 / 2016	52,20	21,87	347	124	16	471	545,07
	47	Timo UNGER		12 / 2014	0,00	0,00	0	0	0	0	0,00
	48				0,00	0,00	0	0	0	0	0,00
6.		**Hessen**			**185,42**	**96,41**	**1418**	**563**	**56**	**1981**	**2262,83**
	37	Jonas FORELL		01 / 2014	52,60	22,13	353	175	12	528	602,73
	38	Ben Noel ROLLE	A	12 / 2012	35,63	15,03	262	77	13	339	389,66
	39	Lennox LANDAU		11 / 2013	29,40	22,40	353	131	12	484	535,80
	40	Dominik GRAMATOWSKI		06 / 2014	59,90	30,27	365	136	14	501	591,17
	41	Mason HOCK	E	08 / 2014	7,89	6,58	85	44	5	129	143,47
	42				0,00	0,00	0	0	0	0	0,00
7.		**Brandenburg**			**159,80**	**78,60**	**1438**	**576**	**52**	**2014**	**2252,40**
	13	Yannik SEIFFERT		10 / 2012	48,40	22,40	377	193	7	570	640,80
	14	Max ADLUNG		08 / 2013	45,60	22,67	366	122	18	488	556,27
	15	Lukas KLAUCK		09 / 2013	16,20	15,80	341	110	20	451	483,00
	16	Leandro BARKOW		02 / 2014	49,60	17,73	354	151	7	505	572,33
	17	Mika LIEBCHEN		05 / 2013	0,00	0,00	0	0	0	0	0,00
	18				0,00	0,00	0	0	0	0	0,00
8.		**Nordbaden**			**197,90**	**95,23**	**1329**	**574**	**54**	**1903**	**2196,13**
	25	Benjamin LANGER		11 / 2014	46,50	26,47	304	140	15	444	516,97
	26	Linus RACH		12 / 2014	51,40	21,80	329	138	13	467	540,20
	27	Jeremy NOTHEISEN	A	09 / 2012	24,15	11,83	170	60	8	230	265,98
	28	Louis SCHRÄNKLER		02 / 2013	49,50	21,47	361	165	11	526	596,97
	29	Marlon HALLBERG	E	08 / 2012	26,35	13,67	165	71	7	236	276,02
	30				0,00	0,00	0	0	0	0	0,00

Deutscher Keglerbund Classic e.V.

DKBC U14 Ländervergleich 2026

17. Oktober 2026 in Straubing

Ergebnisliste - Teamwertung männlich

Pl.	St-. Nr.	Landesverband / Vorname NAME		JG	Punkte Lauf	Punkte Seil	VOL	ABR	FW	Kegeln	Gesamt
9.		**Rheinland-Pfalz**			**209,73**	**91,43**	**1332**	**503**	**83**	**1835**	**2136,16**
	31	Milan ESCHENBAUM	A	08 / 2014	40,88	17,70	231	67	20	298	356,58
	32	Luca BEIER		08 / 2012	51,80	24,73	320	113	23	433	509,53
	33	Leo ESCHENBAUM		12 / 2012	56,50	26,67	358	140	17	498	581,17
	34	Nick Leon COLLET		03 / 2016	48,90	16,60	347	158	16	505	570,50
	35	Noah BOUCHÉ	E	10 / 2013	11,65	5,73	76	25	7	101	118,38
	36				0,00	0,00	0	0	0	0	0,00
10.		**Südbaden**			**166,65**	**74,03**	**1226**	**457**	**96**	**1683**	**1923,68**
	55	Malik GEIST		11 / 2012	50,10	21,87	351	119	20	470	541,97
	56	Raphael THOMANN	A	11 / 2013	21,95	11,00	133	42	16	175	207,95
	57	Toni SCHONDELMAIER		02 / 2016	30,20	11,93	324	113	22	437	479,13
	58	Jason AMBS		02 / 2014	44,20	21,53	293	140	17	433	498,73
	59	Jonas GÄßLER	E	04 / 2014	20,20	7,70	125	43	21	168	195,90
	60				0,00	0,00	0	0	0	0	0,00

Ihr Teamsportprofi im Kegelsport! Sport Hoffmann

AHLBORN Kegel- und Bowlingbahnenbau GmbH

DKBC - Jugend (MT)

Deutscher Keglerbund Classic e.V.

DKBC U14 Ländervergleich 2026

17. Oktober 2026 in Straubing

Gesamt - Einzelwertung - weiblich

St Nr.	Name, Vorname	LV	JG	Erg Seil	Zeit Lauf	Pu Kegel	Pu Seil	Pu Lauf	Pu Ges	Platz Kegel	Platz Seil	Platz Lauf	Platz Ges
039	Lia LORENZ	HE	02 / 2013	390	6,43	572	26,00	55,70	653,70	1	6	31	1
022	Leonie HENTSCHEL	SN	06 / 2013	429	5,38	550	28,60	62,20	640,80	2	2	8	2
050	Lara MARBERGER	BY	10 / 2013	313	5,46	538	20,87	61,40	620,27	3	27	9	3
003	Jule POLZER	WÜ	07 / 2013	353	6,25	538	23,53	57,50	619,03	3	14	24	4
034	Sarah DORST	RP	08 / 2012	422	6,55	535	28,13	54,50	617,63	6	3	37	5
007	Vanessa STÖHR	TH	06 / 2013	364	6,51	538	24,27	54,90	617,17	3	11	35	6
052	Martha OFNER	BY	08 / 2012	374	6,02	523	24,93	59,80	607,73	8	10	17	7
013	Fabienne KÖHLER	BR	03 / 2014	292	7,20	527	19,47	52,00	598,47	7	35	44	8
049	Cathleen MÜLLER	BY	10 / 2014	324	5,26	503	21,60	63,40	588,00	10	24	3	9
025	Nele SAUER	NB	09 / 2012	343	5,47	501	22,87	61,30	585,17	12	20	10	10
008	Magdalena BECK	TH	03 / 2013	295	5,27	501	19,67	63,30	583,97	12	33	5	11
055	Laura ROBEL	SB	06 / 2013	306	6,33	505	20,40	56,70	582,10	9	30	27	12
002	Liara SCHMIDT	WÜ	03 / 2015	280	5,49	502	18,67	61,10	581,77	11	42	13	13
016	Laura QUASDORF	BR	10 / 2013	400	5,32	489	26,67	62,80	578,47	18	5	7	14
019	Neele KOBALZ	SN	04 / 2013	350	6,40	497	23,33	56,00	576,33	14	17	28	15
009	Anna FRIEDEL	TH	02 / 2013	385	6,03	490	25,67	59,70	575,37	17	7	19	16
057	Annalena WACKER	SB	01 / 2013	278	6,21	497	18,53	57,90	573,43	14	44	23	17
051	Lisa KNEIßL	BY	06 / 2013	292	6,11	491	19,47	58,90	569,37	16	35	21	18
021	Marlene HÜBLER	SN	01 / 2014	419	5,52	478	27,93	60,80	566,73	21	4	14	19
037	Elena WELCHER	HE	10 / 2012	351	6,03	479	23,40	59,70	562,10	20	16	19	20
026	Julia METZGER	NB	06 / 2015	291	7,00	484	19,40	54,00	557,40	19	37	38	21
028	Jule MÜLLER	NB	11 / 2013	344	6,00	473	22,93	60,00	555,93	23	19	15	22
020	Thilda Hermine HORNIG	SN	04 / 2014	341	7,01	476	22,73	53,90	552,63	22	21	39	23
038	Celina KAUL	HE	01 / 2013	353	6,12	461	23,53	58,80	543,33	25	14	22	24
058	Samantha ALEXANDER	SB	03 / 2014	313	8,14	473	20,87	46,60	540,47	23	27	49	25
040	Joceline SEELMANN	HE	06 / 2014	378	5,31	450	25,20	62,90	538,10	29	9	6	26
033	Sophia DIETZ	RP	08 / 2012	296	6,40	454	19,73	56,00	529,73	27	32	28	27
044	Lea FIEDLER	ST	11 / 2014	286	7,31	455	19,07	50,90	524,97	26	40	45	28
046	Fiona MAHNEL	ST	09 / 2012	299	6,40	449	19,93	56,00	524,93	30	31	28	29
004	Taja WÖRAN	WÜ	07 / 2012	272	7,08	452	18,13	53,20	523,33	28	47	41	30
014	Vanessa SCHNEIDER	BR	08 / 2014	278	6,27	445	18,53	57,30	520,83	32	44	25	31
015	Zoe KÖHLER	BR	08 / 2012	280	7,03	448	18,67	53,70	520,37	31	42	40	32
031	Emma WINGERTER	RP	06 / 2016	289	6,53	444	19,27	54,70	517,97	33	39	36	33
032	Elina KECANOVIC	RP	05 / 2015	321	7,08	438	21,40	53,20	512,60	34	25	41	34
045	Nikita KOSUB	ST	10 / 2013	264	7,15	390	17,60	52,50	460,10	35	48	43	35
027	Elisa SPITZER	NB	11 / 2012	321	6,01	333	21,40	59,90	414,30	36	25	16	36
011	Paulina HARTUNG	TH	04 / 2015	453	5,22	248	30,20	63,80	342,00	37	1	2	37
005	Mariella RUF	WÜ	11 / 2014	385	6,43	245	25,67	55,70	326,37	38	7	31	38
010	Emma OELSNER	TH	06 / 2014	291	6,47	245	19,40	55,30	319,70	38	37	34	39
059	Josephine NEUMANN	SB	01 / 2013	339	7,54	233	22,60	48,60	304,20	40	23	48	40
001	Lilly JUELICH	WÜ	11 / 2014	356	5,02	212	23,73	65,80	301,53	43	13	1	41
056	Lea DAMBACHER	SB	03 / 2013	285	6,02	216	19,00	59,80	294,80	42	41	17	42
047	Leycie THEER	ST	09 / 2016	311	7,36	222	20,73	50,40	293,13	41	29	46	43
043	Sophie LEMME	ST	08 / 2015	340	6,28	187	22,67	57,20	266,87	44	22	26	44
029	Jana KANIA	NB	09 / 2012	363	5,48	86	24,20	61,20	171,40	45	12	12	45
041	Viktoria THAMM	HE	10 / 2012	349	5,26	0	23,27	63,40	86,67		18	3	46
054	Theresa HIERL	BY	02 / 2013	294	5,47	0	19,60	61,30	80,90		34	10	47
023	Anika KÜHNE	SN	12 / 2014	273	6,45	0	18,20	55,50	73,70		46	33	48
035	Lilli-Marleen RUPPRECHT	RP	06 / 2016	222	7,53	0	14,80	48,70	63,50		49	47	49

Seilspringen : 3 x 45 Sec.
Ausdauerlauf : 1200 m

Die Seildurchschläge geteilt durch 15 = Punkte Seil gerundet.
siehe Punktabelle

Deutscher Keglerbund Classic e.V.

DKBC U14 Ländervergleich 2026

17. Oktober 2026 in Straubing

Gesamt - Einzelwertung - männlich

St Nr.	Name, Vorname	LV	JG	Erg Seil	Zeit Lauf	Pu Kegel	Pu Seil	Pu Lauf	Pu Ges	Platz Kegel	Platz Seil	Platz Lauf	Platz Ges
013	Yannik SEIFFERT	BR	10 / 2012	336	7,56	570	22,40	48,40	640,80	1	26	29	1
009	Justin BUSCH	TH	09 / 2013	427	7,02	549	28,47	53,80	631,27	3	5	8	2
022	Jaden Marik BERGNER	SN	10 / 2014	350	8,17	558	23,33	46,30	627,63	2	22	39	3
003	Pius MAIER	WÜ	08 / 2013	534	8,00	533	35,60	48,00	616,60	5	1	33	4
020	Lenny PETTER	SN	08 / 2012	353	8,37	548	23,53	44,30	615,83	4	21	41	5
052	Luis NIEFNECKER	BY	07 / 2012	397	7,07	530	26,47	53,30	609,77	6	14	10	6
010	Leander SCHOLZ	TH	12 / 2012	401	7,13	528	26,73	52,70	607,43	7	9	11	7
037	Jonas FORELL	HE	01 / 2014	332	7,14	528	22,13	52,60	602,73	7	29	13	8
028	Louis SCHRÄNKLER	NB	02 / 2013	322	7,45	526	21,47	49,50	596,97	10	36	24	9
050	Lennard GÖTZELMANN	BY	10 / 2014	294	7,49	527	19,60	49,10	595,70	9	41	26	10
043	Leopold EHLIG	ST	09 / 2014	400	8,00	521	26,67	48,00	595,67	11	10	33	11
021	Jonathan SCHÄFER	SN	09 / 2012	443	6,39	509	29,53	56,10	594,63	14	3	4	12
004	Max JUNGINGER	WÜ	10 / 2014	399	7,40	517	26,60	50,00	593,60	12	13	20	13
007	Malte DALLEK	TH	10 / 2012	424	8,10	516	28,27	47,00	591,27	13	6	35	14
040	Dominik GRAMATOWSKI	HE	06 / 2014	454	6,01	501	30,27	59,90	591,17	18	2	1	15
033	Leo ESCHENBAUM	RP	12 / 2012	400	6,35	498	26,67	56,50	581,17	20	10	2	16
001	Jan KILLI	WÜ	01 / 2015	309	7,40	503	20,60	50,00	573,60	17	39	20	17
016	Leandro BARKOW	BR	02 / 2014	266	7,44	505	17,73	49,60	572,33	15	45	22	18
034	Nick Leon COLLET	RP	03 / 2016	249	7,51	505	16,60	48,90	570,50	15	46	28	19
044	Ruben HARTUNG	ST	09 / 2012	342	7,50	498	22,80	49,00	569,80	20	24	27	20
049	Nico SEIDELMANN	BY	03 / 2015	293	7,56	499	19,53	48,40	566,93	19	42	29	21
045	Vincent DOLCH	ST	09 / 2012	355	8,13	487	23,67	46,70	557,37	23	18	36	22
014	Max ADLUNG	BR	08 / 2013	340	8,24	488	22,67	45,60	556,27	22	25	40	23
008	Levi BISCHOFF	TH	11 / 2012	439	7,44	473	29,27	49,60	551,87	26	4	22	24
002	Luca ARDITA	WÜ	07 / 2015	305	7,57	479	20,33	48,30	547,63	25	40	31	25
046	Finn GOTTSCHALK	ST	08 / 2016	328	7,18	471	21,87	52,20	545,07	27	32	14	26
055	Malik GEIST	SB	11 / 2012	328	7,39	470	21,87	50,10	541,97	28	32	19	27
026	Linus RACH	NB	12 / 2014	327	7,26	467	21,80	51,40	540,20	29	34	17	28
039	Lennox LANDAU	HE	11 / 2013	336	11,06	484	22,40	29,40	535,80	24	26	49	29
019	Noah GRABITZKI	SN	02 / 2014	413	6,35	441	27,53	56,50	525,03	32	7	2	30
025	Benjamin LANGER	NB	11 / 2014	397	8,15	444	26,47	46,50	516,97	31	14	38	31
032	Luca BEIER	RP	08 / 2012	371	7,22	433	24,73	51,80	509,53	34	16	15	32
058	Jason AMBS	SB	02 / 2014	323	8,38	433	21,53	44,20	498,73	34	35	42	33
015	Lukas KLAUCK	BR	09 / 2013	237	13,18	451	15,80	16,20	483,00	30	48	51	34
057	Toni SCHONDELMAIER	SB	02 / 2016	179	10,58	437	11,93	30,20	479,13	33	51	48	35
038	Ben Noel ROLLE	HE	12 / 2012	322	7,31	339	21,47	50,90	411,37	36	36	18	36
031	Milan ESCHENBAUM	RP	08 / 2014	354	6,55	298	23,60	54,50	376,10	37	20	6	37
054	Felix HABERSTUMPF	BY	08 / 2014	291	6,59	253	19,40	54,10	326,50	38	43	7	38
029	Marlon HALLBERG	NB	08 / 2012	410	7,13	236	27,33	52,70	316,03	39	8	11	39
027	Jeremy NOTHEISEN	NB	09 / 2012	355	7,57	230	23,67	48,30	301,97	40	18	31	40
051	Pascal SCHLÖSSER	BY	01 / 2015	317	7,25	214	21,13	51,50	286,63	41	38	16	41
056	Raphael THOMANN	SB	11 / 2013	330	8,41	175	22,00	43,90	240,90	42	30	43	42
059	Jonas GÄßLER	SB	04 / 2014	231	9,16	168	15,40	40,40	223,80	43	50	44	43
041	Mason HOCK	HE	08 / 2014	329	11,37	129	21,93	26,30	177,23	44	31	50	44
035	Noah BOUCHÉ	RP	10 / 2013	344	8,14	101	22,93	46,60	170,53	45	23	37	45
011	Janne PERCHNER	TH	06 / 2013	400	7,03	0	26,67	53,70	80,37		10	9	46
023	Jamie HARNAPP	SN	01 / 2014	360	7,46	0	24,00	49,40	73,40		17	25	47
005	Jonas KLAUSER	WÜ	07 / 2013	240	6,52	0	16,00	54,80	70,80		47	5	48
047	Timo UNGER	ST	12 / 2014	334	9,32	0	22,27	38,80	61,07		28	45	49
053	Jonas EGGER	BY	08 / 2014	234	9,32	0	15,60	38,80	54,40		49	45	50
017	Mika LIEBCHEN	BR	05 / 2013	283	10,41	0	18,87	31,90	50,77		44	47	51

Seilspringen : 3 x 45 Sec.
Ausdauerlauf : 1600 m

Die Seildurchschläge geteilt durch 15 = Punkte Seil gerundet.
siehe Punktabelle

Deutscher Keglerbund Classic e.V.

DKBC U14 Ländervergleich 2026

17. Oktober 2026 in Straubing

Einzelrangliste Kegeln - weiblich

Platz	Vorname NAME	JG	LV	Volle	Abr.	Fw.	Gesamt
1.	Lia LORENZ	02 / 2013	HE	370	202	3	**572**
2.	Leonie HENTSCHEL	06 / 2013	SN	379	171	2	**550**
3.	Lara MARBERGER	10 / 2013	BY	361	177	8	**538**
4.	Jule POLZER	07 / 2013	WÜ	366	172	11	**538**
5.	Vanessa STÖHR	06 / 2013	TH	371	167	12	**538**
6.	Sarah DORST	08 / 2012	RP	367	168	8	**535**
7.	Fabienne KÖHLER	03 / 2014	BR	369	158	9	**527**
8.	Martha OFNER	08 / 2012	BY	367	156	7	**523**
9.	Laura ROBEL	06 / 2013	SB	356	149	8	**505**
10.	Cathleen MÜLLER	10 / 2014	BY	361	142	11	**503**
11.	Liara SCHMIDT	03 / 2015	WÜ	343	159	7	**502**
12.	Magdalena BECK	03 / 2013	TH	351	150	12	**501**
13.	Nele SAUER	09 / 2012	NB	363	138	18	**501**
14.	Neele KOBALZ	04 / 2013	SN	351	146	10	**497**
15.	Annalena WACKER	01 / 2013	SB	353	144	17	**497**
16.	Lisa KNEIßL	06 / 2013	BY	333	158	11	**491**
17.	Anna FRIEDEL	02 / 2013	TH	340	150	15	**490**
18.	Laura QUASDORF	10 / 2013	BR	356	133	15	**489**
19.	Julia METZGER	06 / 2015	NB	351	133	17	**484**
20.	Elena WELCHER	10 / 2012	HE	348	131	15	**479**
21.	Marlene HÜBLER	01 / 2014	SN	342	136	16	**478**
22.	Thilda Hermine HORNIG	04 / 2014	SN	354	122	18	**476**
23.	Samantha ALEXANDER	03 / 2014	SB	306	167	9	**473**
24.	Jule MÜLLER	11 / 2013	NB	337	136	13	**473**
25.	Celina KAUL	01 / 2013	HE	312	149	13	**461**
26.	Lea FIEDLER	11 / 2014	ST	340	115	16	**455**
27.	Sophia DIETZ	08 / 2012	RP	334	120	15	**454**
28.	Taja WÖRAN	07 / 2012	WÜ	331	121	22	**452**
29.	Joceline SEELMANN	06 / 2014	HE	319	131	19	**450**
30.	Fiona MAHNEL	09 / 2012	ST	330	119	23	**449**
31.	Zoe KÖHLER	08 / 2012	BR	321	127	17	**448**
32.	Vanessa SCHNEIDER	08 / 2014	BR	332	113	20	**445**
33.	Emma WINGERTER	06 / 2016	RP	327	117	21	**444**
34.	Elina KECANOVIC	05 / 2015	RP	302	136	15	**438**
35.	Nikita KOSUB	10 / 2013	ST	284	106	27	**390**
36.	Elisa SPITZER	11 / 2012	NB	263	70	21	**333**
37.	Paulina HARTUNG	04 / 2015	TH	187	61	10	**248**
38.	Mariella RUF	11 / 2014	WÜ	166	79	7	**245**
39.	Emma OELSNER	06 / 2014	TH	174	71	5	**245**
40.	Josephine NEUMANN	01 / 2013	SB	159	74	8	**233**
41.	Leycie THEER	09 / 2016	ST	163	59	9	**222**
42.	Lea DAMBACHER	03 / 2013	SB	146	70	7	**216**
43.	Lilly JUELICH	11 / 2014	WÜ	151	61	13	**212**
44.	Sophie LEMME	08 / 2015	ST	134	53	13	**187**
45.	Jana KANIA	09 / 2012	NB	64	22	4	**86**

Deutscher Keglerbund Classic e.V.

DKBC U14 Ländervergleich 2026

17. Oktober 2026 in Straubing

Einzelrangliste Kegeln - männlich

Platz	Vorname NAME	JG	LV	Volle	Abr.	Fw.	Gesamt
1.	Yannik SEIFFERT	10 / 2012	BR	377	193	7	**570**
2.	Jaden Marik BERGNER	10 / 2014	SN	382	176	7	**558**
3.	Justin BUSCH	09 / 2013	TH	366	183	5	**549**
4.	Lenny PETTER	08 / 2012	SN	363	185	7	**548**
5.	Pius MAIER	08 / 2013	WÜ	377	156	9	**533**
6.	Luis NIEFNECKER	07 / 2012	BY	365	165	7	**530**
7.	Leander SCHOLZ	12 / 2012	TH	353	175	8	**528**
8.	Jonas FORELL	01 / 2014	HE	353	175	12	**528**
9.	Lennard GÖTZELMANN	10 / 2014	BY	353	174	6	**527**
10.	Louis SCHRÄNKLER	02 / 2013	NB	361	165	11	**526**
11.	Leopold EHLIG	09 / 2014	ST	362	159	14	**521**
12.	Max JUNGINGER	10 / 2014	WÜ	339	178	13	**517**
13.	Malte DALLEK	10 / 2012	TH	362	154	11	**516**
14.	Jonathan SCHÄFER	09 / 2012	SN	358	151	9	**509**
15.	Nick Leon COLLET	03 / 2016	RP	347	158	16	**505**
16.	Leandro BARKOW	02 / 2014	BR	354	151	7	**505**
17.	Jan KILLI	01 / 2015	WÜ	367	136	13	**503**
18.	Dominik GRAMATOWSKI	06 / 2014	HE	365	136	14	**501**
19.	Nico SEIDELMANN	03 / 2015	BY	337	162	12	**499**
20.	Ruben HARTUNG	09 / 2012	ST	356	142	13	**498**
21.	Leo ESCHENBAUM	12 / 2012	RP	358	140	17	**498**
22.	Max ADLUNG	08 / 2013	BR	366	122	18	**488**
23.	Vincent DOLCH	09 / 2012	ST	360	127	13	**487**
24.	Lennox LANDAU	11 / 2013	HE	353	131	12	**484**
25.	Luca ARDITA	07 / 2015	WÜ	335	144	14	**479**
26.	Levi BISCHOFF	11 / 2012	TH	342	131	15	**473**
27.	Finn GOTTSCHALK	08 / 2016	ST	347	124	16	**471**
28.	Malik GEIST	11 / 2012	SB	351	119	20	**470**
29.	Linus RACH	12 / 2014	NB	329	138	13	**467**
30.	Lukas KLAUCK	09 / 2013	BR	341	110	20	**451**
31.	Benjamin LANGER	11 / 2014	NB	304	140	15	**444**
32.	Noah GRABITZKI	02 / 2014	SN	335	106	21	**441**
33.	Toni SCHONDELMAIER	02 / 2016	SB	324	113	22	**437**
34.	Jason AMBS	02 / 2014	SB	293	140	17	**433**
35.	Luca BEIER	08 / 2012	RP	320	113	23	**433**
36.	Ben Noel ROLLE	12 / 2012	HE	262	77	13	**339**
37.	Milan ESCHENBAUM	08 / 2014	RP	231	67	20	**298**
38.	Felix HABERSTUMPF	08 / 2014	BY	181	72	6	**253**
39.	Marlon HALLBERG	08 / 2012	NB	165	71	7	**236**
40.	Jeremy NOTHEISEN	09 / 2012	NB	170	60	8	**230**
41.	Pascal SCHLÖSSER	01 / 2015	BY	152	62	10	**214**
42.	Raphael THOMANN	11 / 2013	SB	133	42	16	**175**
43.	Jonas GÄßLER	04 / 2014	SB	125	43	21	**168**
44.	Mason HOCK	08 / 2014	HE	85	44	5	**129**
45.	Noah BOUCHÉ	10 / 2013	RP	76	25	7	**101**

Deutscher Keglerbund Classic e.V.

DKBC U14 Ländervergleich 2026

17. Oktober 2026 in Straubing

Athletik - Einzelwertung - weiblich

St Nr.	Name, Vorname	LV	JG	Erg Seil	Zeit Lauf	Pu Seil	Pu Lauf	Pu Ges	Platz Seil	Platz Lauf	Platz Ges
011	Paulina HARTUNG	TH	04 / 2015	453	5,22	30,20	63,80	94,00	1	2	1
022	Leonie HENTSCHEL	SN	06 / 2013	429	5,38	28,60	62,20	90,80	2	8	2
001	Lilly JUELICH	WÜ	11 / 2014	356	5,02	23,73	65,80	89,53	13	1	3
016	Laura QUASDORF	BR	10 / 2013	400	5,32	26,67	62,80	89,47	5	7	4
021	Marlene HÜBLER	SN	01 / 2014	419	5,52	27,93	60,80	88,73	4	14	5
040	Joceline SEELMANN	HE	06 / 2014	378	5,31	25,20	62,90	88,10	9	6	6
041	Viktoria THAMM	HE	10 / 2012	349	5,26	23,27	63,40	86,67	18	3	7
029	Jana KANIA	NB	09 / 2012	363	5,48	24,20	61,20	85,40	12	12	8
009	Anna FRIEDEL	TH	02 / 2013	385	6,03	25,67	59,70	85,37	7	19	9
49	Cathleen MÜLLER	BY	10 / 2014	324	5,26	21,60	63,40	85,00	24	3	10
52	Martha OFNER	BY	08 / 2012	374	6,02	24,93	59,80	84,73	10	17	11
025	Nele SAUER	NB	09 / 2012	343	5,47	22,87	61,30	84,17	20	10	12
037	Elena WELCHER	HE	10 / 2012	351	6,03	23,40	59,70	83,10	16	19	13
008	Magdalena BECK	TH	03 / 2013	295	5,27	19,67	63,30	82,97	33	5	14
028	Jule MÜLLER	NB	11 / 2013	344	6,00	22,93	60,00	82,93	19	15	15
034	Sarah DORST	RP	08 / 2012	422	6,55	28,13	54,50	82,63	3	37	16
038	Celina KAUL	HE	01 / 2013	353	6,12	23,53	58,80	82,33	14	22	17
50	Lara MARBERGER	BY	10 / 2013	313	5,46	20,87	61,40	82,27	27	9	18
039	Lia LORENZ	HE	02 / 2013	390	6,43	26,00	55,70	81,70	6	31	19
005	Mariella RUF	WÜ	11 / 2014	385	6,43	25,67	55,70	81,37	7	31	20
027	Elisa SPITZER	NB	11 / 2012	321	6,01	21,40	59,90	81,30	25	16	21
003	Jule POLZER	WÜ	07 / 2013	353	6,25	23,53	57,50	81,03	14	24	22
54	Theresa HIERL	BY	02 / 2013	294	5,47	19,60	61,30	80,90	34	10	23
043	Sophie LEMME	ST	08 / 2015	340	6,28	22,67	57,20	79,87	22	26	24
002	Liara SCHMIDT	WÜ	03 / 2015	280	5,49	18,67	61,10	79,77	42	13	25
019	Neele KOBALZ	SN	04 / 2013	350	6,40	23,33	56,00	79,33	17	28	26
007	Vanessa STÖHR	TH	06 / 2013	364	6,51	24,27	54,90	79,17	11	35	27
55	Lea DAMBACHER	SB	03 / 2013	285	6,02	19,00	59,80	78,80	41	17	28
51	Lisa KNEIßL	BY	06 / 2013	292	6,11	19,47	58,90	78,37	35	21	29
56	Laura ROBEL	SB	06 / 2013	306	6,33	20,40	56,70	77,10	30	27	30
020	Thilda Hermine HORNIG	SN	04 / 2014	341	7,01	22,73	53,90	76,63	21	39	31
57	Annalena WACKER	SB	01 / 2013	278	6,21	18,53	57,90	76,43	44	23	32
046	Fiona MAHNEL	ST	09 / 2012	299	6,40	19,93	56,00	75,93	31	28	33
014	Vanessa SCHNEIDER	BR	08 / 2014	278	6,27	18,53	57,30	75,83	44	25	34
033	Sophia DIETZ	RP	08 / 2012	296	6,40	19,73	56,00	75,73	32	28	35
010	Emma OELSNER	TH	06 / 2014	291	6,47	19,40	55,30	74,70	37	34	36
032	Elina KECANOVIC	RP	05 / 2015	321	7,08	21,40	53,20	74,60	25	41	37
031	Emma WINGERTER	RP	06 / 2016	289	6,53	19,27	54,70	73,97	39	36	38
023	Anika KÜHNE	SN	12 / 2014	273	6,45	18,20	55,50	73,70	46	33	39
026	Julia METZGER	NB	06 / 2015	291	7,00	19,40	54,00	73,40	37	38	40
015	Zoe KÖHLER	BR	08 / 2012	280	7,03	18,67	53,70	72,37	42	40	41
013	Fabienne KÖHLER	BR	03 / 2014	292	7,20	19,47	52,00	71,47	35	44	42
004	Taja WÖRAN	WÜ	07 / 2012	272	7,08	18,13	53,20	71,33	47	41	43
59	Josephine NEUMANN	SB	01 / 2013	339	7,54	22,60	48,60	71,20	23	48	44
047	Leycie THEER	ST	09 / 2016	311	7,36	20,73	50,40	71,13	29	46	45
045	Nikita KOSUB	ST	10 / 2013	264	7,15	17,60	52,50	70,10	48	43	46
044	Lea FIEDLER	ST	11 / 2014	286	7,31	19,07	50,90	69,97	40	45	47
58	Samantha ALEXANDER	SB	03 / 2014	313	8,14	20,87	46,60	67,47	27	49	48
035	Lilli-Marleen RUPPRECHT	RP	06 / 2016	222	7,53	14,80	48,70	63,50	49	47	49

Seilspringen : 3 x 45 Sec.
Ausdauerlauf : 1200 m

Die Seildurchschläge geteilt durch 15 = Punkte Seil gerundet.
siehe Punktabelle

Deutscher Keglerbund Classic e.V.
DKBC U14 Ländervergleich 2026
17. Oktober 2026 in Straubing

Athletik - Einzelwertung - männlich

St Nr.	Name, Vorname	LV	JG	Erg Seil	Zeit Lauf	Pu Seil	Pu Lauf	Pu Ges	Platz Seil	Platz Lauf	Platz Ges
040	Dominik GRAMATOWSKI	HE	06 / 2014	454	6,01	30,27	59,90	90,17	2	1	1
021	Jonathan SCHÄFER	SN	09 / 2012	443	6,39	29,53	56,10	85,63	3	4	2
019	Noah GRABITZKI	SN	02 / 2014	413	6,35	27,53	56,50	84,03	7	2	3
003	Pius MAIER	WÜ	08 / 2013	534	8,00	35,60	48,00	83,60	1	33	4
033	Leo ESCHENBAUM	RP	12 / 2012	400	6,35	26,67	56,50	83,17	10	2	5
009	Justin BUSCH	TH	09 / 2013	427	7,02	28,47	53,80	82,27	5	8	6
011	Janne PERCHNER	TH	06 / 2013	400	7,03	26,67	53,70	80,37	10	9	7
029	Marlon HALLBERG	NB	08 / 2012	410	7,13	27,33	52,70	80,03	8	11	8
52	Luis NIEFNECKER	BY	07 / 2012	397	7,07	26,47	53,30	79,77	14	10	9
010	Leander SCHOLZ	TH	12 / 2012	401	7,13	26,73	52,70	79,43	9	11	10
008	Levi BISCHOFF	TH	11 / 2012	439	7,44	29,27	49,60	78,87	4	22	11
031	Milan ESCHENBAUM	RP	08 / 2014	354	6,55	23,60	54,50	78,10	20	6	12
004	Max JUNGINGER	WÜ	10 / 2014	399	7,40	26,60	50,00	76,60	13	20	13
032	Luca BEIER	RP	08 / 2012	371	7,22	24,73	51,80	76,53	16	15	14
007	Malte DALLEK	TH	10 / 2012	424	8,10	28,27	47,00	75,27	6	35	15
037	Jonas FORELL	HE	01 / 2014	332	7,14	22,13	52,60	74,73	29	13	16
043	Leopold EHLIG	ST	09 / 2014	400	8,00	26,67	48,00	74,67	10	33	17
046	Finn GOTTSCHALK	ST	08 / 2016	328	7,18	21,87	52,20	74,07	32	14	18
54	Felix HABERSTUMPF	BY	08 / 2014	291	6,59	19,40	54,10	73,50	43	7	19
023	Jamie HARNAPP	SN	01 / 2014	360	7,46	24,00	49,40	73,40	17	25	20
026	Linus RACH	NB	12 / 2014	327	7,26	21,80	51,40	73,20	34	17	21
025	Benjamin LANGER	NB	11 / 2014	397	8,15	26,47	46,50	72,97	14	38	22
51	Pascal SCHLÖSSER	BY	01 / 2015	317	7,25	21,13	51,50	72,63	38	16	23
038	Ben Noel ROLLE	HE	12 / 2012	322	7,31	21,47	50,90	72,37	36	18	24
027	Jeremy NOTHEISEN	NB	09 / 2012	355	7,57	23,67	48,30	71,97	18	31	25
55	Malik GEIST	SB	11 / 2012	328	7,39	21,87	50,10	71,97	32	19	25
044	Ruben HARTUNG	ST	09 / 2012	342	7,50	22,80	49,00	71,80	24	27	27
028	Louis SCHRÄNKLER	NB	02 / 2013	322	7,45	21,47	49,50	70,97	36	24	28
013	Yannik SEIFFERT	BR	10 / 2012	336	7,56	22,40	48,40	70,80	26	29	29
005	Jonas KLAUSER	WÜ	07 / 2013	240	6,52	16,00	54,80	70,80	47	5	29
001	Jan KILLI	WÜ	01 / 2015	309	7,40	20,60	50,00	70,60	39	20	31
045	Vincent DOLCH	ST	09 / 2012	355	8,13	23,67	46,70	70,37	18	36	32
022	Jaden Marik BERGNER	SN	10 / 2014	350	8,17	23,33	46,30	69,63	22	39	33
035	Noah BOUCHÉ	RP	10 / 2013	344	8,14	22,93	46,60	69,53	23	37	34
50	Lennard GÖTZELMANN	BY	10 / 2014	294	7,49	19,60	49,10	68,70	41	26	35
002	Luca ARDITA	WÜ	07 / 2015	305	7,57	20,33	48,30	68,63	40	31	36
014	Max ADLUNG	BR	08 / 2013	340	8,24	22,67	45,60	68,27	25	40	37
49	Nico SEIDELMANN	BY	03 / 2015	293	7,56	19,53	48,40	67,93	42	29	38
020	Lenny PETTER	SN	08 / 2012	353	8,37	23,53	44,30	67,83	21	41	39
016	Leandro BARKOW	BR	02 / 2014	266	7,44	17,73	49,60	67,33	45	22	40
56	Raphael THOMANN	SB	11 / 2013	330	8,41	22,00	43,90	65,90	30	43	41
58	Jason AMBS	SB	02 / 2014	323	8,38	21,53	44,20	65,73	35	42	42
034	Nick Leon COLLET	RP	03 / 2016	249	7,51	16,60	48,90	65,50	46	28	43
047	Timo UNGER	ST	12 / 2014	334	9,32	22,27	38,80	61,07	28	45	44
59	Jonas GÄßLER	SB	04 / 2014	231	9,16	15,40	40,40	55,80	50	44	45
53	Jonas EGGER	BY	08 / 2014	234	9,32	15,60	38,80	54,40	49	45	46
039	Lennox LANDAU	HE	11 / 2013	336	11,06	22,40	29,40	51,80	26	49	47
017	Mika LIEBCHEN	BR	05 / 2013	283	10,41	18,87	31,90	50,77	44	47	48
041	Mason HOCK	HE	08 / 2014	329	11,37	21,93	26,30	48,23	31	50	49
57	Toni SCHONDELMAIER	SB	02 / 2016	179	10,58	11,93	30,20	42,13	51	48	50
015	Lukas KLAUCK	BR	09 / 2013	237	13,18	15,80	16,20	32,00	48	51	51

Seilspringen : 3 x 45 Sec.
Ausdauerlauf : 1600 m

Die Seildurchschläge geteilt durch 15 = Punkte Seil gerundet.
siehe Punktabelle